【公報種別】特許法第１７条の２の規定による補正の掲載
【部門区分】第１部門第２区分
【発行日】平成23年11月24日(2011.11.24)

【公開番号】特開2011-15989(P2011-15989A)
【公開日】平成23年1月27日(2011.1.27)
【年通号数】公開・登録公報2011-004
【出願番号】特願2010-208653(P2010-208653)
【国際特許分類】
Ａ６１Ｂ　17/00　　(2006.01)
【ＦＩ】
Ａ６１Ｂ　17/00　　３２０

【手続補正書】
【提出日】平成22年9月16日(2010.9.16)
【手続補正１】
【補正対象書類名】図面
【補正対象項目名】全図
【補正方法】変更
【補正の内容】

【図１】

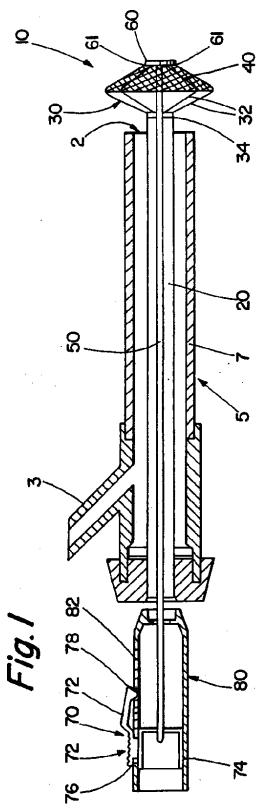

Fig. 1

【図２】

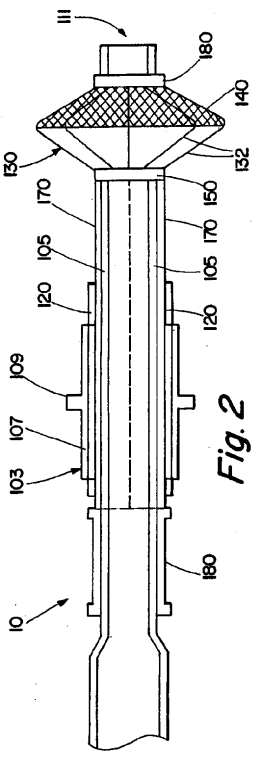

Fig. 2

【図３】

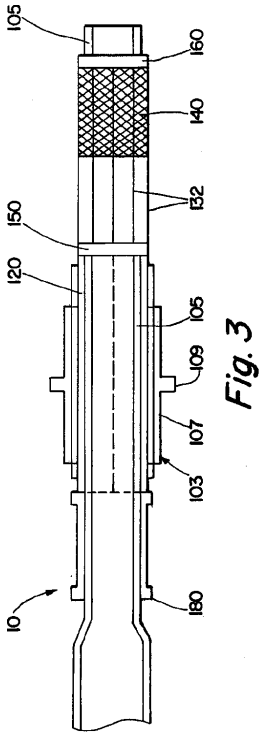

Fig. 3

【図４】

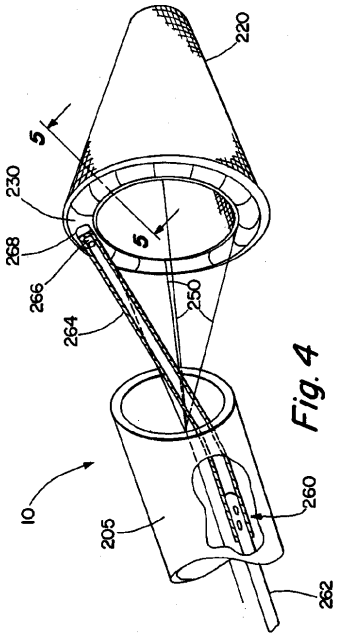

Fig. 4

【図５】

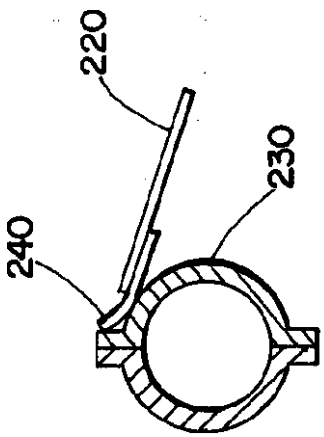

Fig. 5

【図６】

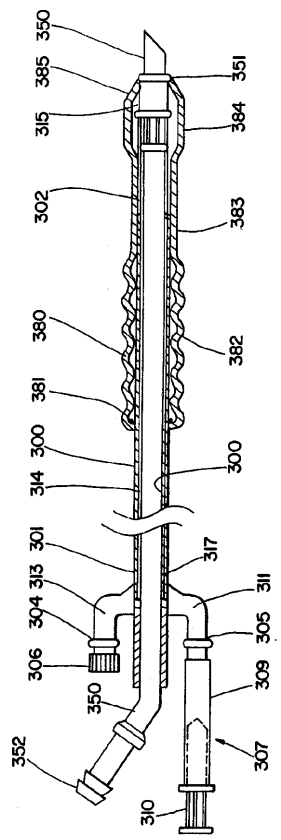

Fig. 6

【図７】

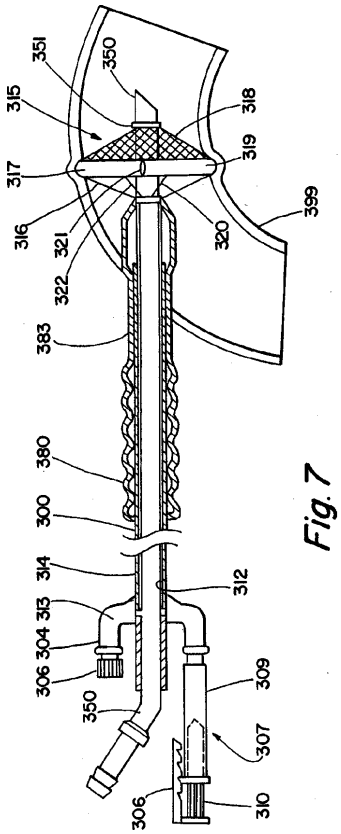

Fig. 7

【図８】

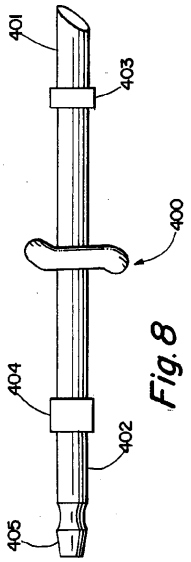

Fig. 8

【図９】

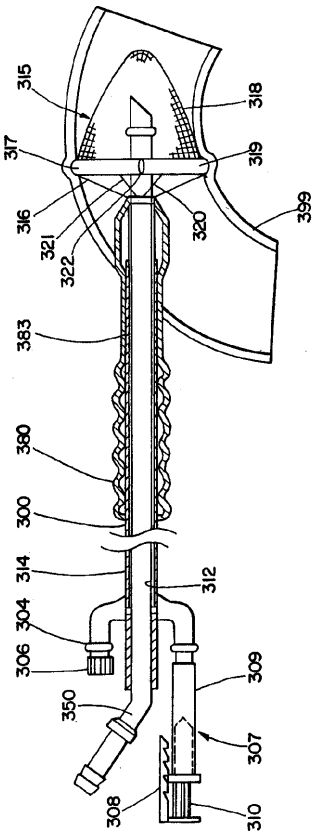

Fig. 9

【図１０】

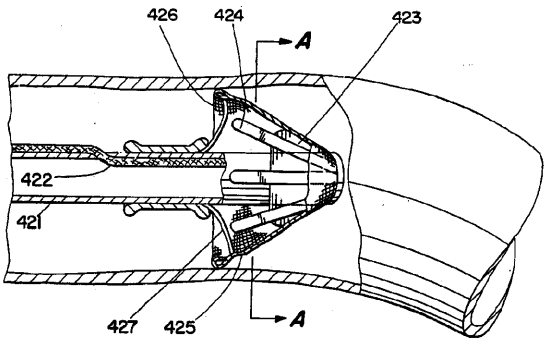

Fig. 10

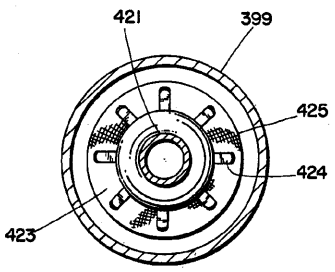

Fig. 10A

【図１１】

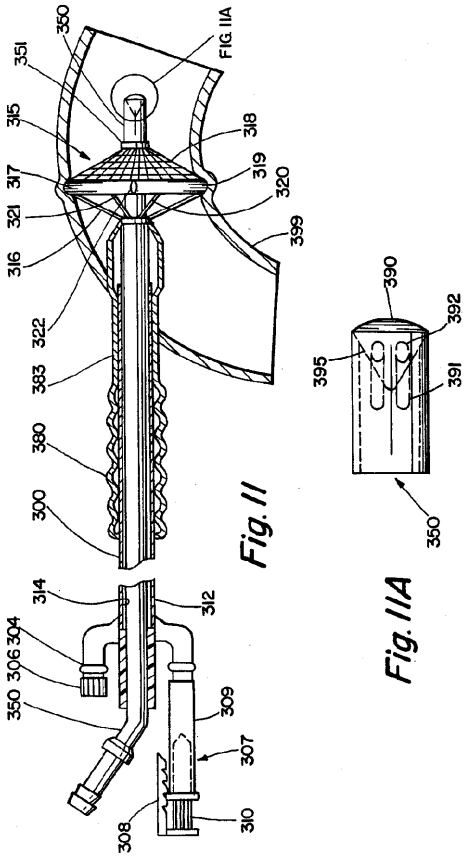

Fig. II

Fig. IIA

【図１２】

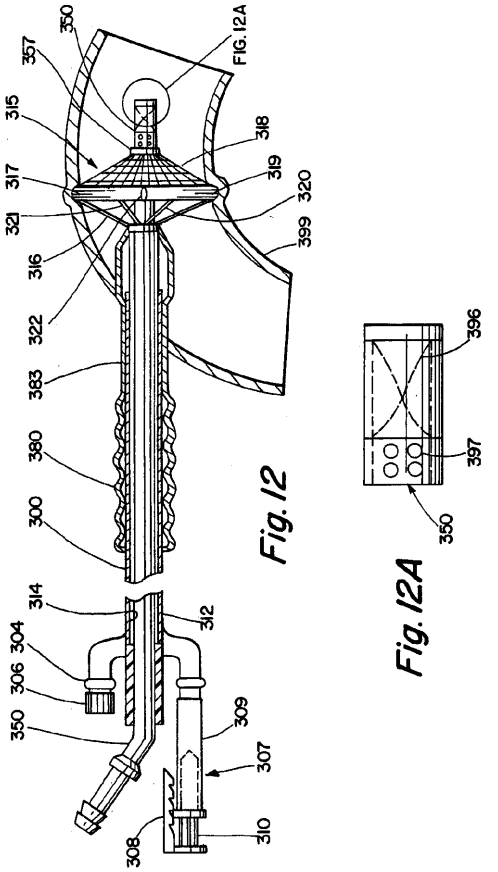

Fig. 12

Fig. 12A

【図１３】

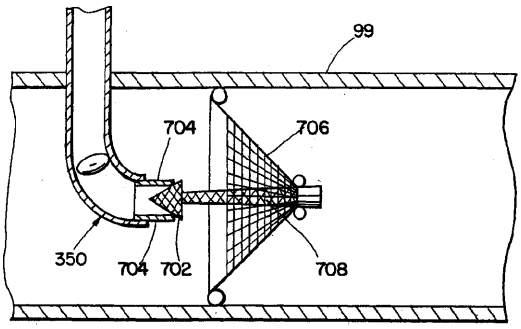

Fig. 13

【図１４】

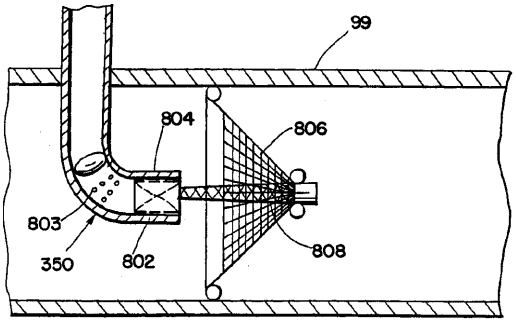

Fig. 14

【図１５】

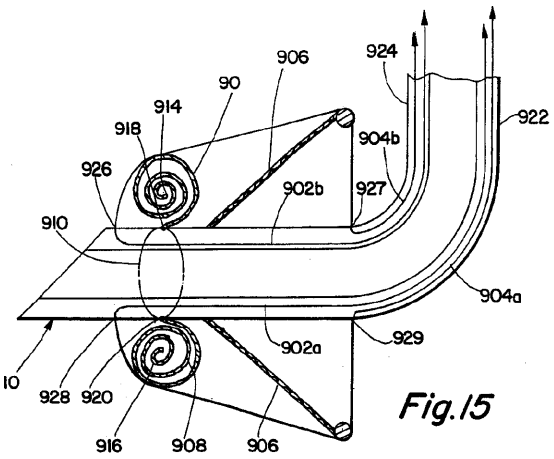

Fig. 15

【図１６】

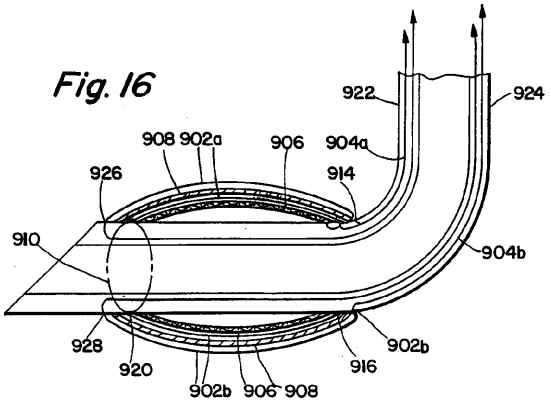

Fig. 16

【図１７】

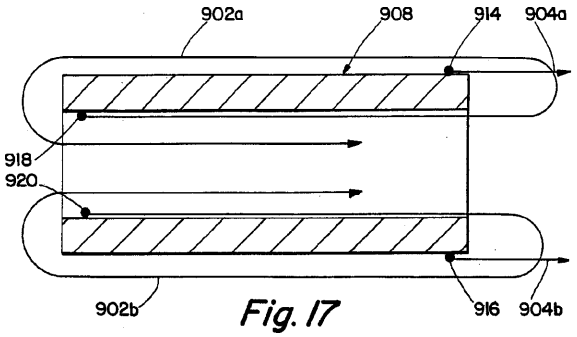

Fig. 17

【図１８】

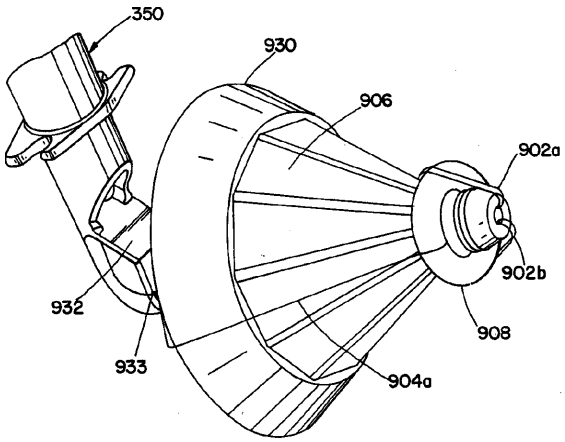

Fig. 18

【図１９】

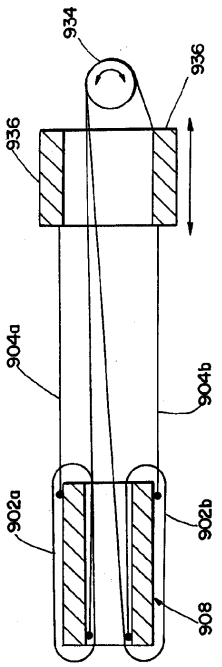

Fig. 19

【図２０】

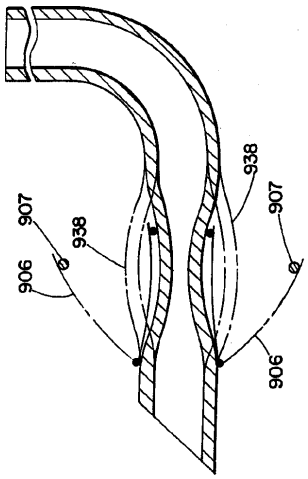

Fig. 20

【図２１】

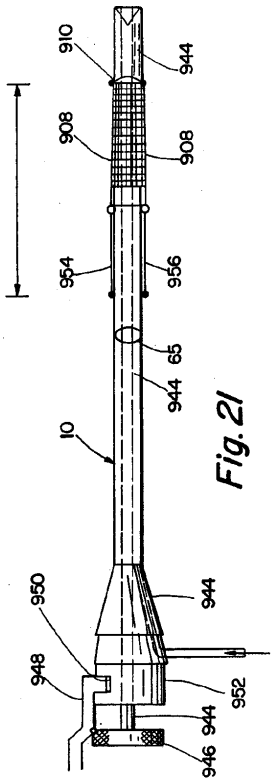

Fig. 21

【図２２】

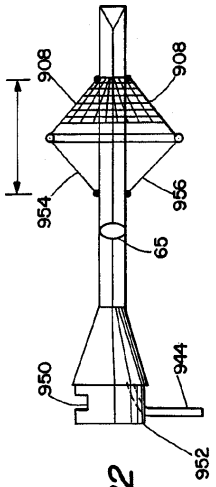

Fig.22

【図２３】

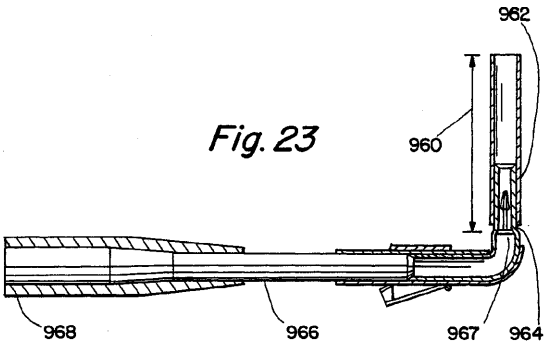

Fig.23

【図２４】

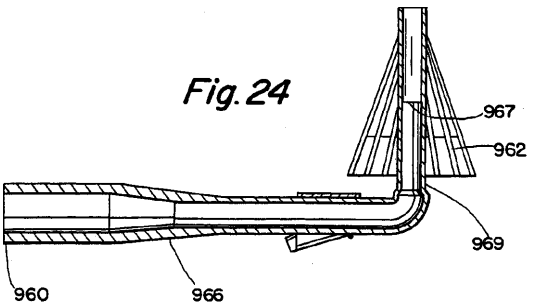

Fig.24

【図２５】

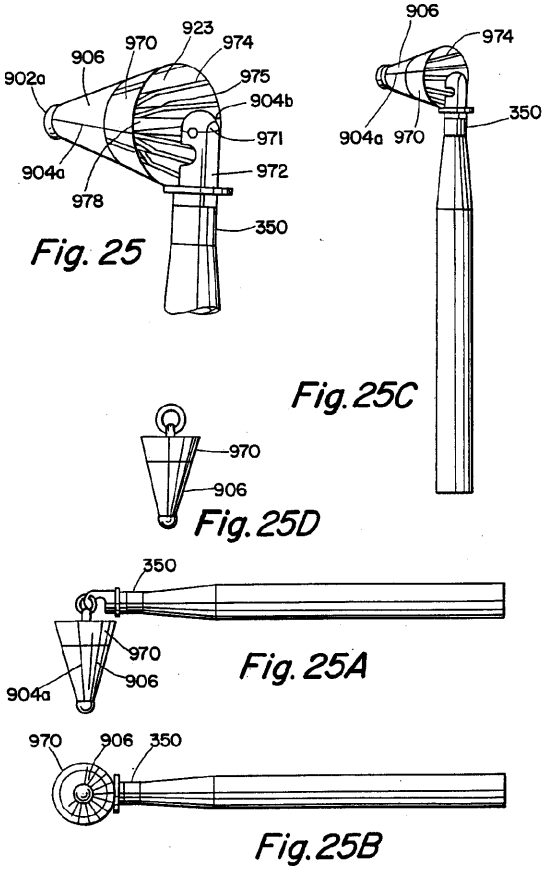

Fig.25

Fig.25C

Fig.25D

Fig.25A

Fig.25B

【図２６】

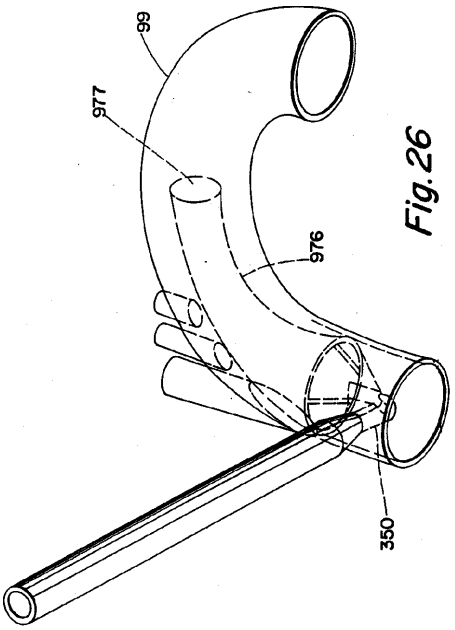

Fig.26