(19)中华人民共和国国家知识产权局

(12)实用新型专利

(10)授权公告号 CN 206569403 U
(45)授权公告日 2017.10.20

(21)申请号 201720245435.1

(22)申请日 2017.03.14

(73)专利权人 浙江卓逸铝业有限公司
地址 314500 浙江省嘉兴市桐乡市经济开发区梧桐街道环城南路2737号

(72)发明人 沈建山 聂姗姗

(74)专利代理机构 杭州天欣专利事务所(普通合伙) 33209
代理人 董力平

(51)Int.Cl.
B65D 6/08(2006.01)
B65D 25/24(2006.01)
B25H 3/04(2006.01)

权利要求书1页 说明书3页 附图2页

(54)实用新型名称

一种折叠承料支架

(57)摘要

本实用新型公开了一种折叠承料支架，属于物料放置设备领域。该实用新型包括平移底座、承料板、挂料板和连接固定板，平移底座下侧均匀设置有多个带刹万向轮，前转动板和中转动板之间水平设置有下承料支架，中转动板和后转动板之间水平设置有上承料支架，上承料支架和下承料支架上沿水平方向依次均匀设置有多块承料板，挂料板水平设置在后转动板上侧，挂料板上沿水平方向依次均匀设置有多个挂料通孔，平移底座两侧与后转动板之间分别倾斜设置有连接固定板。本实用新型结构设计合理，可以高效的将物料进行摆放和挂料，提高了物料储放的数量，并能够在使用完后进行折叠，储运方便，满足使用的需要。

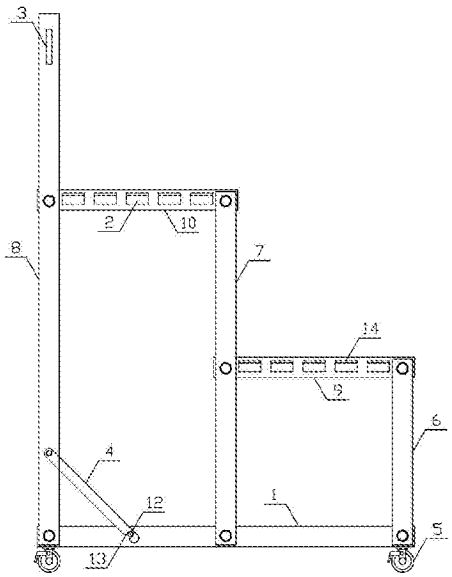

CN 206569403 U

1.一种折叠承料支架，其特征在于：所述折叠承料支架包括平移底座、承料板、挂料板和连接固定板，所述平移底座下侧均匀设置有多个带刹万向轮，平移底座两侧沿水平方向分别依次等间距对称设置有前转动板、中转动板和后转动板，所述前转动板、中转动板和后转动板的长度依次均匀递增，前转动板、中转动板和后转动板的下端分别铰连接于平移底座，所述前转动板和中转动板之间水平设置有下承料支架，下承料支架前后两端分别铰连接于前转动板和中转动板，所述中转动板和后转动板之间水平设置有上承料支架，上承料支架前后两端分别铰连接于中转动板和后转动板，所述上承料支架和下承料支架上沿水平方向依次均匀设置有多块承料板，所述挂料板水平设置在后转动板上侧，挂料板上沿水平方向依次均匀设置有多个挂料通孔，所述平移底座两侧与后转动板之间分别倾斜设置有连接固定板，平移底座两侧分别水平设置有限位杆，连接固定板上端铰连接于后转动板，连接固定板下端设置有与限位杆相适配的限位卡槽。

2.根据权利要求1所述的一种折叠承料支架，其特征在于：所述承料板上侧沿水平方向依次均匀设置有多条防滑橡胶条。

3.根据权利要求1所述的一种折叠承料支架，其特征在于：所述承料板为厚度2.5厘米-3.0厘米的硬质铝型材。

一种折叠承料支架

技术领域

[0001] 本实用新型属于物料放置设备领域，尤其涉及一种折叠承料支架。

背景技术

[0002] 物料支架主要用于放置各种物品，在工业生产上主要放置大量的零配件，只有将各种零配件进行科学有效地分类摆放，才能保持较高的生产效率，在日常生活中主要放置包括花盘和储物箱等各种杂物，可以提高空间的整理效率和质量，现有的承料支架难以根据使用的需要便捷的进行移动，并且承料支架在使用过程中，当将物料水平摆放至承料板上后，物料与承料板之间经常会由于摩擦力不够而使得物料滑落至地面，导致物料产生破损，现有的承料支架并未设置物料挂放机构，导致一些难以水平摆放物品由于不能挂放而不能高效的放置在承料支架上，降低了承料支架的适用范围，现有的承料支架的结构一般为固定式，难以在承料支架的储运过程中将承料支架进行折叠，由于承料支架尺寸规格较大，使得在储运过程中占用的空间也较大，降低了承料支架储运的效率和质量，不能满足生产使用的需要。

实用新型内容

[0003] 本实用新型所要解决的技术问题是克服现有技术中所存在的上述不足，而提供一种结构设计合理，可以高效的将物料进行摆放和挂料，提高了物料储放的数量，并能够在使用完后进行折叠，储运方便的折叠承料支架。

[0004] 为了解决上述技术问题，本实用新型所采用的技术方案是：一种折叠承料支架，其特征在于：所述折叠承料支架包括平移底座、承料板、挂料板和连接固定板，所述平移底座下侧均匀设置有多个带刹万向轮，平移底座两侧沿水平方向分别依次等间距对称设置有前转动板、中转动板和后转动板，所述前转动板、中转动板和后转动板的长度依次均匀递增，前转动板、中转动板和后转动板的下端分别铰连接于平移底座，所述前转动板和中转动板之间水平设置有下承料支架，下承料支架前后两端分别铰连接于前转动板和中转动板，所述中转动板和后转动板之间水平设置有上承料支架，上承料支架前后两端分别铰连接于中转动板和后转动板，所述上承料支架和下承料支架上沿水平方向依次均匀设置有多块承料板，所述挂料板水平设置在后转动板上侧，挂料板上沿水平方向依次均匀设置有多个挂料通孔，所述平移底座两侧与后转动板之间分别倾斜设置有连接固定板，平移底座两侧分别水平设置有限位杆，连接固定板上端铰连接于后转动板，连接固定板下端设置有与限位杆相适配的限位卡槽。

[0005] 进一步地，所述承料板上侧沿水平方向依次均匀设置有多条防滑橡胶条。

[0006] 进一步地，所述承料板为厚度2.5厘米-3.0厘米的硬质铝型材。

[0007] 本实用新型与现有技术相比，具有以下优点和效果：本实用新型结构简单，通过平移底座下侧均匀设置有多个带刹万向轮，使得该折叠承料支架能够根据使用的需要快速便捷的进行平移并固定，通过上承料支架和下承料支架上沿水平方向依次均匀设置有多块承

料板，承料板上侧沿水平方向依次均匀设置有多条防滑橡胶条，使得物料能够水平平稳的放置在承料板上，避免物料在放置过程中滑落至地面，提高了物料储放的质量，通过挂料板水平设置在后转动板上侧，挂料板上沿水平方向依次均匀设置有多个挂料通孔，使得物料能够竖直挂放在挂料板上，提高了物料储放的效率，增加了该折叠承料支架的适用范围，通过前转动板、中转动板和后转动板的下端分别铰连接于平移底座，平移底座两侧与后转动板之间分别倾斜设置有连接固定板，连接固定板可以便捷的进行拆装，使得该折叠承料支架在使用完后可以高效便捷的进行折叠，储运方便，满足生产使用的需要。

附图说明

[0008] 图1是本实用新型一种折叠承料支架的主视图。

[0009] 图2是本实用新型一种折叠承料支架的右视图。

[0010] 图中：1.平移底座，2.承料板，3.挂料板，4.连接固定板，5.带刹万向轮，6.前转动板，7.中转动板，8.后转动板，9.下承料支架，10.上承料支架，11.挂料通孔，12.限位杆，13.限位卡槽，14.防滑橡胶条。

具体实施方式

[0011] 为了进一步描述本实用新型，下面结合附图进一步阐述一种折叠承料支架的具体实施方式，以下实施例是对本实用新型的解释而本实用新型并不局限于以下实施例。

[0012] 如图1、图2所示，本实用新型一种折叠承料支架，包括平移底座1、承料板2、挂料板3和连接固定板4，平移底座1下侧均匀设置有多个带刹万向轮5，平移底座1两侧沿水平方向分别依次等间距对称设置有前转动板6、中转动板7和后转动板8，前转动板6、中转动板7和后转动板8的长度依次均匀递增，前转动板6、中转动板7和后转动板8的下端分别铰连接于平移底座1，前转动板6和中转动板7之间水平设置有下承料支架9，下承料支架9前后两端分别铰连接于前转动板6和中转动板7，中转动板7和后转动板8之间水平设置有上承料支架10，上承料支架10前后两端分别铰连接于中转动板7和后转动板8。本实用新型的上承料支架10和下承料支架9上沿水平方向依次均匀设置有多块承料板2，挂料板3水平设置在后转动板8上侧，挂料板3上沿水平方向依次均匀设置有多个挂料通孔11。本实用新型的平移底座1两侧与后转动板8之间分别倾斜设置有连接固定板4，平移底座1两侧分别水平设置有限位杆12，连接固定板4上端铰连接于后转动板8，连接固定板4下端设置有与限位杆12相适配的限位卡槽13。

[0013] 本实用新型的承料板2上侧沿水平方向依次均匀设置有多条防滑橡胶条14，使得物料能够水平平稳的放置在承料板2上，避免物料在放置过程中滑落至地面，提高了物料储放的质量。本实用新型承料板2为厚度2.5厘米-3.0厘米的硬质铝型材，增加了承料板2的牢固程度，提高了该折叠承料支架的使用周期。

[0014] 采用上述技术方案，本实用新型一种折叠承料支架在使用的时候，通过平移底座1下侧均匀设置有多个带刹万向轮5，使得该折叠承料支架能够根据使用的需要快速便捷的进行平移并固定，通过上承料支架10和下承料支架9上沿水平方向依次均匀设置有多块承料板2，承料板2上侧沿水平方向依次均匀设置有多条防滑橡胶条14，使得物料能够水平平稳的放置在承料板2上，避免物料在放置过程中滑落至地面，提高了物料储放的质量，通过

挂料板3水平设置在后转动板8上侧，挂料板3上沿水平方向依次均匀设置有多个挂料通孔11，使得物料能够竖直挂放在挂料板3上，提高了物料储放的效率，增加了该折叠承料支架的适用范围，通过前转动板6、中转动板7和后转动板8的下端分别铰连接于平移底座1，平移底座1两侧与后转动板8之间分别倾斜设置有连接固定板4，连接固定板4可以便捷的进行拆装，使得该折叠承料支架在使用完后可以高效便捷的进行折叠。通过这样的结构，本实用新型结构设计合理，可以高效的将物料进行摆放和挂料，提高了物料储放的数量，并能够在使用完后将该承料支架进行折叠，储运方便，满足使用的需要。

[0015] 本说明书中所描述的以上内容仅仅是对本实用新型所作的举例说明。本实用新型所属技术领域的技术人员可以对所描述的具体实施例做各种各样的修改或补充或采用类似的方式替代，只要不偏离本实用新型说明书的内容或者超越本权利要求书所定义的范围，均应属于本实用新型的保护范围。

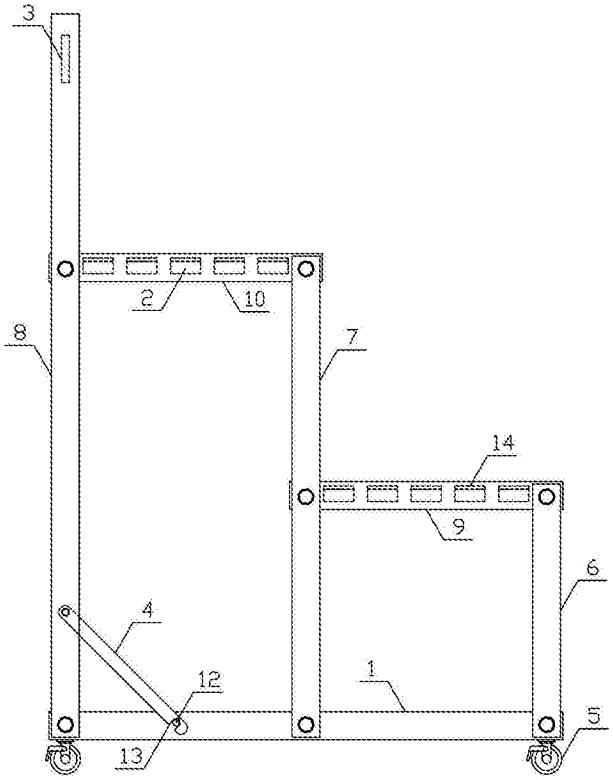

图1

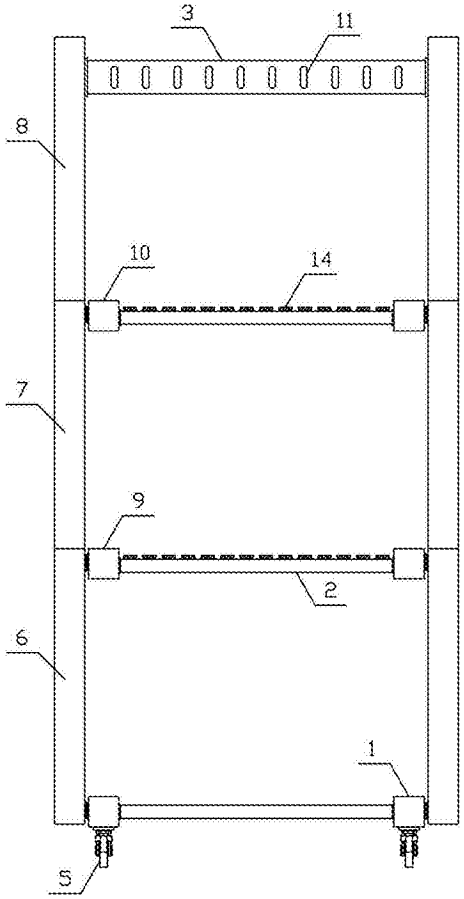

图2