(19)中华人民共和国国家知识产权局

(12)实用新型专利

(10)授权公告号 CN 207943234 U
(45)授权公告日 2018.10.09

(21)申请号 201820202683.2

(22)申请日 2018.02.06

(73)专利权人 高安宝迪生态农业科技有限公司
地址 330800 江西省宜春市高安市独城镇田心新政村田东村

(72)发明人 陈叶青

(74)专利代理机构 南昌赣西专利代理事务所（普通合伙）36121
代理人 何彬

(51)Int.Cl.
B65B 51/06(2006.01)
B65B 59/00(2006.01)

权利要求书1页 说明书3页 附图4页

(54)实用新型名称

一种方便调整高度和包装位置的成品打包机

(57)摘要

本实用新型公开了一种方便调整高度和包装位置的成品打包机，包括箱体和活动环，所述箱体的上端两侧均设置有第一支撑杆，且第一支撑杆的上方中间处连接有顶杆，所述箱体的前侧设置有转盘，且转盘的侧面预留有限位槽，所述箱体的前侧预留有第二凹槽，所述放置台的下方中间处连接有第二支撑杆，所述转盘的后方连接有转轴，且转轴的端口处设置有齿轮，并且齿轮和第二支撑杆之间相连接，所述活动环的内侧壁上包裹有橡胶环。该方便调整高度和包装位置的成品打包机，能够根据箱子尺寸来调节高度，避免需要拉出过长的胶带，导致胶带容易出现粘连的情况，且方便调整包装位置，避免需要不停的移动箱子，节省了劳动者的精力。

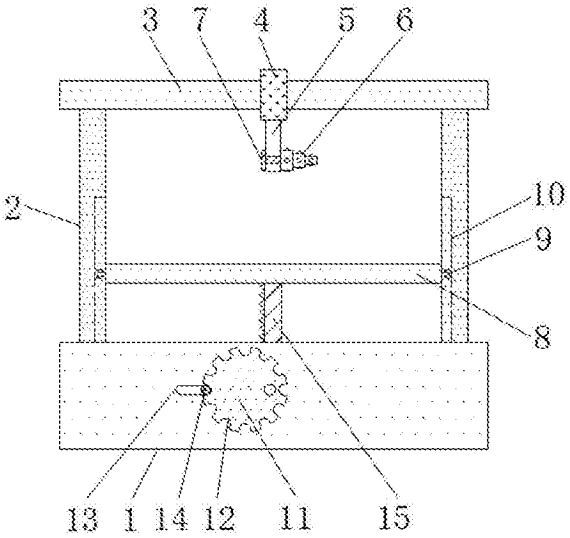

CN 207943234 U

1.一种方便调整高度和包装位置的成品打包机，包括箱体(1)和活动环(4)，其特征在于：所述箱体(1)的上端两侧均设置有第一支撑杆(2)，且第一支撑杆(2)的上方中间处连接有顶杆(3)，所述活动环(4)的下端设置有连接杆(5)，且连接杆(5)的右端设置有安装辊(6)，并且安装辊(6)通过连接销(7)和连接杆(5)之间相连接，所述箱体(1)的上端设置有放置台(8)，且放置台(8)的两端设置有滑轮(9)，并且滑轮(9)与第一支撑杆(2)的连接处设置有第一凹槽(10)，所述箱体(1)的前侧设置有转盘(11)，且转盘(11)的侧面预留有限位槽(12)，所述箱体(1)的前侧预留有第二凹槽(13)，且第二凹槽(13)的内部设置有限位杆(14)，所述放置台(8)的下方中间处连接有第二支撑杆(15)，所述转盘(11)的后方连接有转轴(17)，且转轴(17)的端口处设置有齿轮(16)，并且齿轮(16)和第二支撑杆(15)之间相连接，所述安装辊(6)的侧面设置有橡胶块(18)，所述活动环(4)的内侧壁上包裹有橡胶环(19)。

2.根据权利要求1所述的一种方便调整高度和包装位置的成品打包机，其特征在于：所述顶杆(3)贯穿活动环(4)，且活动环(4)和顶杆(3)之间构成滑动结构。

3.根据权利要求1所述的一种方便调整高度和包装位置的成品打包机，其特征在于：所述安装辊(6)通过连接销(7)与连接杆(5)之间构成转动结构，且安装辊(6)的直径尺寸由左到右逐渐减小。

4.根据权利要求1所述的一种方便调整高度和包装位置的成品打包机，其特征在于：所述限位槽(12)均匀的设置在转盘(11)的侧面，且限位槽(12)和限位杆(14)之间构成卡槽连接，并且限位杆(14)通过第二凹槽(13)与箱体(1)之间构成滑动连接。

5.根据权利要求1所述的一种方便调整高度和包装位置的成品打包机，其特征在于：所述第二支撑杆(15)贯穿进箱体(1)，且第二支撑杆(15)面朝齿轮(16)的方向上设置有齿条状结构。

6.根据权利要求1所述的一种方便调整高度和包装位置的成品打包机，其特征在于：所述橡胶块(18)在安装辊(6)不同直径的侧面上均匀分布，且橡胶块(18)和安装辊(6)之间固定连接。

一种方便调整高度和包装位置的成品打包机

技术领域

[0001] 本实用新型涉及打包机技术领域，具体为一种方便调整高度和包装位置的成品打包机。

背景技术

[0002] 打包机是用来对产品进行包装的一种机器，其作用是减少人工包装所用的时间，进而加快包装进度。当前的成品打包机还存在一些问题，比如说在对一些箱子进行包装时，不能根据箱子的尺寸来调整高度，使得胶带需要拉的很长，这种打包方式有可能会造成胶带粘连，进而延缓包装进度，且当前的打包机的包装机构大都是固定死的，当需要对箱子的不同位置进行打包时，往往需要移动箱子才能完成，会浪费劳动者的精力，因此我们提出一种方便调整高度和包装位置的成品打包机，来解决上述问题。

实用新型内容

[0003] 本实用新型的目的在于提供一种方便调整高度和包装位置的成品打包机，以解决上述背景技术中提出的打包机不能根据箱子的尺寸来调整高度和不能调整包装位置的问题。

[0004] 为实现上述目的，本实用新型提供如下技术方案：一种方便调整高度和包装位置的成品打包机，包括箱体和活动环，所述箱体的上端两侧均设置有第一支撑杆，且第一支撑杆的上方中间处连接有顶杆，所述活动环的下端设置有连接杆，且连接杆的右端设置有安装辊，并且安装辊通过连接销和连接杆之间相连接，所述箱体的上端设置有放置台，且放置台的两端设置有滑轮，并且滑轮与第一支撑杆的连接处设置有第一凹槽，所述箱体的前侧设置有转盘，且转盘的侧面预留有限位槽，所述箱体的前侧预留有第二凹槽，且第二凹槽的内部设置有限位杆，所述放置台的下方中间处连接有第二支撑杆，所述转盘的后方连接有转轴，且转轴的端口处设置有齿轮，并且齿轮和第二支撑杆之间相连接，所述安装辊的侧面设置有橡胶块，所述活动环的内侧壁上包裹有橡胶环。

[0005] 优选的，所述顶杆贯穿活动环，且活动环和顶杆之间构成滑动结构。

[0006] 优选的，所述安装辊通过连接销与连接杆之间构成转动结构，且安装辊的直径尺寸由左到右逐渐减小。

[0007] 优选的，所述限位槽均匀的设置在转盘的侧面，且限位槽和限位杆之间构成卡槽连接，并且限位杆通过第二凹槽与箱体之间构成滑动连接。

[0008] 优选的，所述第二支撑杆贯穿进箱体，且第二支撑杆面朝齿轮的方向上设置有齿条状结构。

[0009] 优选的，所述橡胶块在安装辊不同直径的侧面上均匀分布，且橡胶块和安装辊之间固定连接。

[0010] 与现有技术相比，本实用新型的有益效果是：该方便调整高度和包装位置的成品打包机，能够根据箱子尺寸来调节高度，避免需要拉出过长的胶带，导致胶带容易出现粘连

的情况，且方便调整包装位置，避免需要不停的移动箱子，节省了劳动者的精力，

[0011] (1)设有顶杆、活动环和橡胶环，活动环能够在顶杆上移动，进而当需要对产品不同的位置打包时，不需要反复的拖移产品，起到了省力的作用，而橡胶环的设置，能够增加顶杆和活动环之间的摩擦力，使得在进行包装时，活动环不会轻易出现活动的情况；

[0012] (2)设有安装辊、连接销和橡胶块，当卷状的胶带安装到安装辊上后，因为安装辊可以通过连接销而围绕连接杆旋转，进而使胶带可以旋转，方便对产品进行包装，而安装辊的形状，使得不同型号的胶带可以安装到安装辊上面，并且橡胶块的设置，方便增加胶带和安装辊之间的摩擦力，能够对胶带进行固定；

[0013] (3)设有转盘、转轴、齿轮、第二支撑杆和放置台，当需要调整放置台的高度时，可以转动转盘，使转轴带动齿轮旋转，进而齿轮和第二支撑杆相互配合，能够带动放置台上下移动，起到了调整放置台高度的作用，进而方便对不同尺寸的箱子进行打包，避免胶带被拉伸的过长，导致其容易缠绕在一起；

[0014] (4)设有滑轮和第一凹槽，当放置台在上下移动时，滑轮和第一凹槽之间相互配合，能够降低放置台和第一支撑杆之间的摩擦力；

[0015] (5)设有限位槽、第二凹槽和限位杆，当需要对调整后的放置台进行固定时，可以在第二凹槽中移动限位杆，使限位杆卡进最近一处的限位槽中，进而对转盘进行固定，起到了固定放置台高度的作用。

附图说明

[0016] 图1为本实用新型正视结构示意图；

[0017] 图2为本实用新型正视剖面结构示意图；

[0018] 图3为本实用新型箱体俯视剖面结构示意图；

[0019] 图4为本实用新型安装辊右侧视结构示意图；

[0020] 图5为本实用新型活动环和连接杆左侧视结构示意图。

[0021] 图中：1、箱体，2、第一支撑杆，3、顶杆，4、活动环，5、连接杆，6、安装辊，7、连接销，8、放置台，9、滑轮，10、第一凹槽，11、转盘，12、限位槽，13、第二凹槽，14、限位杆，15、第二支撑杆，16、齿轮，17、转轴，18、橡胶块，19、橡胶环。

具体实施方式

[0022] 下面将结合本实用新型实施例中的附图，对本实用新型实施例中的技术方案进行清楚、完整地描述，显然，所描述的实施例仅仅是本实用新型一部分实施例，而不是全部的实施例。基于本实用新型中的实施例，本领域普通技术人员在没有做出创造性劳动前提下所获得的所有其他实施例，都属于本实用新型保护的范围。

[0023] 请参阅图1-5，本实用新型提供一种技术方案：一种方便调整高度和包装位置的成品打包机，包括箱体1、第一支撑杆2、顶杆3、活动环4、连接杆5、安装辊6、连接销7、放置台8、滑轮9、第一凹槽10、转盘11、限位槽12、第二凹槽13、限位杆14、第二支撑杆15、齿轮16、转轴17、橡胶块18和橡胶环19，箱体1的上端两侧均设置有第一支撑杆2，且第一支撑杆2的上方中间处连接有顶杆3，顶杆3贯穿活动环4，且活动环4和顶杆3之间构成滑动结构，方便在顶杆3上移动活动环4，起到调整包装位置的作用，活动环4的下端设置有连接杆5，且连接杆5

的右端设置有安装辊6，并且安装辊6通过连接销7和连接杆5之间相连接，安装辊6通过连接销7与连接杆5之间构成转动结构，且安装辊6的直径尺寸由左到右逐渐减小，安装辊6可以通过连接销7而围绕连接杆5旋转，进而使胶带可以旋转，方便对产品进行包装，而安装辊6的形状，使得不同型号的胶带可以安装到安装辊6上面，箱体1的上端设置有放置台8，且放置台8的两端设置有滑轮9，并且滑轮9与第一支撑杆2的连接处设置有第一凹槽10，箱体1的前侧设置有转盘11，且转盘11的侧面预留有限位槽12，限位槽12均匀的设置在转盘11的侧面，且限位槽12和限位杆14之间构成卡槽连接，并且限位杆14通过第二凹槽13与箱体1之间构成滑动连接，方便利用限位杆14和限位槽12对转盘11进行固定，起到了固定放置台8的作用，箱体1的前侧预留有第二凹槽13，且第二凹槽13的内部设置有限位杆14，放置台8的下方中间处连接有第二支撑杆15，第二支撑杆15贯穿进箱体1，且第二支撑杆15面朝齿轮16的方向上设置有齿条状结构，第二支撑杆15能够被齿轮16带动着上下移动，进而能够对放置台8的高度进行调节，转盘11的后方连接有转轴17，且转轴17的端口处设置有齿轮16，并且齿轮16和第二支撑杆15之间相连接，安装辊6的侧面设置有橡胶块18，橡胶块18在安装辊6不同直径的侧面上均匀分布，且橡胶块18和安装辊6之间固定连接，橡胶环18的设置，能够增加顶杆3和活动环4之间的摩擦力，使得在进行包装时，活动环4不会轻易出现活动的情况，活动环4的内侧壁上包裹有橡胶环19。

[0024] 工作原理：在使用该方便调整高度和包装位置的成品打包机时，应先检查该装置的各个零件是否完好，然后将箱体1水平放置，当需要对产品进行打包时，可以将产品放在放置台8上，然后转动转盘11，使转轴17带动齿轮16旋转，进而齿轮16和第二支撑杆15相互配合，能够带动放置台8上下移动，起到了调整放置台8高度的作用，进而方便对不同尺寸的产品进行打包，避免胶带被拉伸的过长，导致其容易缠绕在一起，滑轮9和第一凹槽10之间相互配合，能够降低放置台8和第一支撑杆2之间的摩擦力，使放置台8可以移动的更加顺利，当调整完成后，可以在第二凹槽13中移动限位杆14，使限位杆14卡进限位槽12中，从而对转盘11进行固定，进而起到固定放置台8高度的作用，然后将胶带安装到安装辊6上，橡胶块18的设置，能够对胶带进行固定，避免胶带在打包时容易出现活动的情况，安装辊6和连接销7相互配合，能围绕连接杆5旋转，进而使上面的胶带可以旋转，方便对产品进行包装，当需要调整打包位置时，可以在顶杆3上移动活动环4，起到调整活动环4位置的作用，避免需要不停的拖动产品，方便对产品进行打包，该过程即为本实用新型的工作流程。

[0025] 以上对本实用新型实施例所提供的技术方案进行了详细介绍，本文中应用了具体个例对本实用新型实施例的原理以及实施方式进行了阐述，以上实施例的说明只适用于帮助理解本实用新型实施例的原理；同时，对于本领域的一般技术人员，依据本实用新型实施例，在具体实施方式以及应用范围上均会有改变之处，综上所述，本说明书内容不应理解为对本实用新型的限制。

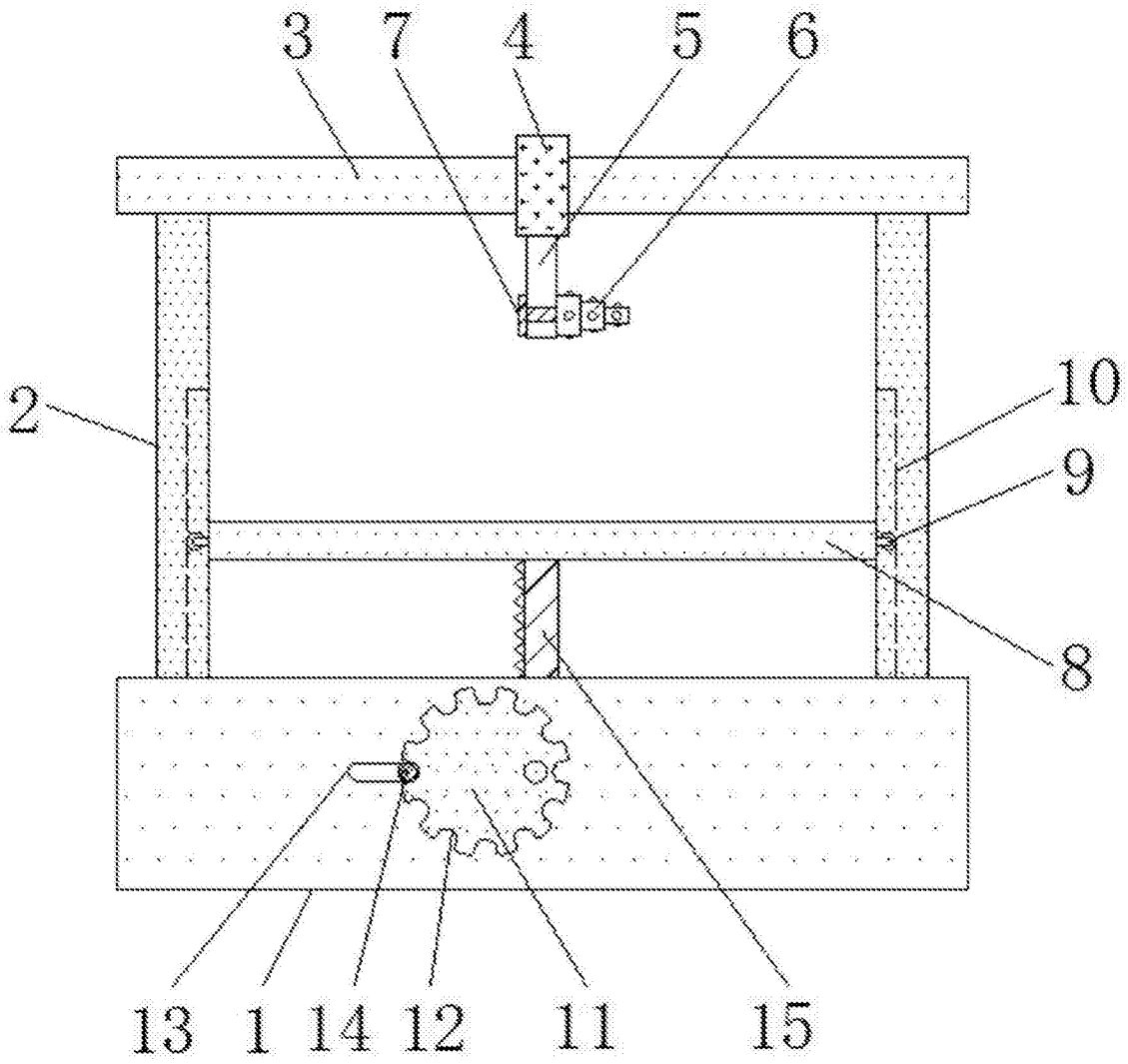

图1

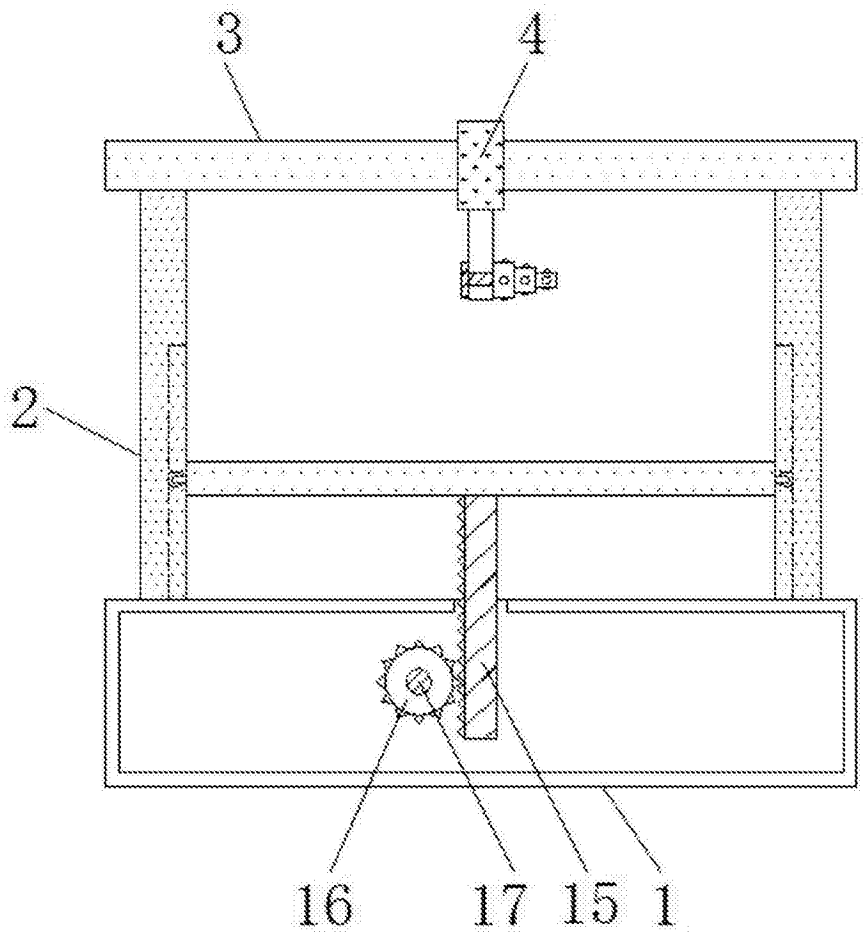

图2

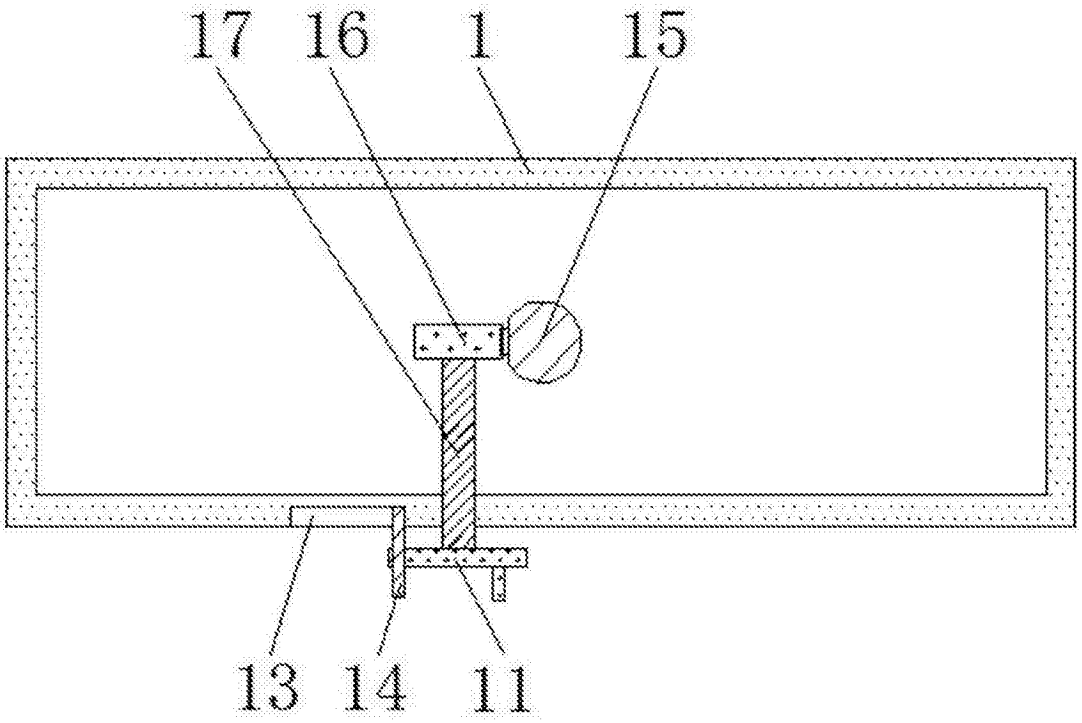

图3

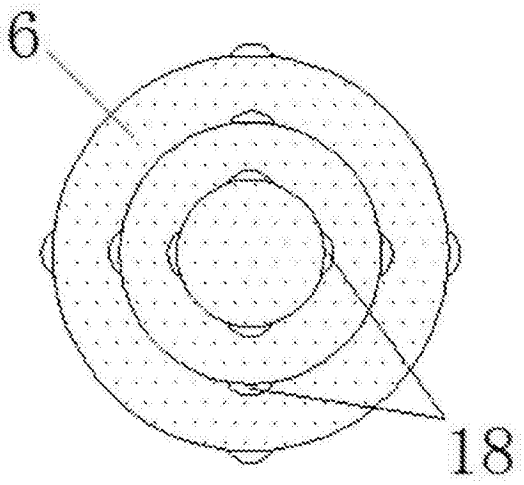

图4

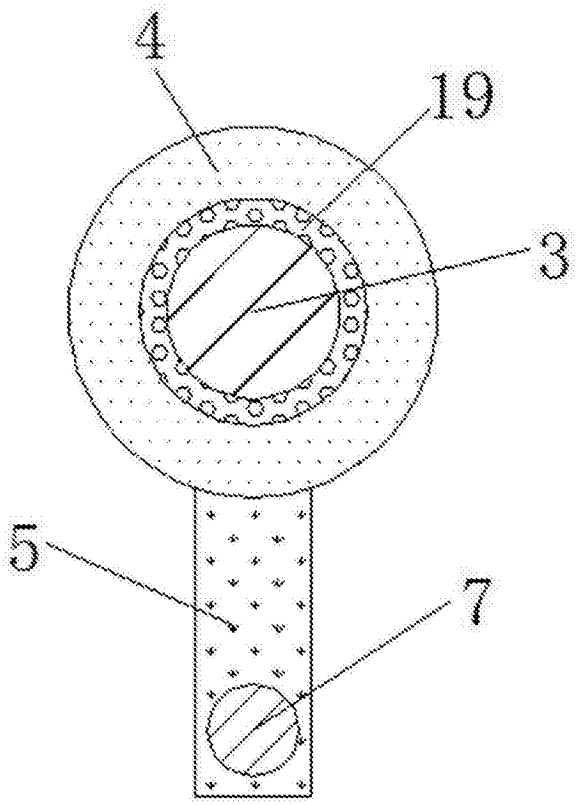

图5