(19)中华人民共和国国家知识产权局

(12)实用新型专利

(10)授权公告号 CN 206026439 U
(45)授权公告日 2017.03.22

(21)申请号 201620780669.1

(22)申请日 2016.07.22

(73)专利权人 四川大学华西医院
地址 610041 四川省成都市武侯区外南国学巷37号

(72)发明人 赵淑珍 何晓俐 谭明英

(74)专利代理机构 成都虹桥专利事务所(普通合伙) 51124
代理人 许泽伟

(51)Int.Cl.
A61B 50/31(2016.01)
A61B 5/153(2006.01)

权利要求书1页 说明书4页 附图2页

(54)实用新型名称

一次性动脉采血包

(57)摘要

本实用新型涉及医疗器具技术领域，尤其涉及一种一次性动脉采血包。本实用新型公开的一次性动脉采血包，包括密封的外包装袋，在所述外包装袋内依次存放有消毒用手套、垫穿刺部位用治疗巾、消毒棉签、采血用手套、有孔治疗巾、采血器和止血贴，所述消毒用手套、垫穿刺部位用治疗巾、消毒棉签、采血用手套、有孔治疗巾、采血器和止血贴用治疗巾包裹。这种结构的一次性动脉采血包可以使医护人员严格按照动脉采血的标准操作流程执行无菌操作，保证动脉采血穿刺的成功率及标本合格率，减少动脉采血并发症的产生，从而减少病人所受痛苦，降低医疗费用；还可以增加病人对院方和医护人员的信任度，避免或减少医患纠纷的产生。

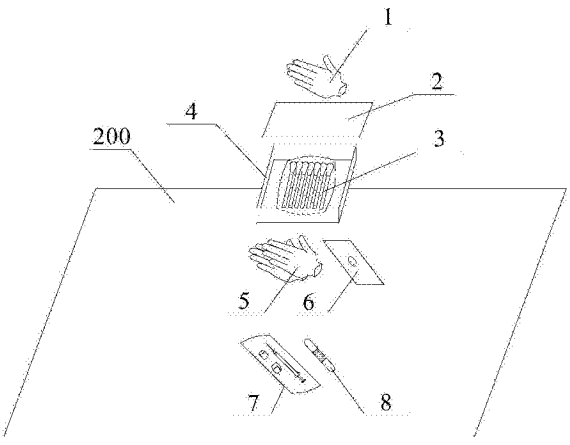

CN 206026439 U

1.一次性动脉采血包，其特征在于：包括密封的外包装袋(100)，在所述外包装袋(100)内依次存放有消毒用手套(1)、垫穿刺部位用治疗巾(2)、消毒棉签(3)、采血用手套(5)、有孔治疗巾(6)、采血器(7)和止血贴(8)，所述消毒用手套(1)、垫穿刺部位用治疗巾(2)、消毒棉签(3)、采血用手套(5)、有孔治疗巾(6)、采血器(7)和止血贴(8)用治疗巾(200)包裹。

2.根据权利要求1所述的一次性动脉采血包，其特征在于：所述消毒用手套(1)、垫穿刺部位用治疗巾(2)、消毒棉签(3)、采血用手套(5)、有孔治疗巾(6)、采血器(7)和止血贴(8)按三层存放，从上至下，第一层存放消毒用手套(1)、垫穿刺部位用治疗巾(2)和自带包装并且浸有消毒液的消毒棉签(3)，第二层存放采血用手套(5)和有孔治疗巾(6)，第三层存放自带包装的采血器(7)和止血贴(8)。

3.根据权利要求2所述的一次性动脉采血包，其特征在于：第一层的消毒用手套(1)位于垫穿刺部位用治疗巾(2)之上，自带包装并且浸有消毒液的消毒棉签(3)放置在盘子(4)内，第二层的采血用手套(5)位于有孔治疗巾(6)之上，第三层自带包装的采血器(7)和止血贴(8)并排存放。

4.根据权利要求3所述的一次性动脉采血包，其特征在于：所述采血器(7)的包装袋内还存放有密封塞(71)和密封帽(72)。

5.根据权利要求4所述的一次性动脉采血包，其特征在于：所述止血贴(8)包括粘性胶带(81)和设置在粘性胶带(81)中间的棉片(82)。

一次性动脉采血包

技术领域

[0001] 本实用新型属于医疗器具技术领域，尤其涉及一种一次性动脉采血包。

背景技术

[0002] 动脉采血是一种常用的采血方法，主要目的是为了抽取动脉血液标本，进行血液气体的分析。血气分析是判断危重病人病情的重要指标之一。有的危重病人需反复穿刺动脉血做血气分析，而频繁穿刺动脉，易造成穿刺部位感染，局部血肿，动脉血栓栓塞，假性动脉瘤等并发症。其中穿刺部位感染是比较常见且危害较大的并发症，被感染者的穿刺部位皮肤会有红、肿、热、痛的症状，严重者有脓肿形成，个别病人会出现全身的症状，高热，甚至会造成体弱的老人或者小孩死亡。

[0003] 没有严格执行无菌操作是造成动脉采血感染的主要原因。据现状调查，目前医护人员在动脉采血前进行用物准备时，都为临时准备，先将采血器、消毒液、手套、治疗巾等采血用品分别准备齐全后放置在治疗车上，再推到病人床旁；采血过程中，再将相应的用物逐件打开使用。这种采血用物临时准备的方法有以下缺点：第一，医护人员在对病人采血前，需要临时将散放的采血用物整理成套，而做血气分析的病人通常为病情危重需抢救病人，临时准备用物存在浪费时间，甚至有时会出现医护人员采血用物准备不全的情况，进而延误抢救时机；第二，采血过程中由于用物需逐件打开，用物在使用过程中缺少一个有效的无菌放置环境，采血人员的操作也因此缺乏连贯性，较难按动脉采血标准流程采血，存在交叉感染风险；第三，散放的采血用物会给病人带来不专业的感觉，容易造成病人心理上的恐慌，不配合，增加采血难度，甚至增加医患纠纷隐患。综上所述，临时准备动脉采血用物可能存在延误抢救时间、交叉感染、降低采血成功率甚至增加医患纠纷隐患的潜在风险。

实用新型内容

[0004] 本实用新型所要解决的技术问题是：提供一种能快速准备齐全并能够有利于医护人员严格按照标准流程操作的一次性动脉采血包。

[0005] 本实用新型解决其技术问题所采用的一次性动脉采血包，包括密封的外包装袋，在所述外包装袋内依次存放有消毒用手套、垫穿刺部位用治疗巾、消毒棉签、采血用手套、有孔治疗巾、采血器和止血贴，所述消毒用手套、垫穿刺部位用治疗巾、消毒棉签、采血用手套、有孔治疗巾、采血器和止血贴用治疗巾包裹。

[0006] 进一步的是，所述消毒用手套、垫穿刺部位用治疗巾、消毒棉签、采血用手套、有孔治疗巾、采血器和止血贴按三层存放，从上至下，第一层存放消毒用手套、垫穿刺部位用治疗巾和自带包装并且浸有消毒液的消毒棉签，第二层存放采血用手套和有孔治疗巾，第三层存放自带包装的采血器和止血贴。

[0007] 进一步的是，第一层的消毒用手套位于垫穿刺部位用治疗巾之上，自带包装并且浸有消毒液的消毒棉签放置在盘子内，第二层的采血用手套位于有孔治疗巾之上，第三层自带包装的采血器和止血贴并排存放。

[0008] 进一步的是，所述采血器的包装袋内还存放有密封塞和密封帽。

[0009] 进一步的是，所述止血贴包括粘性胶带和设置在粘性胶带中间的棉片。

[0010] 本实用新型的有益效果是：由于将所有动脉采血用物预先备齐在一个密封的外包装袋内，可以保证动脉采血用物使用前存于无菌环境中，可以节省医护人员准备用物时间并保证用物齐全，同时还可以方便医护人员携带；由于消毒用手套、垫穿刺部位用治疗巾、消毒棉签、采血用手套、有孔治疗巾、采血器和止血贴用治疗巾包裹住，在使用时，可将治疗巾展开铺设在桌面或治疗车上形成无菌区域，保证其在使用过程中始终处于无菌环境中；由于外包装袋内的消毒用手套、垫穿刺部位用治疗巾、消毒棉签、采血用手套、有孔治疗巾、采血器和止血贴的分层依序排列，可以保证医护人员严格按照动脉采血的标准操作流程进行采血保证其操作的连贯性及血样本的合格率；由于一个外包装袋内仅存放一套采血用品，可以做到一对一的一次性使用，消除病人对于交叉感染的顾虑，能使病人更好地与医护人员配合，尽量使穿刺一次性成功，减小频繁穿刺动脉造成的穿刺部位感染几率。

附图说明

[0011] 图1是本实用新型的一个实施例的爆炸结构示意图；

[0012] 图2是本实用新型的一个实施例的整体包装结构示意图；

[0013] 图3是本实用新型涉及的采血器的一个实施例的结构示意图；

[0014] 图4是本实用新型涉及的止血贴的一个实施例的结构示意图；

[0015] 图中零部件、部位及编号：外包装袋100、治疗巾200、消毒用手套1、垫穿刺部位用治疗巾2、消毒棉签3、盘子4、采血用手套5、有孔治疗巾6、采血器7、密封塞71、密封帽72、止血贴8、粘性胶带81、棉片82。

具体实施方式

[0016] 下面结合附图对本实用新型作进一步说明。在此需要说明的是，对于这些实施方式的说明用于帮助理解本实用新型，但并不构成对本实用新型的限定。

[0017] 如图1至图4所示，本实用新型包括密封的外包装袋100，外包装袋100内为无菌环境，在外包装袋100内依次存放有消毒用手套1、垫穿刺部位用治疗巾2、消毒棉签3、采血用手套5、有孔治疗巾6、采血器7和止血贴8，消毒用手套1、垫穿刺部位用治疗巾2、消毒棉签3、采血用手套5、采血器7和止血贴8用治疗巾200包裹住，此处的消毒棉签3是已经沾有消毒液的棉签。采血器7一般自带包装袋，在其包装袋内一般还存放有密封塞71和密封帽72，采血器7用于穿刺采血，密封塞71和密封帽72用于采血完成后将采血器7的针头密封住，防止空气进入，影响检测结果。治疗巾200一方面可以将消毒用手套1、垫穿刺部位用治疗巾2、消毒棉签3、采血用手套5、有孔治疗巾6、采血器7和止血贴8包裹住，使它们在外包装袋100内形成相对稳定的排列顺序，另一方面在使用时拆开外包装袋后，可以将治疗巾200平铺开来，形成一个无菌区域，消毒用手套1、垫穿刺部位用治疗巾2、消毒棉签3、采血用手套5、有孔治疗巾6、采血器7和止血贴8均位于这个无菌区域内，防止交叉感染。动脉采血时，一般先选择好动脉，首先拆开外包装袋100，将治疗巾包取出，展开治疗巾200；带上消毒用手套1，并将垫手用治疗巾2垫在病人穿刺部位下方，预防采血过程中血液污染病人的局部环境；用消毒棉签3对病人穿刺部位进行2次消毒，换下消毒用手套1，戴上采血用手套5，将有孔治疗巾6

盖在病人的穿刺部位，使经过消毒的穿刺部位从有孔治疗巾6的孔中暴露出来，握持采血器7对病人进行穿刺采血；采血后需要将采血器7的针头斜面刺入用于密封的橡皮塞内，以免空气进入影响结果；最后，用止血贴8压迫穿刺点至少5～10分钟，根据病情适当延长按压时间。由于采血用品消毒用手套1、垫穿刺部位用治疗巾2、消毒棉签3、采血用手套5、有孔治疗巾6、采血器7和止血贴8是按照采血过程中的使用顺序存放的，并且这些采血用品是动脉采血过程中严格执行无菌操作必不可少的，因此，一方面可以使医护人员根据采血包内的采血用品严格执行无菌操作，另一方面也可以方便医护人员拿取采血用品，提高动脉采血的合格率，使所有采血用品暴露在空气中的时间尽量短，保证整个采血过程是在无菌环境中进行的。并且，一个动脉采血包对应一个病人，可以使病人放心，提高病人的配合度。

[0018] 具体，为了使包装袋所占空间尽量小，并且进一步增加采血过程中的无菌效果，如图1所示，消毒用手套1、垫穿刺部位用治疗巾2、消毒棉签3、采血用手套5、有孔治疗巾6、采血器7和止血贴8按三层存放，从上至下，第一层存放消毒用手套1、垫穿刺部位用治疗巾2和自带包装并且浸有消毒液的消毒棉签3，第二层存放采血用手套5和有孔治疗巾6，第三层存放自带包装的采血器和止血贴，用治疗巾200包裹后再放置于所述外包装袋内。分层放置可以减小外包装袋100的横向尺寸，使整个外包装袋100的结构更加立体，方便存放和携带。将采血用物按照多层结构存放后，可以保证位于下面的还未使用的采血用品尽量晚地暴露在外，也就尽量缩短了采血用品暴露在空气中的时间，可以增加整个采血过程中的无菌效果。当然，也可以将所有采血用品按照使用顺序排成一列包裹在治疗巾200内。

[0019] 优选的，第一层的消毒用手套1位于垫穿刺部位用治疗巾2之上，自带包装并且浸有消毒液的消毒棉签3放置在盘子4内，第二层存放采血用手套5位于有孔治疗巾6之上，第三层的自带包装的采血器7和止血贴8并排存放。由于消毒用手套1和垫穿刺部位用治疗巾2均比较薄，因此可以将其上下放置；由于消毒是比较独立的一个步骤，因此，为了防止与其他采血用品交叉混合，将其单独放置于一层中的盘子4中，消毒这个步骤进行完之后，还可将盘子4用作污物盘，可暂时存放使用过的棉签等；位于第二层的采血用手套5位于有孔治疗巾6之上，采血用手套5可以保证医护人员的双手在操作中始终处于无菌状态，可以在穿刺时用手指触摸消毒后的动脉搏动，从而保证穿刺成功率；第三层自带包装的采血器7和止血贴8并列放置，止血贴8可以用于对病人的穿刺部位进行压迫止血及保护穿刺部位。位于第二层的采血用手套5和有孔治疗巾6也可以如图1所示，并排存放。

[0020] 优选的，在外包装袋100内依序分层存放有消毒用手套1只、垫穿刺部位用治疗巾1张、消毒棉签6根、盘子1个、采血用手套1双、有孔治疗巾1张、采血器1套和止血贴1张，所述消毒用手套1、垫穿刺部位用治疗巾2、消毒棉签3、采血用手套5、有孔治疗巾6、采血器7和止血贴8均用治疗巾200包裹。

[0021] 具体，在采血用手套5和采血器7之间存放的有孔治疗巾6的中部带有一孔，孔可以为圆形或者方形。有孔治疗巾6的作用是铺在病人穿刺部位上面，使经过消毒的需要穿刺的部位通过孔暴露出来，可以防止医护人员在采血过程中触碰到病人没有消毒的部位，防止造成交叉感染。

[0022] 综上所述，本实用新型的一次性动脉采血包可以使医护人员能快速准备齐全用物，避免延误抢救病人时机；还可以增加病人对院方和医护人员的信任度，保证动脉采血穿刺的成功率及样本合格率，减少病人痛苦；并有利于医护人员严格按照标准流程操作，防止

交叉感染;基于上述三点优点,更减少了医患纠纷隐患,从而有助于和谐医患关系。

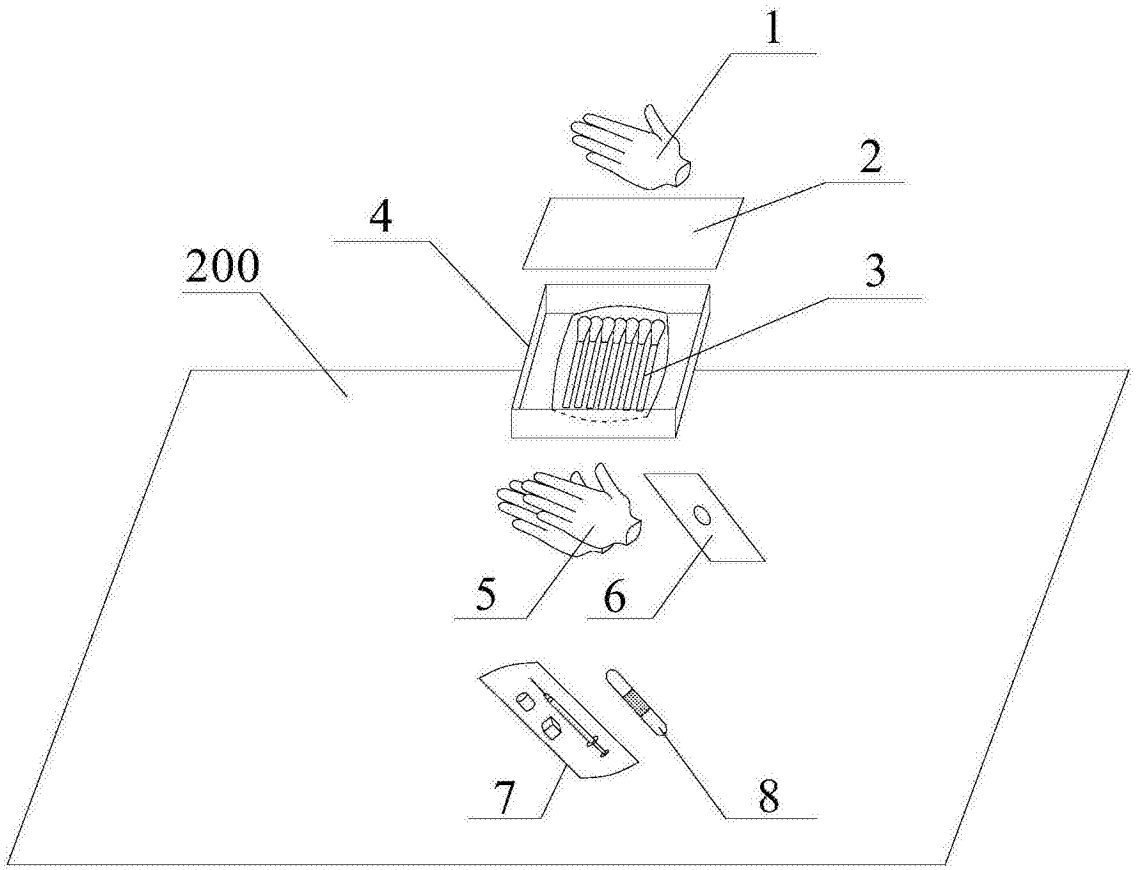

图1

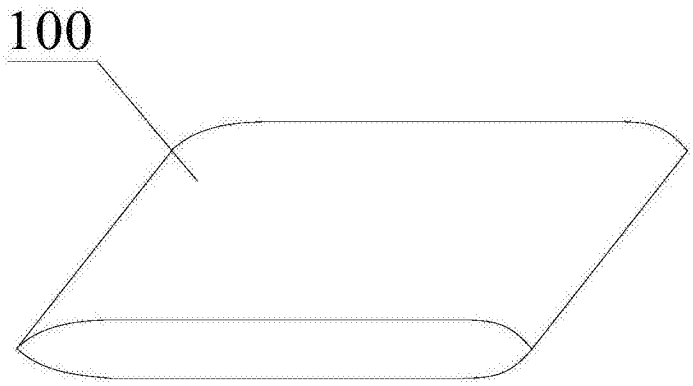

图2

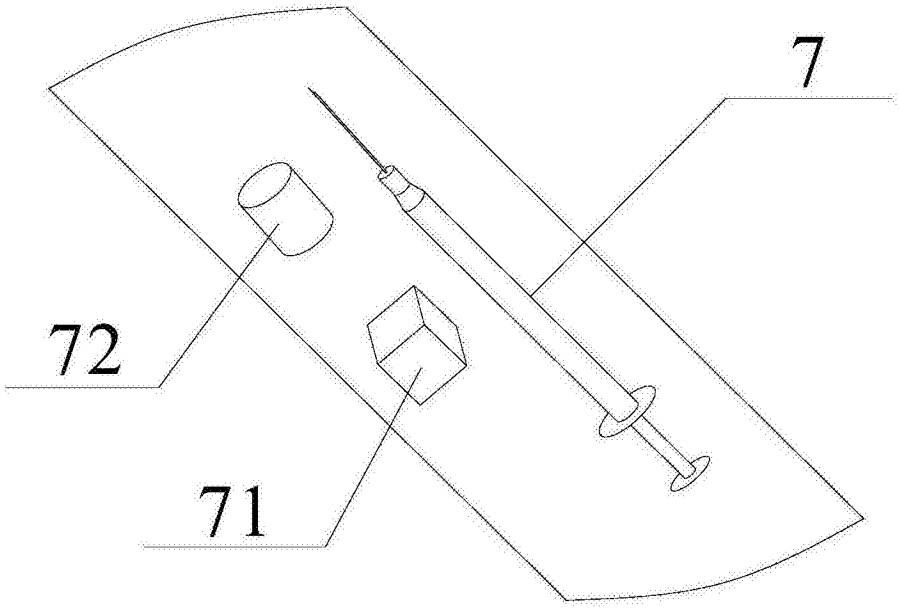

图3

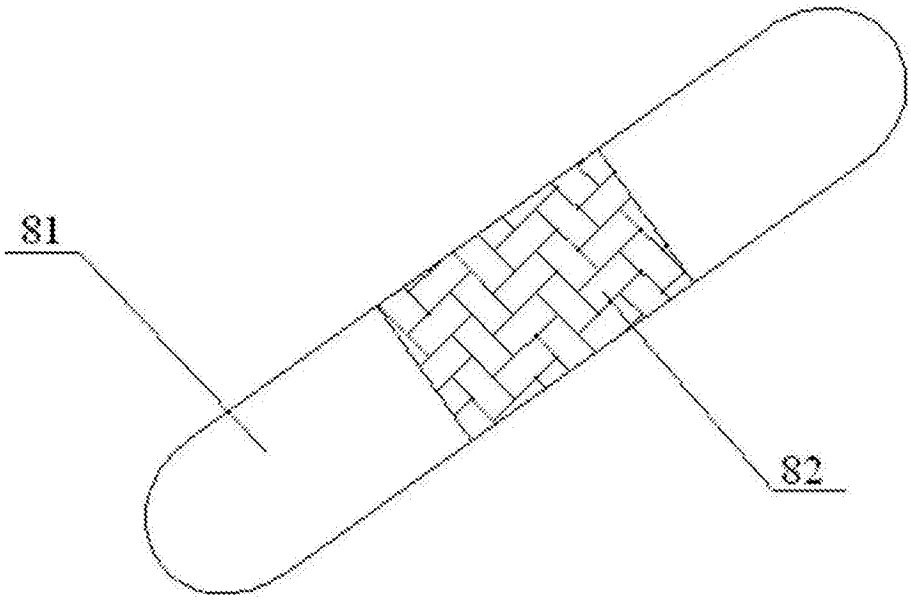

图4