(19)国家知识产权局

(12)实用新型专利

(10)授权公告号 CN 221813267 U
(45)授权公告日 2024.10.11

(21)申请号 202420033994.6
(22)申请日 2024.01.08
(73)专利权人 安徽蓝剑警用装备制造有限公司
地址 230000 安徽省合肥市长丰县双凤开发区凤锦路20号
(72)发明人 刘彬
(74)专利代理机构 安徽权小七知识产权代理事务所(特殊普通合伙) 34172
专利代理师 闵兴伍
(51)Int.Cl.
A41D 1/089(2018.01)
A41D 15/00(2006.01)
A41D 27/00(2006.01)
A41D 31/12(2019.01)
A41D 31/04(2019.01)
A41D 31/02(2019.01)

权利要求书1页 说明书2页 附图1页

(54)实用新型名称

一种能够灵活调节的单向导湿训练短裤

(57)摘要

本实用新型涉及服装技术领域,具体涉及一种能够灵活调节的单向导湿训练短裤,包括腰头、前片和后片,所述腰头、前片和后片均由单向导湿面料缝合制成,所述单向导湿面料包括亲水层和疏水层,所述疏水层为贴身层;所述前片缝合有外层防护布料,所述外层防护布料与单向导湿面料之间镶嵌有硅胶;所述前片和后片的下摆底端设有魔术子贴,下摆在魔术子贴的上方设有魔术母贴,魔术子贴与不同高度处的魔术母贴粘合,改变短裤的整体长度;本实用新型能够灵活改变短裤的整体长度。

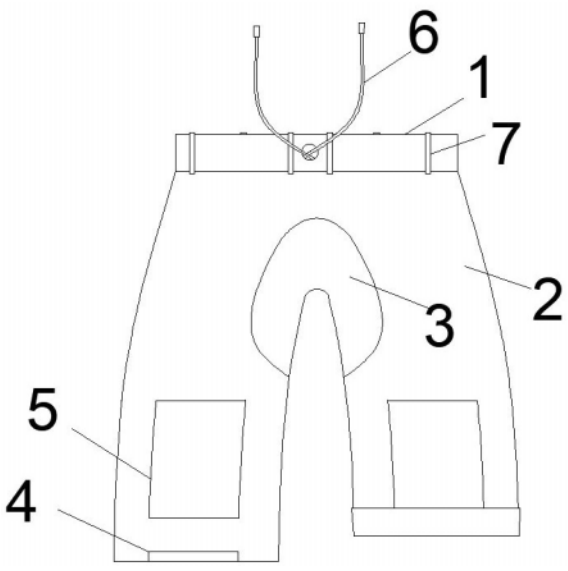

CN 221813267 U

1.一种能够灵活调节的单向导湿训练短裤,包括腰头(1)、前片(2)和后片,其特征在于:所述腰头(1)、前片(2)和后片均由单向导湿面料缝合制成,所述单向导湿面料包括亲水层和疏水层,所述疏水层为贴身层;

所述前片(2)缝合有外层防护布料(3),所述外层防护布料(3)与单向导湿面料之间镶嵌有硅胶;

所述前片(2)和后片的下摆底端设有魔术子贴(4),下摆在魔术子贴(4)的上方设有魔术母贴(5),魔术子贴(4)与不同高度处的魔术母贴(5)粘合,改变短裤的整体长度。

2.如权利要求1所述的能够灵活调节的单向导湿训练短裤,其特征在于:所述腰头(1)包覆有松紧带,加固连接绳(6)的两端贯穿腰头(1)的前部中间。

3.如权利要求1所述的能够灵活调节的单向导湿训练短裤,其特征在于:所述腰头(1)缝合有裤袢带(7)。

一种能够灵活调节的单向导湿训练短裤

技术领域

[0001] 本实用新型涉及服装技术领域,具体涉及一种能够灵活调节的单向导湿训练短裤。

背景技术

[0002] 夏天气温高,有时训练需穿着短裤,但是参加训练的人员容易出汗,出汗后短裤贴在人的身体皮肤上产生黏腻感,并进一步影响人体排汗,长时间后还会产生汗臭味;并且短裤的长度都是固定的。

实用新型内容

[0003] 针对上述现有技术的不足之处,本实用新型提供了一种能够灵活调节的单向导湿训练短裤,用以解决上述技术问题。

[0004] 一种能够灵活调节的单向导湿训练短裤,包括腰头、前片和后片,所述腰头、前片和后片均由单向导湿面料缝合制成,所述单向导湿面料包括亲水层和疏水层,所述疏水层为贴身层;

[0005] 所述前片缝合有外层防护布料,所述外层防护布料与单向导湿面料之间镶嵌有硅胶;

[0006] 所述前片和后片的下摆底端设有魔术子贴,下摆在魔术子贴的上方设有魔术母贴,魔术子贴与不同高度处的魔术母贴粘合,改变短裤的整体长度。

[0007] 进一步的,所述腰头包覆有松紧带,加固连接绳的两端贯穿腰头的前部中间。

[0008] 进一步的,所述腰头缝合有裤袢带。

[0009] 由于采用上述技术方案,与现有技术相比本实用新型的有益效果包括:

[0010] 1)魔术子贴与不同高度处的魔术母贴粘合,能够根据个人需求改变短裤的整体长度;

[0011] 2)水汽在单向导湿面料的正反面形成压力差,容易通过交织点和织物编织间隙吸到外面,从而使贴身层保持干爽状态,提高夏季短裤的穿着体感;

[0012] 3)外层防护布料与单向导湿面料之间镶嵌有硅胶,能够在训练中起到防护作用。

附图说明

[0013] 图1为本实用新型的结构示意图(右边的魔术子贴已与低处的魔术母贴粘合);

[0014] 附图标记,1-腰头,2-前片,3-外层防护布料,4-魔术子贴,5-魔术母贴,6-加固连接绳,7-裤袢带。

具体实施方式

[0015] 下面将结合本实用新型实施例中的附图,对本实用新型实施例中的技术方案进行清楚、完整的描述,显然,所描述的实施例仅是本实用新型一部分实施例,而不是全部的实

施例。基于本实用新型中的实施例,本领域技术人员在没有作出创造性劳动前提下说获得的其他实施方式或等同替换,都在本实用新型的保护范围内。

[0016] 如图1所示,一种能够灵活调节的单向导湿训练短裤,包括腰头1、前片2和后片,腰头1、前片2和后片均由单向导湿面料缝合制成,单向导湿面料包括亲水层和疏水层,疏水层为贴身层,疏水层由疏水性纤维编织而成,亲水层由亲水性纤维编织而成,水汽在单向导湿面料的正反面形成压力差,容易通过交织点和织物编织间隙吸到外面,从而使贴身层保持干爽状态;前片2缝合有外层防护布料3,外层防护布料3与单向导湿面料之间镶嵌有硅胶,起到防护作用;前片2和后片的下摆底端设有魔术子贴4,下摆在魔术子贴4的上方设有魔术母贴5,魔术子贴4与不同高度处的魔术母贴5粘合,改变短裤的整体长度。

[0017] 其中,腰头1包覆有松紧带,加固连接绳6的两端贯穿腰头1的前部中间。

[0018] 其中,腰头1缝合有裤袢带7,可以连接其他物品,如皮带、训练的负重物。

[0019] 以上公开的本实用新型优选实施例只是用于帮助阐述本实用新型。优选实施例并没有详尽叙述所有的细节,也不限制该实用新型仅为的具体实施方式。显然,根据本说明书的内容,可作很多的修改和变化。本说明书选取并具体描述这些实施例,是为了更好地解释本实用新型的原理和实际应用,从而使所属技术领域技术人员能很好地理解和利用本实用新型。本实用新型仅受权利要求书及其全部范围和等效物的限制。

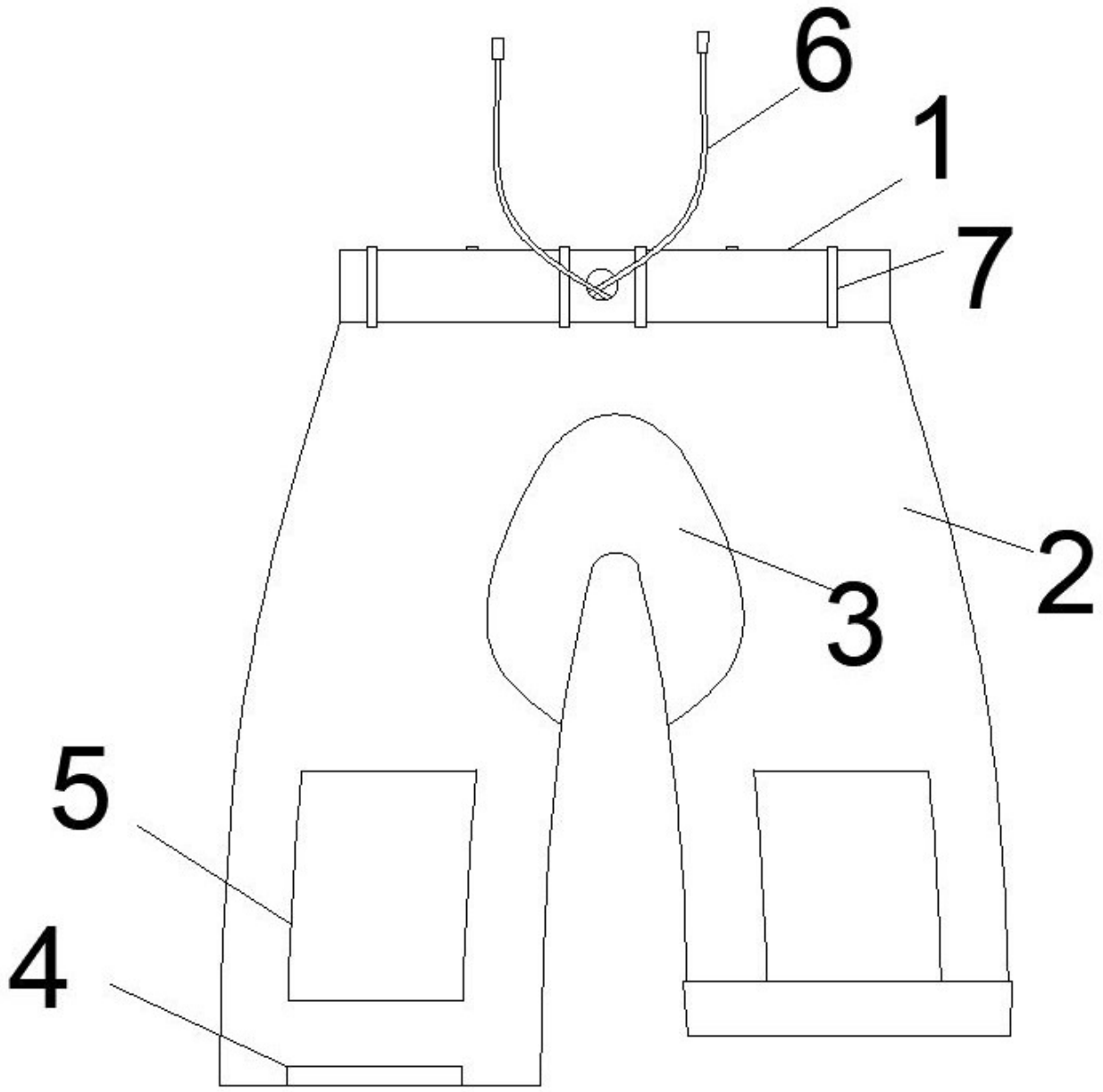

图 1