(19)中华人民共和国国家知识产权局

(12)实用新型专利

(10)授权公告号 CN 203880348 U
(45)授权公告日 2014.10.15

(21)申请号 201420175818.2

(22)申请日 2014.04.01

(73)专利权人 宁波市鄞州宏邦工艺品有限公司
地址 315000 浙江省宁波市鄞州区集士港镇祝家桥村

(72)发明人 齐民玺

(51)Int.Cl.
F16M 11/20(2006.01)

权利要求书1页 说明书2页 附图2页

(54)实用新型名称

一种平板电脑支架

(57)摘要

本实用新型公开了一种平板电脑支架，包括用于搁置平板电脑的框体和用于支撑的支撑架，其特征在于：所述框体包括顶板、两侧杆和底座，所述两侧杆相互平行并设置于顶板和底座之间，所述支撑架的一端与框体的顶板通过枢轴可转动连接，所述支撑架的另一端设有一弹臂，所述底座的顶部设有用于与平板电脑下端相抵的第一凹槽，所述底座的底部设有防滑垫，所述侧杆上设有多个橡胶防滑凸起。其优点是：框体的侧杆上设有橡胶防滑凸起，能够防止平板电脑滑落；支撑架的一端设置有一弹臂，将弹臂打开，能增大接触面积，摆放更加的平稳，适用于放在不平整的表面。

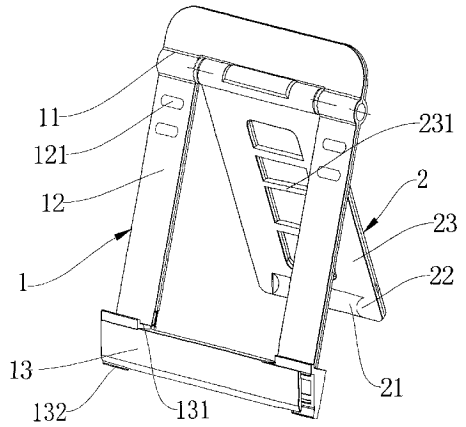

CN 203880348 U

1. 一种平板电脑支架，包括用于搁置平板电脑的框体和用于支撑的支撑架，其特征在于：所述框体包括顶板、两侧杆和底座，所述两侧杆相互平行并设置于顶板和底座之间，所述支撑架的顶端与框体的顶板通过枢轴可转动连接，所述支撑架的底端设有一弹臂，所述底座的顶部设有用于与平板电脑下端相抵的第一凹槽，所述底座的底部设有防滑垫，所述侧杆上设有多个橡胶防滑凸起。

2. 根据权利要求 1 所述的一种平板电脑支架，其特征在于：所述支撑架的底端设有容纳弹臂的第二凹槽。

3. 根据权利要求 1 所述的一种平板电脑支架，其特征在于：所述支撑架具有两个侧板，两个所述侧杆之间设有多个辅助杆。

4. 根据权利要求 3 所述的一种平板电脑支架，其特征在于：所述辅助杆的数量为 3 个。

5. 根据权利要求 1 所述的一种平板电脑支架，其特征在于：所述防滑垫的数量为两个，并分别设置于底座底部的两端。

6. 根据权利要求 1 所述的一种平板电脑支架，其特征在于：所述顶板、两侧板和底座为一体结构。

一种平板电脑支架

技术领域

[0001] 本实用新型涉及一种支架，具体讲是一种使平板电脑支架。

背景技术

[0002] 目前，随着苹果 IPAD 的流行，平板电脑越来越受到人们的喜爱。但由于平板电脑体积小巧，使用者在使用平板电脑时依然会存在诸多不便，比如：在使用平板电脑观看视频时，不能将平板电脑竖立放置在桌面上，而必须由使用者手持着，给使用者造成了不便；即便是将平板电脑依靠在某物体上使其竖立，但是这种放置的方式却很不稳固，在使用过程中容易使平板电脑因滑倒而受到损坏。

[0003] 为了解决上述问题，有人出了一种平板电脑支架，其结构包括搁置平板电脑的框体和用于支撑的支架，该平板电脑支架可将平板电脑显示屏朝向所需要的位置，并稳固地放置于平整的桌面或地面上，但是在使用过程中，还存在以下缺点：一：由于框体表面较光滑，平板电脑容易滑落；二：只适用于将支架放在平整的表面上，比如：把支架放在床上时，由于床面凹凸不平，支架无法平稳地放置，容易倾翻。

发明内容

[0004] 鉴于上述的缺陷，本实用新型的目的在于：提供一种摆放平稳且能使平板电脑不易滑落的平板电脑支架。

[0005] 本实用新型的技术解决方案是：一种平板电脑支架，包括用于搁置平板电脑的框体和用于支撑的支撑架，所述框体包括顶板、两侧杆和底座，所述两侧杆相互平行并设置于顶板和底座之间，所述支撑架的顶端与框体的顶板通过枢轴可转动连接，所述支撑架的底端设有一弹臂，所述底座的顶部设有用于与平板电脑下端相抵的第一凹槽，所述底座的底部设有防滑垫，所述侧杆上设有多个橡胶防滑凸起。

[0006] 进一步地，所述支撑架的底端还设有容纳弹臂的第二凹槽。

[0007] 进一步地，所述支撑架具有两个侧板，两个所述侧杆之间设有多个辅助杆。

[0008] 进一步地，所述辅助杆的数量为 3 个。

[0009] 进一步地，所述防滑垫的数量为两个，并分别设置于底座底部的两端。

[0010] 进一步地，所述顶板、两侧板和底座为一体结构。

[0011] 应用本实用新型所设计的一种平板电脑支架，其有益效果是：框体的侧杆上设有橡胶防滑凸起，能够防止平板电脑滑落；支撑架的一端设置有一弹臂，将弹臂打开，能增大接触面积，摆放更加的平稳，适用于放在不平整的表面。

附图说明

[0012] 图 1 为本实用新型的一种整体结构示意图；

[0013] 图 2 为本实用新型的另一种整体结构示意图。

[0014] 图中所示：1- 框体，11- 顶板，12- 侧杆，121- 橡胶防滑凸起，13- 底座，131- 第一凹

槽，132- 防滑垫，2- 支撑架，21- 弹臂，22- 第二凹槽，23- 侧板，231- 辅助杆。

具体实施方式

[0015] 为比较直观、完整地理解本实用新型的技术方案，现就结合本实用新型附图进行非限制性的特征说明如下：

[0016] 如图 1 和图 2 所示，一种平板电脑支架，包括用于搁置平板电脑的框体 1 和用于支撑的支撑架 2，框体 1 包括顶板 11、两侧杆 12 和底座 13，两侧杆 12 相互平行并设置于顶板 11 和底座 13 之间，支撑架 2 的顶端与框体 1 的顶板 11 通过枢轴可转动连接，支撑架 2 的底端设有一弹臂 21，该弹臂 21 通过铰接的方式安装在支撑架 2 上，转动灵活；底座 13 的顶部设有用于与平板电脑下端相抵的第一凹槽 131，底座 13 的底部设有防滑垫 132，优选地，防滑垫 132 的数量为两个，并分别设置于底座 13 底部的两端；侧杆 12 上设有多个橡胶防滑凸起 121。

[0017] 为了便于容纳弹臂 21，支撑架 2 的底端还设有容纳弹臂 21 的第二凹槽 22；不想使用弹臂 21 的时候，可以将弹臂 21 容置于第二凹槽 22 内。

[0018] 为了增加支撑架 2 整体结构强度，支撑架 2 具有两个侧板 23，两个所述侧杆 12 之间设有多个辅助杆 231；优选地，辅助杆 231 的数量为 3 个。

[0019] 为了提高框体 1 的整体结构强度，顶板 11、两侧板 23 和底座 13 为一体结构；优选地，顶板 11、两侧板 23 和底座 13 为铝合金一体注塑成型。

[0020] 本实用新型所设计的一种平板电脑支架，框体 1 的侧杆 12 上设有橡胶防滑凸起 121，能够防止平板电脑滑落；支撑架 2 的一端设置有一弹臂 21，将弹臂 21 打开，能增大接触面积，摆放更加的平稳，适用于放在不平整的表面。

[0021] 当然，以上仅为本实用新型的较佳实施例而已，非因此即局限本实用新型的专利范围，凡运用本实用新型说明书及图式内容所为之简易修饰及等效结构变化，均应同理包含于本实用新型的专利保护范围之内。

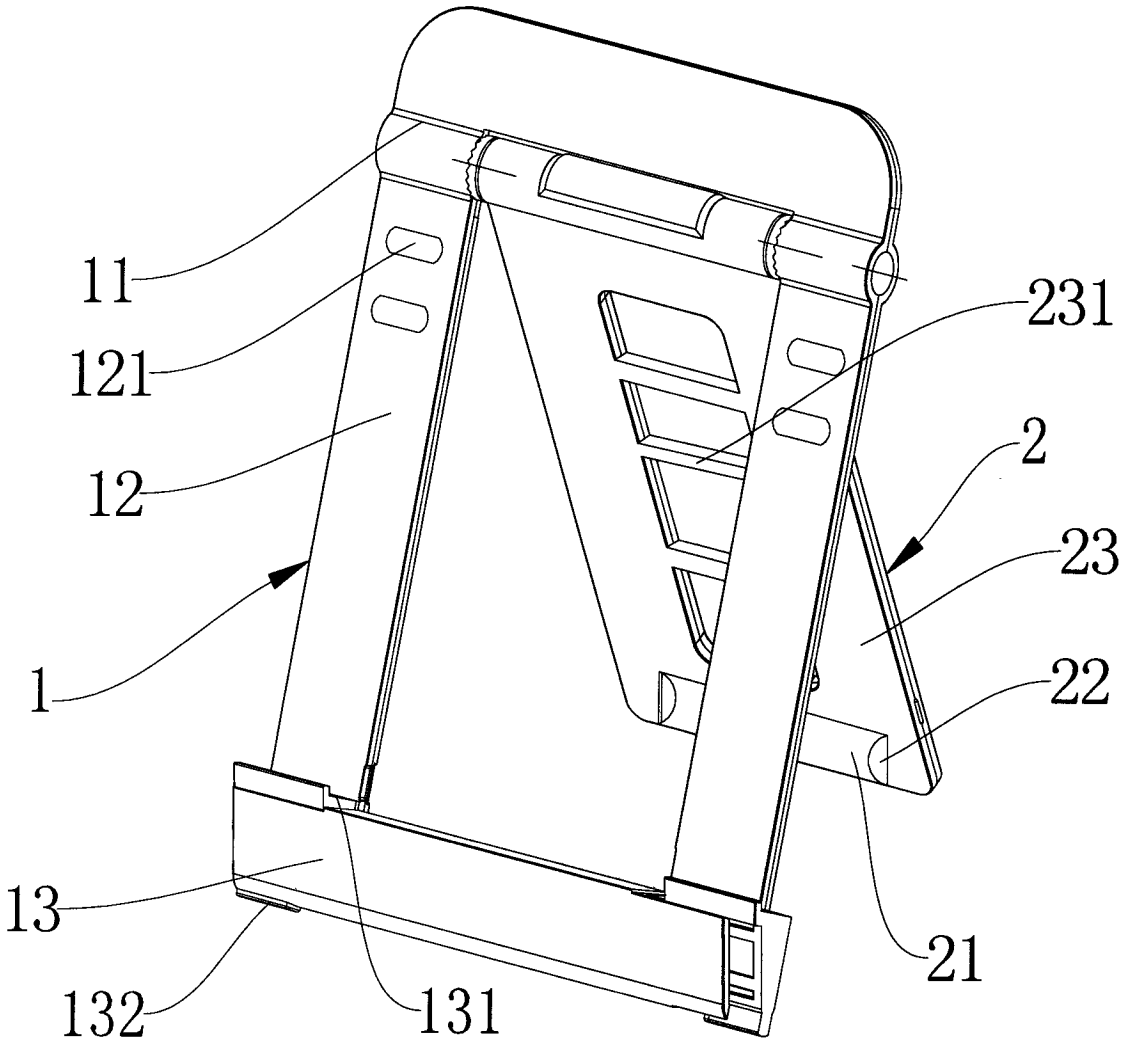

图 1

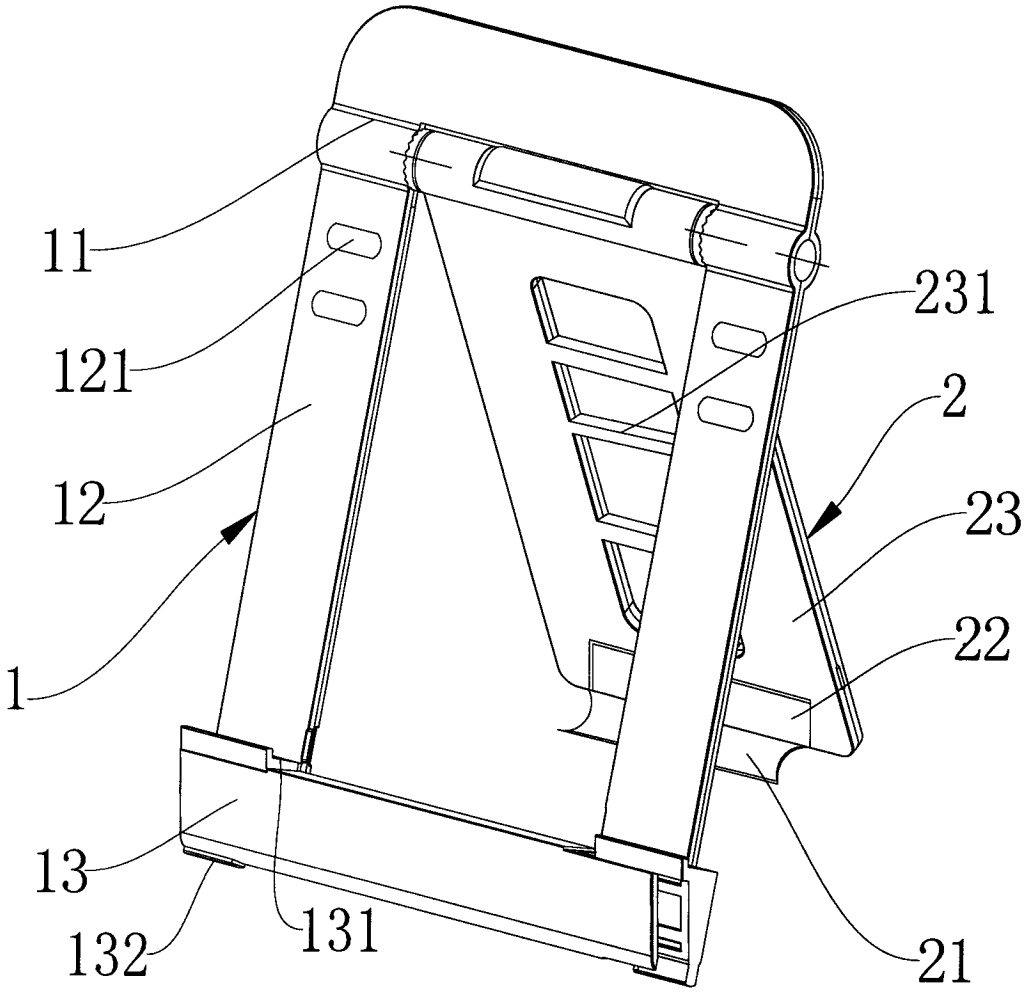

图 2