(19)中华人民共和国国家知识产权局

(12)实用新型专利

(10)授权公告号 CN 213978486 U
(45)授权公告日 2021.08.17

(21)申请号 202021839087.9

(22)申请日 2020.08.28

(73)专利权人 昆明嘉园园林绿化有限公司
地址 650217 云南省昆明市经开区第三城映象欣城C区C5幢10楼1008室

(72)发明人 谢云莉 张荣

(74)专利代理机构 昆明科阳知识产权代理事务所 53111
代理人 孙山明

(51)Int.Cl.
E01C 19/52(2006.01)

权利要求书1页 说明书3页 附图2页

(54)实用新型名称

一种园林绿化人工草坪铺设装置

(57)摘要

本实用新型公开了一种园林绿化人工草坪铺设装置，包括安装板，所述安装板的底端一侧设置有除草装置，所述安装板的底端中部安装有铺设辊，所述安装板的底端另一侧安装有灌溉装置，所述铺设辊的一侧设置有铺设装置本体，所述除草装置包括除草辊，所述除草辊的外表面固定安装有除草刀片，所述除草辊的一侧设置有卷绕辊，所述卷绕辊设置于安装板的底端。该园林绿化人工草坪铺设铺设装置，通过设置除草装置、铺设辊、灌溉装置和驱动轮等结构，使得在进行草坪的铺设时，能够事先对铺设地面进行清理，而后进行铺设，同时在铺设完毕后还能够对铺设的草坪进行灌溉，具备可同步对铺设地面进行清理等优点，解决了人工清理地面麻烦的问题。

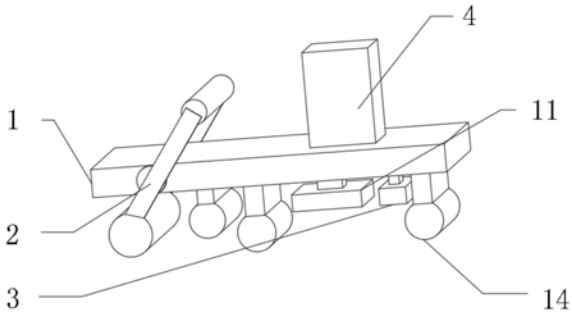

CN 213978486 U

1.一种园林绿化人工草坪铺设装置,包括安装板(1),其特征在于,所述安装板(1)的底端一侧设置有除草装置(2),所述安装板(1)的底端中部安装有铺设辊(3),所述安装板(1)的底端另一侧安装有灌溉装置(4),所述铺设辊(3)的一侧设置有铺设装置本体;

所述除草装置(2)包括除草辊(5),所述除草辊(5)的外表面固定安装有除草刀片(6),所述除草辊(5)的一侧设置有卷绕辊(7),所述卷绕辊(7)设置于安装板(1)的底端,所述除草辊(5)前后两侧均铰接有安装轴(8),所述安装轴(8)的另一端固定安装有调节板(9),所述调节板(9)的底端固定安装有调节柱(10),所述调节柱(10)的另一端与安装板(1)铰接;

所述灌溉装置(4)包括灌溉喷头(11),所述灌溉喷头(11)的顶端连接有灌溉泵(12),所述灌溉泵(12)固定安装于安装板(1)的顶端。

2.根据权利要求1所述的一种园林绿化人工草坪铺设装置,其特征在于,所述铺设辊(3)的前后两侧均铰接有铺设板,且所述铺设板固定安装于安装板(1)的底端。

3.根据权利要求1所述的一种园林绿化人工草坪铺设装置,其特征在于,所述调节板(9)设置于安装板(1)的上方,且所述调节柱(10)设置于安装板(1)的前后两侧。

4.根据权利要求1所述的一种园林绿化人工草坪铺设装置,其特征在于,所述调节柱(10)的中部与安装板(1)铰接,且所述调节柱(10)与安装板(1)接触处设置有锁紧机构(13)。

5.根据权利要求1所述的一种园林绿化人工草坪铺设装置,其特征在于,所述灌溉喷头(11)设置于安装板(1)的底端,所述灌溉泵(12)设置于安装板(1)的顶端。

6.根据权利要求1所述的一种园林绿化人工草坪铺设装置,其特征在于,所述安装板(1)的底端设置有驱动轮(14),所述驱动轮(14)均匀分布于安装板(1)的底端。

一种园林绿化人工草坪铺设装置

技术领域

[0001] 本实用新型涉及一种铺设装置，具体是一种园林绿化人工草坪铺设铺设装置。

背景技术

[0002] 园林绿化是在一定的地域运用工程技术和艺术手段，通过改造地形(或进一步筑山、叠石、理水)种植树木花草、营造建筑和布置园路等途径创作而成的美的自然环境和游憩境域，就称为园林，在进行草坪铺设时需要用到铺设装置。

[0003] 而现有的大部分铺设装置并不能够对铺设的地面进行同步清理，需要人工来进行清理，这种清理较为麻烦，且效率很低，具有一定的局限性，因此我们提处一种园林绿化人工草坪铺设铺设装置，用于解决上述技术问题。

实用新型内容

[0004] 本实用新型的目的在于提供一种园林绿化人工草坪铺设铺设装置，以解决上述背景技术中提出的问题。

[0005] 为实现上述目的，本实用新型提供如下技术方案：

[0006] 一种园林绿化人工草坪铺设铺设装置，包括安装板，所述安装板的底端一侧设置有除草装置，所述安装板的底端中部安装有铺设辊，所述安装板的底端另一侧安装有灌溉装置，所述铺设辊的一侧设置有铺设装置本体。

[0007] 铺设装置本体处存储有相应的草皮，可以由铺设装置本体进行下落草皮，以此完成草皮的铺设。

[0008] 所述除草装置包括除草辊，所述除草辊的外表面固定安装有除草刀片，所述除草辊的一侧设置有卷绕辊，所述卷绕辊设置于安装板的底端，所述除草辊前后两侧均铰接有安装轴，所述安装轴的另一端固定安装有调节板，所述调节板的底端固定安装有调节柱，所述调节柱的另一端与安装板铰接。

[0009] 除草辊与卷绕辊用于在铺设装置本体的铺设前对铺设的地面进行清理，防止铺设完毕后草皮无法正常生长。

[0010] 所述灌溉装置包括灌溉喷头，所述灌溉喷头的顶端连接有灌溉泵，所述灌溉泵固定安装于安装板的顶端。

[0011] 灌溉装置用于在铺设完毕后对铺设的草皮进行灌溉浇水，以此为后续草皮的生长提供养料。

[0012] 作为本实用新型再进一步的方案：所述铺设辊的前后两侧均铰接有铺设板，且所述铺设板固定安装于安装板的底端。

[0013] 铺设辊用于对铺设后的草皮进行压实处理，有利于草皮的后续生长。

[0014] 作为本实用新型再进一步的方案：所述调节板设置于安装板的上方，且所述调节柱设置于安装板的前后两侧。

[0015] 作为本实用新型再进一步的方案：所述调节柱的中部与安装板铰接，且所述调节

柱与安装板接触处设置有锁紧机构。

[0016] 调节柱与锁紧机构相互配合，可以对除草辊的位置进行调整，以此完成对除草装置的收置，从而对除草与否进行调整，进而在不需要除草的情况下节约能源。

[0017] 作为本实用新型再进一步的方案：所述灌溉喷头设置于安装板的底端，所述灌溉泵设置于安装板的顶端。

[0018] 灌溉喷头与灌溉泵相连通，灌溉泵的内部储存有相应的灌溉用水或是灌溉用营养液，以此对铺设完的草皮进行灌溉。

[0019] 作为本实用新型再进一步的方案：所述安装板的底端设置有驱动轮，所述驱动轮均匀分布于安装板的底端。

[0020] 驱动轮用于带动安装板进行移动，以此达到移动铺设草皮的效果。

[0021] 与现有技术相比，本实用新型的有益效果是：

[0022] 1、该园林绿化人工草坪铺设铺设装置，通过设置除草装置、铺设辊、灌溉装置和驱动轮等结构，使得在进行草坪的铺设时，能够事先对铺设地面进行清理，而后进行铺设，同时在铺设完毕后还能够对铺设的草坪进行灌溉，具备可同步对铺设地面进行清理等优点，解决了人工清理地面麻烦的问题。

[0023] 2、该园林绿化人工草坪铺设铺设装置，通过设置安装轴。调节板、调节柱和锁紧机构等结构，使得可根据实际情况对除草装置的位置进行调整，以及在不需要使用除草装置的情况下对除草装置进行收置，防止能源的浪费。

附图说明

[0024] 图1为一种园林绿化人工草坪铺设铺设装置的结构示意图；

[0025] 图2为一种园林绿化人工草坪铺设铺设装置结构正视图；

[0026] 图3为一种园林绿化人工草坪铺设铺设装置中除草装置的结构俯视图。

[0027] 图中：1、安装板；2、除草装置；3、铺设辊；4、灌溉装置；5、除草辊；6、除草刀片；7、卷绕辊；8、安装轴；9、调节板；10、调节柱；11、灌溉喷头；12、灌溉泵；13、锁紧机构；14、驱动轮。

具体实施方式

[0028] 请参阅图1～3，本实用新型实施例中，一种园林绿化人工草坪铺设铺设装置，包括安装板1，安装板1的底端一侧设置有除草装置2，安装板1的底端中部安装有铺设辊3，安装板1的底端另一侧安装有灌溉装置4，铺设辊3的一侧设置有铺设装置本体。

[0029] 通过上述技术方案，铺设装置本体处存储有相应的草皮，可以由铺设装置本体进行下落草皮，以此完成草皮的铺设，同时铺设装置本体为现有的用于铺设草皮的装置，为现有技术，在这里就不过多赘述。

[0030] 除草装置2包括除草辊5，除草辊5的外表面固定安装有除草刀片6，除草辊5的一侧设置有卷绕辊7，卷绕辊7设置于安装板1的底端，除草辊5前后两侧均铰接有安装轴8，安装轴8的另一端固定安装有调节板9，调节板9的底端固定安装有调节柱10，调节柱10的另一端与安装板1铰接。

[0031] 通过上述技术方案，除草辊5与卷绕辊7用于在铺设装置本体的铺设前对铺设的地面进行清理，防止铺设完毕后草皮无法正常生长，卷绕辊7用于对除草辊5切除的杂草进行

卷绕收集，以此提高除草的效果。

[0032] 灌溉装置4包括灌溉喷头11，灌溉喷头11的顶端连接有灌溉泵12，灌溉泵12固定安装于安装板1的顶端。

[0033] 通过上述技术方案，灌溉装置4用于在铺设完毕后对铺设的草皮进行灌溉浇水，以此为后续草皮的生长提供养料。

[0034] 在图1和2中：铺设辊3的前后两侧均铰接有铺设板，且铺设板固定安装于安装板1的底端。

[0035] 通过上述技术方案，铺设辊3用于对铺设后的草皮进行压实处理，有利于草皮的后续生长。

[0036] 在图2中：调节板9设置于安装板1的上方，且调节柱10设置于安装板1的前后两侧。

[0037] 在图2中：调节柱10的中部与安装板1铰接，且调节柱10与安装板1接触处设置有锁紧机构13。

[0038] 通过上述技术方案，调节柱10与锁紧机构13相互配合，可以对除草辊5的位置进行调整，以此完成对除草装置2的收置，从而对除草与否进行调整，进而在不需要除草的情况下节约能源。

[0039] 在图1和2中：灌溉喷头11设置于安装板1的底端，灌溉泵12设置于安装板1的顶端。

[0040] 通过上述技术方案，灌溉喷头11与灌溉泵12相连通，灌溉泵12的内部储存有相应的灌溉用水或是灌溉用营养液，以此对铺设完的草皮进行灌溉。

[0041] 在图1和2中：安装板1的底端设置有驱动轮14，驱动轮14均匀分布于安装板1的底端。

[0042] 通过上述技术方案，驱动轮14用于带动安装板1进行移动，以此达到移动铺设草皮的效果。

[0043] 本实用新型的工作原理是：在进行草坪铺设时，工作人员启动整个装置，安装板1在驱动轮14的作用下开始移动，当需要对地面进行除草处理时，工作人员通过调节板9将除草辊5调节至合适位置并通过锁紧机构13进行锁紧，被除草刀片6处理过的杂草在卷绕辊7的作用下被卷绕，而后铺设装置本体开始向下铺设草皮，铺设辊3会对草皮进行压实处理，灌溉装置4对草皮进行灌溉，完成整个铺设过程。

[0044] 以上所述的，仅为本实用新型较佳的具体实施方式，但本实用新型的保护范围并不局限于此，任何熟悉本技术领域的技术人员在本实用新型揭露的技术范围内，根据本实用新型的技术方案及其实用新型构思加以等同替换或改变，都应涵盖在本实用新型的保护范围之内。

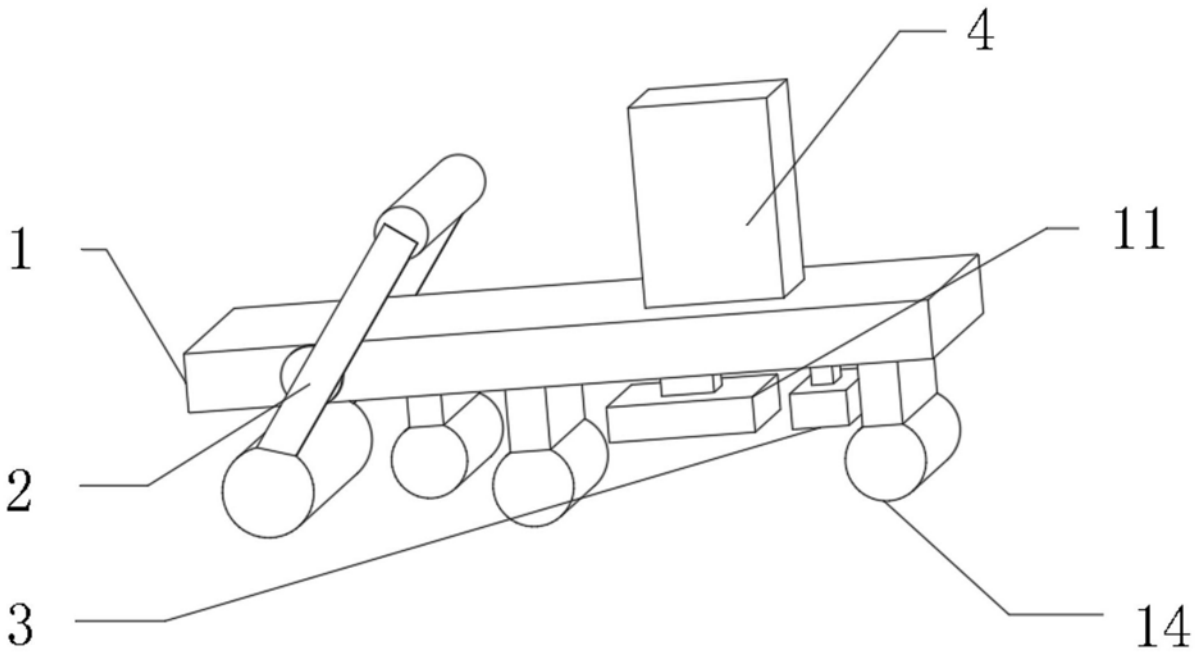

图1

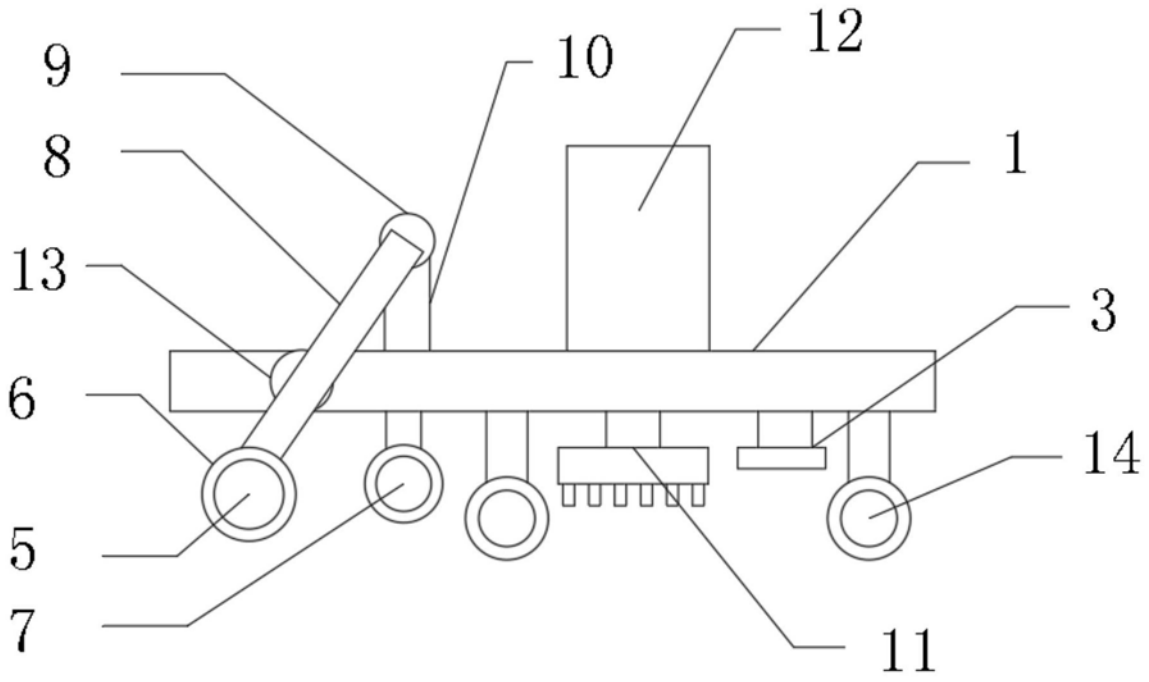

图2

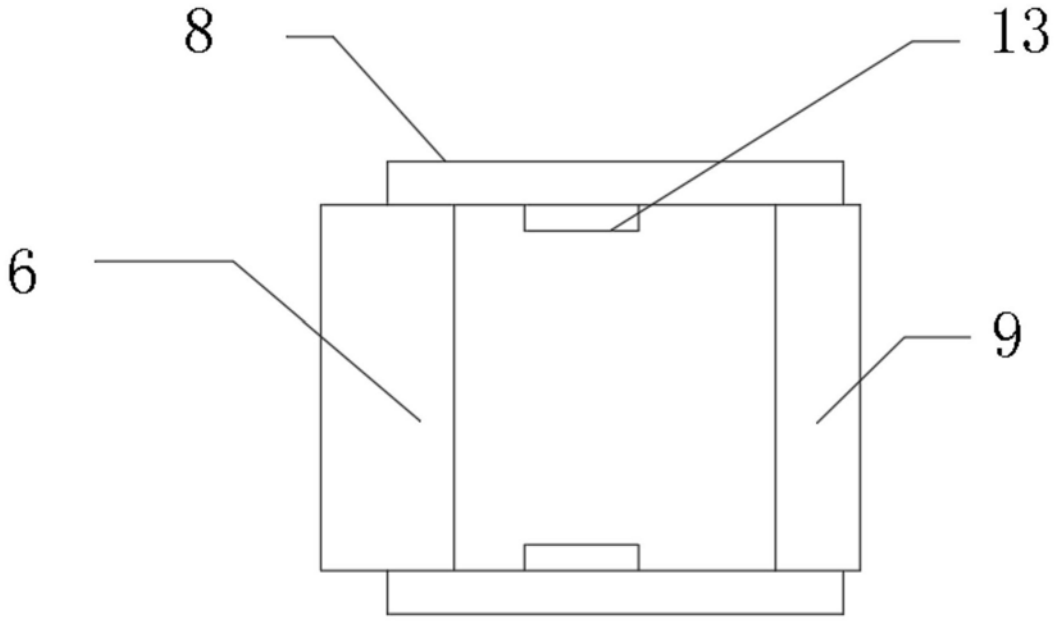

图3