(19)中华人民共和国国家知识产权局

(12)实用新型专利

(10)授权公告号 CN 213978688 U
(45)授权公告日 2021.08.17

(21)申请号 202022580718.6

(22)申请日 2020.11.10

(73)专利权人 郝青
地址 271100 山东省济南市莱芜区大桥南路58号山东泰东公路工程有限公司

(72)发明人 郝青

(74)专利代理机构 枣庄小度智慧知识产权代理事务所(普通合伙) 37282
代理人 周莉

(51)Int.Cl.
E01F 9/623(2016.01)

权利要求书1页 说明书2页 附图2页

(54)实用新型名称

一种公路工程安全防护装置

(57)摘要

本实用新型公开了一种公路工程安全防护装置，包括槽板、滑槽、连接孔、夹板A、连接板A、支撑腿、滑板、夹板B、连接板B、移动支撑腿、转角装置、警示牌，两个所述槽板内部分别开有L型滑槽，且滑槽顶部开有连接孔，两个所述槽板顶部和底部焊接有夹板A，两个所述槽板之间垂直焊接有连接板A，且底部左右焊接有支撑腿，两个所述滑板顶部和底部焊接有夹板B，两个所述滑板之间焊接有连接板B，且底部焊接有移动支撑腿，两个所述滑板前端安装有滑板。本实用新型便于对公路建设做出多角度警示作用，而且能够通过滑槽进行伸缩，节省存放空间，结构稳固，便于道路建设后收集。

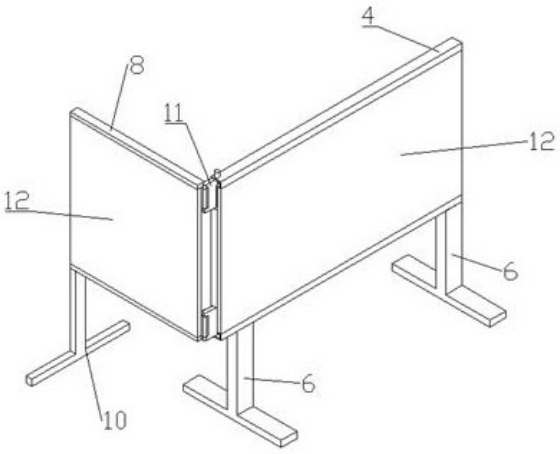

CN 213978688 U

1.一种公路工程安全防护装置,包括槽板(1)、滑槽(2)、连接孔(3)、夹板A(4)、连接板A(5)、支撑腿(6)、滑板(7)、夹板B(8)、连接板B(9)、移动支撑腿(10)、转角装置(11)、警示牌(12),其特征在于:两个所述槽板(1)内部分别开有L型滑槽(2),且滑槽(2)顶部开有连接孔(3),两个所述槽板顶部和底部焊接有夹板A(4),两个所述槽板之间垂直焊接有连接板A(5),且底部左右焊接有支撑腿(6),两个所述滑板(7)顶部和底部焊接有夹板B(8),两个所述滑板(7)之间焊接有连接板B(9),且底部焊接有移动支撑腿(10),两个所述滑板(7)前端安装有滑板(7),所述夹板A(4)和夹板B(8)上分别安装有警示牌(12)。

2.根据权利要求1所述的一种公路工程安全防护装置,其特征在于:所述转角装置(11)包括转板(13)、弹簧槽(14)、顶销(15),所述转板(13)与滑板(7)外端铰接,所述转板(13)右侧安装有弹簧槽(14),所述弹簧槽(14)顶部安装有顶销(15)。

3.根据权利要求2所述的一种公路工程安全防护装置,其特征在于:所述转板(13)和滑板(7)沿滑槽(2)内滑动连接,所述顶销(15)与连接孔(3)扣接。

一种公路工程安全防护装置

技术领域

[0001] 本实用新型涉及一种安全防护装置，尤其涉及一种公路工程安全防护装置。

背景技术

[0002] 公路工程指公路构造物的勘察、测量、设计、施工、养护、管理等工作。公路工程构造物包括：路基、路面、桥梁、涵洞、隧道、排水系统、安全防护设施、绿化和交通监控设施，以及施工、养护和监控使用的房屋、车间和其他服务性设施。公路在建设或维修时，需要警示牌对车辆起到警示防护的作用，而警示牌占用空间大，多个角度摆放时结构不稳固，需要加强改进。

实用新型内容

[0003] 本实用新型的目的在于提供一种公路工程安全防护装置，以解决上述技术问题。

[0004] 为实现上述目的本实用新型采用以下技术方案：

[0005] 一种公路工程安全防护装置，包括槽板、滑槽、连接孔、夹板A、连接板A、支撑腿、滑板、夹板B、连接板B、移动支撑腿、转角装置、警示牌，两个所述槽板内部分别开有L型滑槽，且滑槽顶部开有连接孔，两个所述槽板顶部和底部焊接有夹板A，两个所述槽板之间垂直焊接有连接板A，且底部左右焊接有支撑腿，两个所述滑板顶部和底部焊接有夹板B，两个所述滑板之间焊接有连接板B，且底部焊接有移动支撑腿，两个所述滑板前端安装有滑板，所述夹板A和夹板B上分别安装有警示牌。

[0006] 在上述技术方案基础上，所述转角装置包括转板、弹簧槽、顶销，所述转板与滑板外端铰接，所述转板右侧安装有弹簧槽，所述弹簧槽顶部安装有顶销。

[0007] 在上述技术方案基础上，所述转板和滑板沿滑槽内滑动连接，所述顶销与连接孔扣接。

[0008] 与现有技术相比，本实用新型具有以下优点：本实用新型的两个警示牌能够通过转角装置进行折叠摆放，便于对公路建设做出多角度警示作用，而且能够通过滑槽进行伸缩，节省存放空间，结构稳固，便于道路建设后收集。

附图说明

[0009] 图1为本实用新型外观结构示意图。

[0010] 图2为本实用新型槽板与滑板分布示意图。

[0011] 图3为本实用新型转角装置与滑槽连接示意图。

[0012] 图中：1、槽板，2、滑槽，3、连接孔，4、夹板A，5、连接板A，6、支撑腿，7、滑板，8、夹板，9、夹板B，10、移动支撑腿，11、转角装置，12、警示牌，13、转板，14、弹簧槽，15、顶销。

具体实施方式

[0013] 下面结合附图和具体实施例对本实用新型作进一步详细阐述。

[0014] 如图1-3所示，一种公路工程安全防护装置，包括槽板1、滑槽2、连接孔3、夹板A4、连接板A5、支撑腿6、滑板7、夹板B8、连接板B9、移动支撑腿10、转角装置11、警示牌12，两个所述槽板1内部分别开有L型滑槽2，且滑槽2顶部开有连接孔3，两个所述槽板顶部和底部焊接有夹板A4，两个所述槽板之间垂直焊接有连接板A5，且底部左右焊接有支撑腿6，两个所述滑板7顶部和底部焊接有夹板B8，两个所述滑板7之间焊接有连接板B9，且底部焊接有移动支撑腿10，两个所述滑板7前端安装有滑板7，所述夹板A4和夹板B8上分别安装有警示牌12。

[0015] 所述转角装置11包括转板13、弹簧槽14、顶销15，所述转板13与滑板7外端铰接，所述转板13右侧安装有弹簧槽14，所述弹簧槽14顶部安装有顶销15。

[0016] 所述转板13和滑板7沿滑槽2内滑动连接，所述顶销15与连接孔3扣接。

[0017] 本实用新型的工作原理：滑板和转板从滑槽滑出，使顶销与连接孔扣接，旋转滑板调节与槽板的夹角，使警示板调整到最佳角度。

[0018] 以上所述为本实用新型较佳实施例，对于本领域的普通技术人员而言，根据本实用新型的教导，在不脱离本实用新型的原理与精神的情况下，对实施方式所进行的改变、修改、替换和变型仍落入本实用新型的保护范围之内。

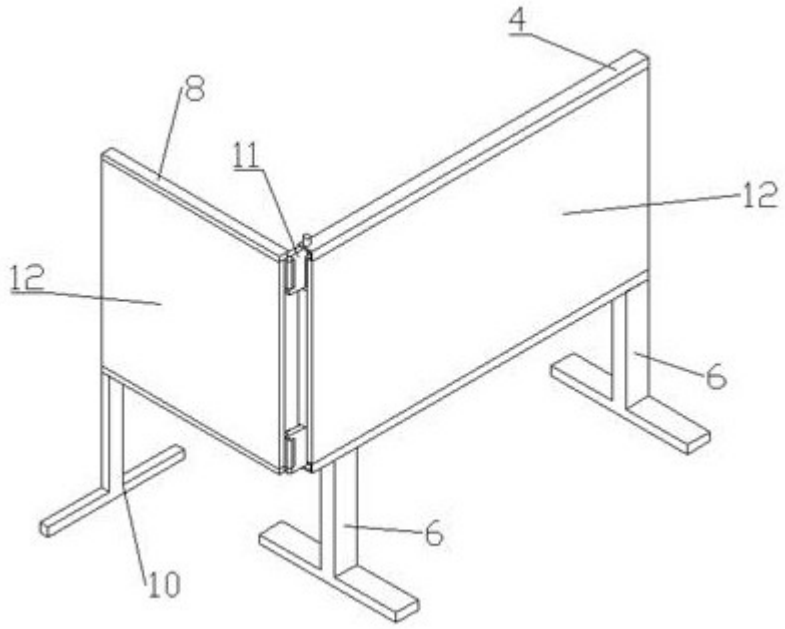

图1

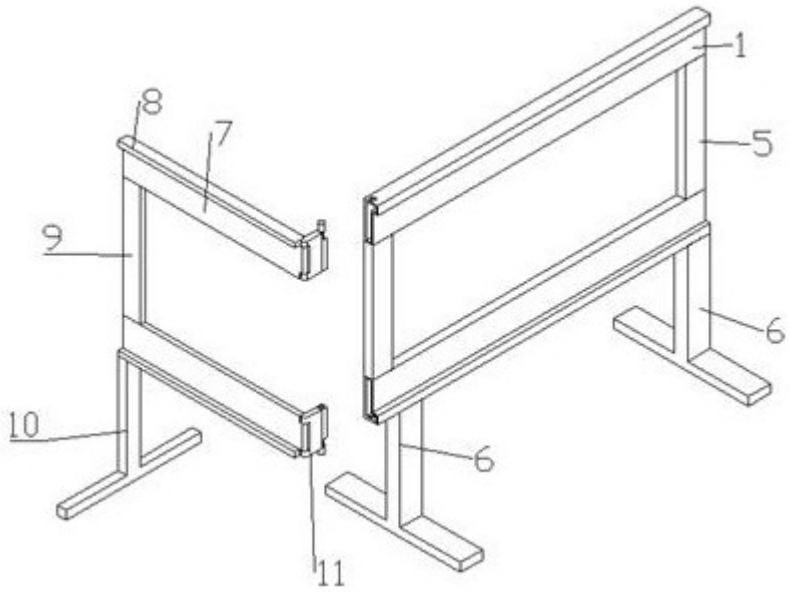

图2

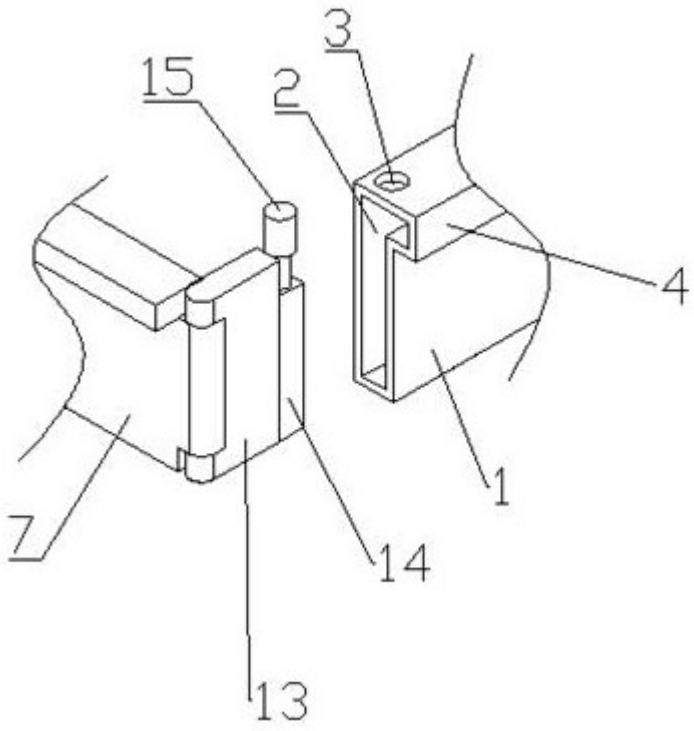

图3