(19)中华人民共和国国家知识产权局

(12)实用新型专利

(10)授权公告号 CN 215776756 U
(45)授权公告日 2022.02.11

(21)申请号 202121256386.4

(22)申请日 2021.06.05

(73)专利权人 佛山市欣一美酒店用品有限公司
地址 528000 广东省佛山市南海区九江镇梅圳村梅东一组厂房二楼东侧

(72)发明人 陈坤强

(74)专利代理机构 北京科家知识产权代理事务所(普通合伙) 11427
代理人 钟斌

(51)Int.Cl.
A47C 7/68(2006.01)
A47C 7/72(2006.01)

权利要求书1页 说明书2页 附图2页

(54)实用新型名称

一种多功能铁椅

(57)摘要

本实用新型公开了一种多功能铁椅，包括椅本体、桌板和支架结构，所述椅本体设有与桌板固定连接的连接杆，所述桌板设有导轨，所述支架结构对称设于桌板底面，所述支架结构包括滑块、菱形伸缩架、折叠板和支架结构，所述滑块用于实现支架结构与导轨滑动连接，所述菱形伸缩架一端与滑块固定连接，且另一端与折叠板固定连接，所述折叠板与支架结构转动连接，所述支架结构包括直角板、支撑杆、齿板和底座，所述直角板底面与支撑杆转动连接，所述支撑杆用于实现对直角板的支撑作用，所述齿板与支撑杆抵接，所述齿板设于底座内，所述底座与直角板远离支撑杆的一端转动连接，通过设置椅本体和桌板可以节省占地面积。

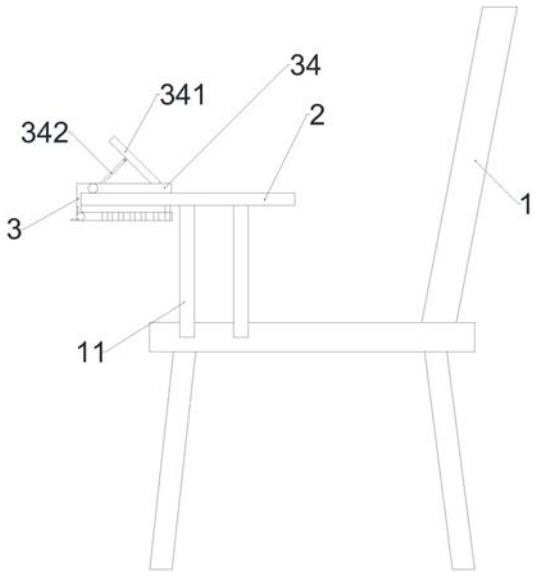

CN 215776756 U

1.一种多功能铁椅，其特征在于：包括椅本体、桌板和支架结构，所述椅本体设有与桌板固定连接的连接杆，所述桌板设有导轨，所述支架结构对称设于桌板底面，所述支架结构包括滑块、菱形伸缩架、折叠板和支架结构，所述滑块用于实现支架结构与导轨滑动连接，所述菱形伸缩架一端与滑块固定连接，且另一端与折叠板固定连接，所述折叠板在远离菱形伸缩架的一端与支架结构转动连接，所述支架结构包括直角板、支撑杆、齿板和底座，所述直角板底面与支撑杆转动连接，所述支撑杆用于实现对直角板的支撑作用，所述齿板用于实现直角板倾斜角度的定位作用，所述齿板与支撑杆抵接，所述齿板设于底座内，所述底座与直角板远离支撑杆的一端转动连接。

2.根据权利要求1所述的一种多功能铁椅，其特征在于：所述导轨与桌板长边平行，所述导轨设于桌板底面。

3.根据权利要求1所述的一种多功能铁椅，其特征在于：所述底座在远离直角板的一端与折叠板转动连接。

4.根据权利要求1所述的一种多功能铁椅，其特征在于：所述折叠板包括固定板、活动板、转轴和限位块，所述固定板与菱形伸缩架固定连接，所述活动板为L型结构，所述转轴用于实现固定板与活动板转动连接，所述限位块设于固定板靠近转轴一端的底面。

5.根据权利要求1所述的一种多功能铁椅，其特征在于：所述底座设有用于收纳直角板的收纳槽，所述齿板设于收纳槽内。

一种多功能铁椅

技术领域

[0001] 本实用新型涉及椅技术领域，具体为一种多功能铁椅。

背景技术

[0002] 目前人们外出开会的机会增加，开会时需要同时对会议内容进行记录，现有的铁椅存在设有桌板的型号，但由于桌板面积由于使用面积的原因普遍偏小，而若直接在桌板顶面设置支架可能会永久缩小桌板的书写面积，或者会影响书写体验，影响记录效率。

发明内容

[0003] 为了克服现有技术方案的不足，本实用新型提供一种多功能铁椅，能有效的解决背景技术提出的问题。

[0004] 本实用新型解决其技术问题所采用的技术方案是：

[0005] 一种多功能铁椅，包括椅本体、桌板和支架结构，所述椅本体设有与桌板固定连接的连接杆，所述桌板设有导轨，所述支架结构对称设于桌板底面，所述支架结构包括滑块、菱形伸缩架、折叠板和支架结构，所述滑块用于实现支架结构与导轨滑动连接，所述菱形伸缩架一端与滑块固定连接，且另一端与折叠板固定连接，所述折叠板在远离菱形伸缩架的一端与支架结构转动连接，所述支架结构包括直角板、支撑杆、齿板和底座，所述直角板底面与支撑杆转动连接，所述支撑杆用于实现对直角板的支撑作用，所述齿板用于实现直角板倾斜角度的定位作用，所述齿板与支撑杆抵接，所述齿板设于底座内，所述底座与直角板远离支撑杆的一端转动连接。

[0006] 优选的，所述导轨与桌板长边平行，所述导轨设于桌板底面。

[0007] 优选的，所述底座在远离直角板的一端与折叠板转动连接。

[0008] 优选的，所述折叠板包括固定板、活动板、转轴和限位块，所述固定板与菱形伸缩架固定连接，所述活动板为L型结构，所述转轴用于实现固定板与活动板转动连接，所述限位块设于固定板靠近转轴一端的底面。

[0009] 优选的，所述底座设有用于收纳直角板的收纳槽，所述齿板设于收纳槽内。

[0010] 与现有技术相比，本实用新型的有益效果是：

[0011] 通过设置椅本体和桌板可以节省占地面积，通过在桌板设置支架结构可以作为手机支架、平板电脑支架等用途，且支架结构在非使用状态时可以在折叠后通过菱形伸缩架收纳至桌板底面，避免支架结构占用桌板的面积，影响使用体验，通过设置导轨可以根据不同设备的尺寸对支架结构的位置进行调整，适应不同设备的使用需求，同时也可以满足使用时对横向不同位置的调整，满足用户在使用时的舒适角度需求。

附图说明

[0012] 图1为一种多功能铁椅结构示意图。

[0013] 图2为支架结构示意图。

[0014] 图3为桌板结构示意图。

[0015] 图中标号：

[0016] 1-椅本体、11-连接杆、2-桌板、21-导轨、3-支架结构、31-滑块、32-菱形伸缩架、33-折叠板、331-固定板、332-活动板、333-转轴、334-限位块、34-支架结构、341-直角板、342-支撑杆、343-齿板、344-底座、3441-收纳槽。

具体实施方式

[0017] 下面将结合本实用新型实施例中的附图，对本实用新型实施例中的技术方案进行清楚、完整地描述，显然，所描述的实施例仅仅是本实用新型一部分实施例，而不是全部的实施例。基于本实用新型中的实施例，本领域普通技术人员在没有做出创造性劳动前提下所获得的所有其他实施例，都属于本实用新型保护的范围。

[0018] 如图1-3所示，一种多功能铁椅，包括椅本体1、桌板2和支架结构3，所述椅本体1设有与桌板2固定连接的连接杆11，所述桌板2设有导轨21，所述支架结构3对称设于桌板2底面，所述支架结构3包括滑块31、菱形伸缩架32、折叠板33和支架结构34，所述滑块31用于实现支架结构3与导轨21滑动连接，所述菱形伸缩架32一端与滑块31固定连接，且另一端与折叠板33固定连接，所述折叠板33在远离菱形伸缩架32的一端与支架结构34转动连接，所述支架结构34包括直角板341、支撑杆342、齿板343和底座344，所述直角板341底面与支撑杆342转动连接，所述支撑杆342用于实现对直角板341的支撑作用，所述齿板343用于实现直角板341倾斜角度的定位作用，所述齿板343与支撑杆342抵接，所述齿板343设于底座344内，所述底座344与直角板341远离支撑杆342的一端转动连接，所述导轨21与桌板2长边平行，所述导轨21设于桌板2底面，所述底座344在远离直角板341的一端与折叠板33转动连接，所述折叠板33包括固定板331、活动板332、转轴333和限位块334，所述固定板331与菱形伸缩架32固定连接，所述活动板332为L型结构，所述转轴333用于实现固定板331与活动板332转动连接，所述限位块334设于固定板331靠近转轴333一端的底面，所述底座344设有用于收纳直角板341的收纳槽3441，所述齿板343设于收纳槽3441内，通过设置椅本体1和桌板2可以节省占地面积，通过在桌板2设置支架结构3可以作为手机支架、平板电脑支架等用途，且支架结构3在非使用状态时可以在折叠后通过菱形伸缩架32收纳至桌板2底面，避免支架结构3占用桌板2的面积，影响使用体验，通过设置导轨21可以根据不同设备的尺寸对支架结构3的位置进行调整，适应不同设备的使用需求，同时也可以满足使用时对横向不同位置的调整，满足用户在使用时的舒适角度需求。

[0019] 对于本领域技术人员而言，显然本实用新型不限于上述示范性实施例的细节，而且在不背离本实用新型的精神或基本特征的情况下，能够以其他的具体形式实现本实用新型。因此，无论从哪一点来看，均应将实施例看作是示范性的，而且是非限制性的，本实用新型的范围由所附权利要求而不是上述说明限定，因此旨在将落在权利要求的等同要件的含义和范围内的所有变化囊括在本实用新型内。不应将权利要求中的任何附图标记视为限制所涉及的权利要求。

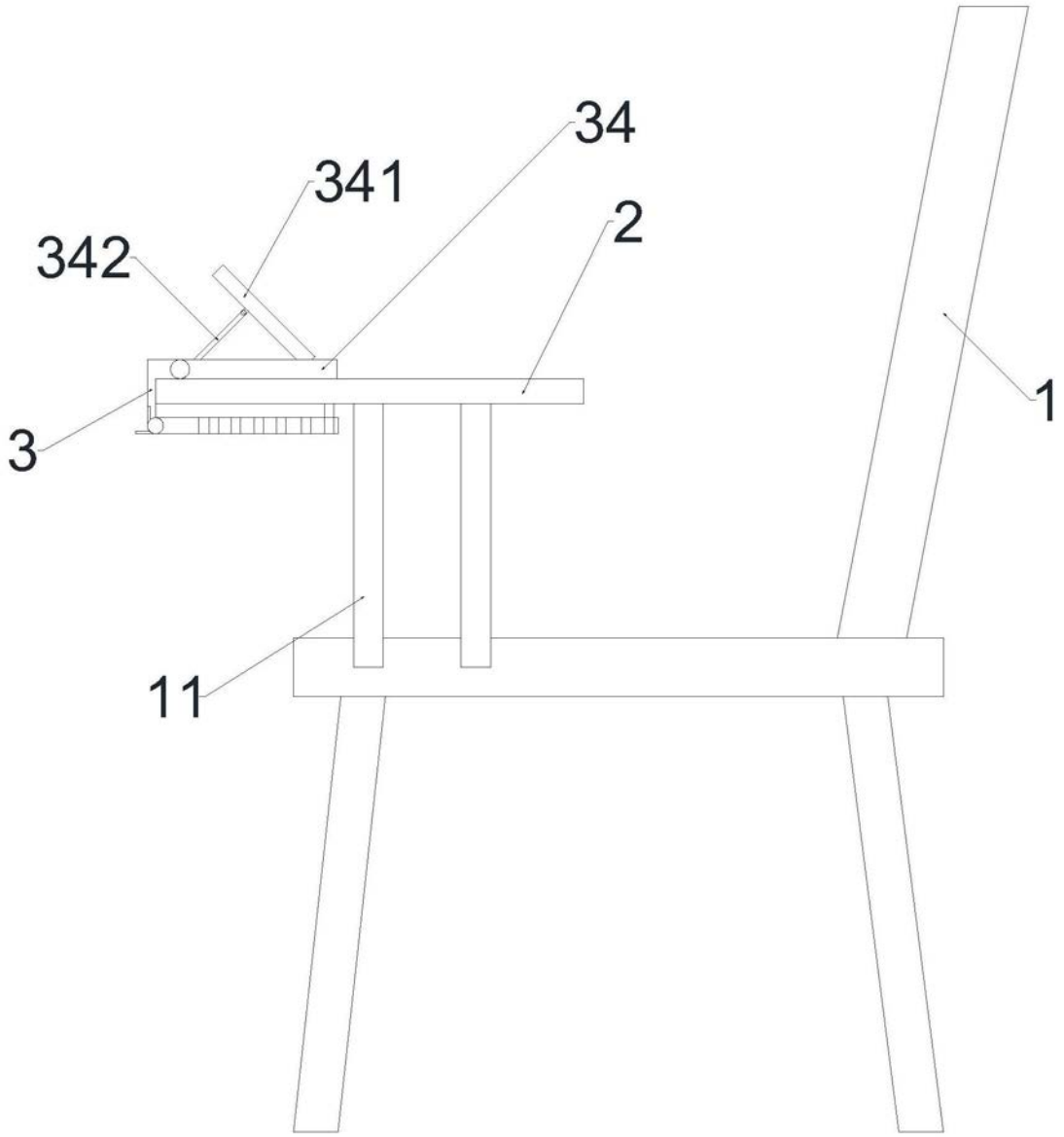

图1

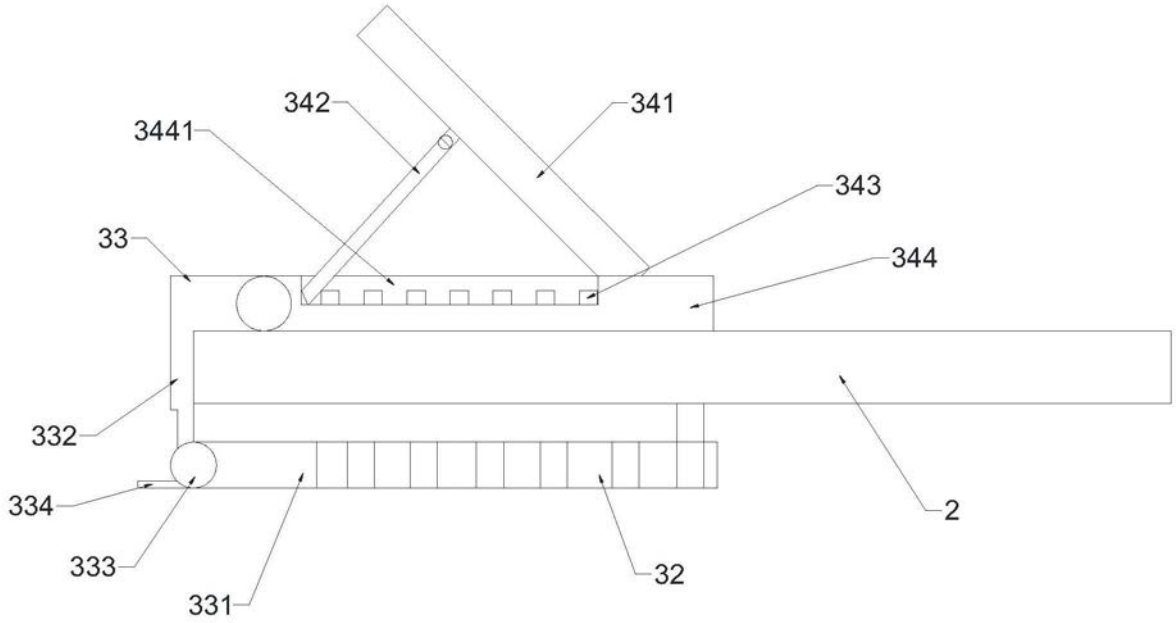

图2

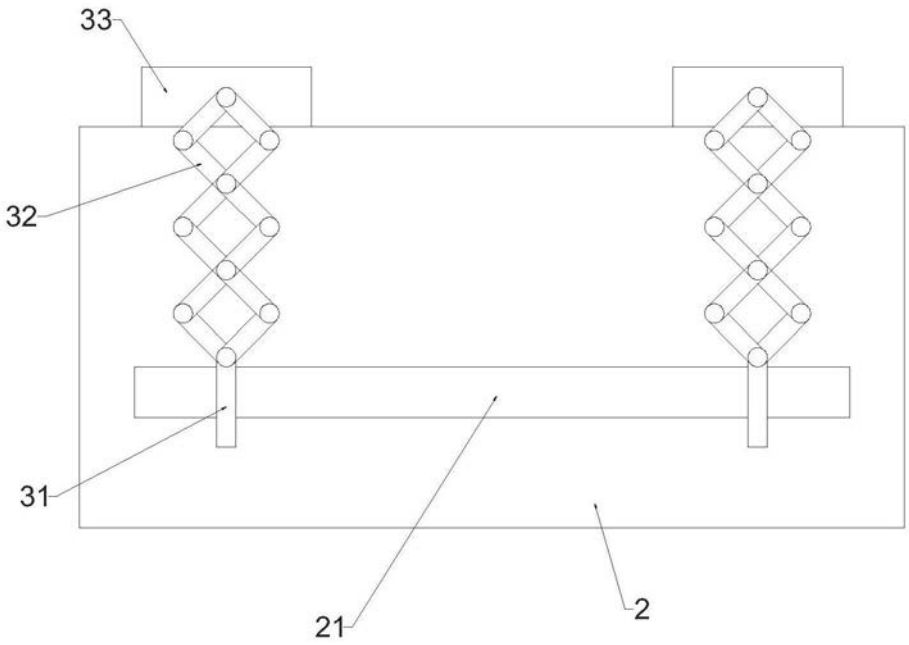

图3