(19)国家知识产权局

(12)实用新型专利

(10)授权公告号 CN 219340268 U
(45)授权公告日 2023.07.14

(21)申请号 202320222716.0

(22)申请日 2023.02.15

(73)专利权人 国咨项目管理有限公司
地址 100071 北京市丰台区莲花池西里18号楼8层805B

(72)发明人 孙清

(51)Int.Cl.
B65D 25/30(2006.01)
B65D 25/02(2006.01)
B65D 25/20(2006.01)
B65D 43/20(2006.01)
B65D 43/22(2006.01)

权利要求书1页 说明书3页 附图2页

(54)实用新型名称

一种便于携带的量具收纳盒

(57)摘要

本实用新型涉及收纳盒技术领域，且公开了一种便于携带的量具收纳盒，包括盒体，盒体上设置有携带机构，且携带机构包括：滑孔开设在盒体的外壁右侧，并连通至盒体的外壁左侧，滑槽数量有四个，且每两个滑槽分别开设在滑孔的内壁背面、内壁正面，滑板数量有四个，且每个滑板的一侧分别固定安装有滑块，并通过滑块分别滑动连接在每个滑槽的内壁，盖板正面顶部、背面顶部分别通过插销铰接在两个滑板远离滑块的一侧之间，盖板的数量有两个。通过将量具存放在收纳箱中，取用的量具可以放在量具槽内，便于在装修工作中拿取，握住握孔，便于快速的搬运盒体，增加搬运稳定性，避免盒体翻倒、量具掉落等问题，降低工作繁琐度。

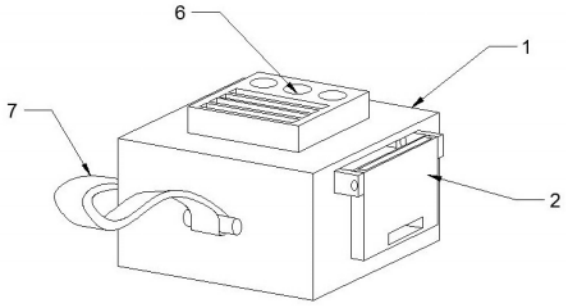

CN 219340268 U

1.一种便于携带的量具收纳盒,包括盒体(1),其特征在于:所述盒体(1)上设置有携带机构(2),且携带机构(2)包括:

滑孔(201),开设在所述盒体(1)的外壁右侧,并连通至盒体(1)的外壁左侧;

滑槽(202),数量有四个,且每两个滑槽(202)分别开设在所述滑孔(201)的内壁背面、内壁正面;

滑板(203),数量有四个,且每个滑板(203)的一侧分别固定安装有滑块,并通过滑块分别滑动连接在每个所述滑槽(202)的内壁;

盖板(204),正面顶部、背面顶部分别通过插销铰接在两个所述滑板(203)远离滑块的一侧之间;

所述盖板(204)的数量有两个,且另一个盖板(204)对称设置在另外两个滑板(203)远离滑块的一侧之间;

磁铁(205),数量有两个,并分别固定安装在两个所述盖板(204)的顶部;

握孔(206),数量有两个,并分别开设在两个盖板(204)上。

2.根据权利要求1所述的一种便于携带的量具收纳盒,其特征在于:所述盒体(1)的顶部开设有收纳槽(3),且收纳槽(3)与滑孔(201)连通设置。

3.根据权利要求2所述的一种便于携带的量具收纳盒,其特征在于:所述收纳槽(3)的内壁滑动连接有收纳箱(4),所述收纳箱(4)的外壁底部和收纳槽(3)的内壁底部之间固定连接有弹簧(5),所述收纳箱(4)的顶部开口设置,并设置有箱盖(6),所述箱盖(6)的外壁顶部开设有量具槽。

4.根据权利要求1所述的一种便于携带的量具收纳盒,其特征在于:所述盒体(1)的外壁正面、外壁背面均固定安装有卡扣,且卡扣之间绕设有背带(7)。

一种便于携带的量具收纳盒

技术领域

[0001] 本实用新型涉及收纳盒技术领域，具体为一种便于携带的量具收纳盒。

背景技术

[0002] 量具是实物量具的简称，它是一种在使用时具有固定形态、用以复现或提供给定量的一个或多个已知量值的器具，在使用量具结束后，需要将其放入收纳盒中，避免量具受到损坏，在室内装修时经常会用到量具对室内结构进行测量计算。

[0003] 根据中国专利公开号为CN216944218U，该专利提供一种薄型环状量具收纳盒，包括密封机构和存放机构，所述密封机构通过合页与存放机构转动连接，所述存放机构包括存储组件，所述存储组件依次由安装板、第一治具盒、第二治具盒以及第三治具盒组成，所述存储组件内装配有用于连接安装板、第一治具盒、第二治具盒以及第三治具盒的衔接组件，当合上盖板后，弹力绳会压住量具，进一步的提高了量具在收纳盒中的稳定性，避免了量具因晃动碰撞而造成损伤。

[0004] 但是在装修过程中，所需要用到的量具种类较多，在携带过程中，需要反复开合和关闭收纳盒，避免内部量具在搬运中掉落的问题，增加了工作的繁琐度。

实用新型内容

[0005] (一)解决的技术问题

[0006] 针对现有技术的不足，本实用新型提供了一种便于携带的量具收纳盒。

[0007] (二)技术方案

[0008] 为实现上述目的，本实用新型提供如下技术方案：一种便于携带的量具收纳盒，包括盒体，所述盒体上设置有携带机构，且携带机构包括：

[0009] 滑孔，开设在所述盒体的外壁右侧，并连通至盒体的外壁左侧；

[0010] 滑槽，数量有四个，且每两个滑槽分别开设在所述滑孔的内壁背面、内壁正面；

[0011] 滑板，数量有四个，且每个滑板的一侧分别固定安装有滑块，并通过滑块分别滑动连接在每个所述滑槽的内壁；

[0012] 盖板，正面顶部、背面顶部分别通过插销铰接在两个所述滑板远离滑块的一侧之间；

[0013] 所述盖板的数量有两个，且另一个盖板对称设置在另外两个滑板远离滑块的一侧之间

[0014] 磁铁，数量有两个，并分别固定安装在两个所述盖板的顶部；

[0015] 握孔，数量有两个，并分别开设在两个盖板上。

[0016] 优选的，所述盒体的顶部开设有收纳槽，且收纳槽与滑孔连通设置。通过收纳箱收纳在收纳槽内部进行防护防尘。

[0017] 优选的，所述收纳槽的内壁滑动连接有收纳箱，所述收纳箱的外壁底部和收纳槽的内壁底部之间固定连接有弹簧，所述收纳箱的顶部开口设置，并设置有箱盖，所述箱盖的

外壁顶部开设有量具槽。通过设置量具槽存放取用的量具，便于在装修工作中拿取。

[0018] 优选的，所述盒体的外壁正面、外壁背面均固定安装有卡扣，且卡扣之间绕设有背带。通过拉动背带即可快速的携带盒体进行移动。

[0019] (三)有益效果

[0020] 与现有技术相比，本实用新型提供了一种便于携带的量具收纳盒，具备以下有益效果：

[0021] 1、该一种便于携带的量具收纳盒，通过将量具存放在收纳箱中，取用的量具可以放在量具槽内，便于在装修工作中拿取，握住握孔，便于快速的搬运盒体，增加搬运稳定性，避免盒体翻倒、量具掉落等问题，降低工作繁琐度。

[0022] 2、该一种便于携带的量具收纳盒，通过旋转盖板，滑板上的滑块沿着滑槽内壁滑动，推动滑板进入滑孔内，带动盖板进入滑孔内，盖板的底部压住箱盖的顶部并通过各自的磁铁异性相吸进行固定，便于对收纳箱的保存和防护。

附图说明

[0023] 附图用来提供对本实用新型的进一步理解，并且构成说明书的一部分，与本实用新型的实施例一起用于解释本实用新型，并不构成对本实用新型的限制。在附图中：

[0024] 图1为本实用新型立体图；

[0025] 图2为本实用新型盒体的结构示意图；

[0026] 图3为本实用新型收纳箱的结构示意图。

[0027] 图中：1、盒体；2、携带机构；201、滑孔；202、滑槽；203、滑板；204、盖板；205、磁铁；206、握孔；3、收纳槽；4、收纳箱；5、弹簧；6、箱盖；7、背带。

实施方式

[0028] 下面将结合本实用新型实施例中的附图，对本实用新型实施例中的技术方案进行清楚、完整地描述，显然，所描述的实施例仅仅是本实用新型一部分实施例，而不是全部的实施例。

实施例

[0029] 如图1-2所示，本实用新型提供了一种便于携带的量具收纳盒，包括盒体1，盒体1上设置有携带机构2，且携带机构2包括：滑孔201开设在盒体1的外壁右侧，并连通至盒体1的外壁左侧，滑槽202数量有四个，且每两个滑槽202分别开设在滑孔201的内壁背面、内壁正面，滑板203数量有四个，且每个滑板203的一侧分别固定安装有滑块，并通过滑块分别滑动连接在每个滑槽202的内壁，盖板204正面顶部、背面顶部分别通过插销铰接在两个滑板203远离滑块的一侧之间，盖板204的数量有两个，且另一个盖板204对称设置在另外两个滑板203远离滑块的一侧之间，磁铁205数量有两个，并分别固定安装在两个盖板204的顶部，握孔206数量有两个，并分别开设在两个盖板204上，盒体1的顶部开设有收纳槽3，且收纳槽3与滑孔201连通设置，收纳箱4收纳在收纳槽3内部进行防护防尘。

[0030] 在本实施例中，通过旋转盖板204，滑板203上的滑块沿着滑槽202内壁滑动，推动滑板203进入滑孔201内，带动盖板204进入滑孔201内，盖板204的底部压住箱盖6的顶部并

通过各自的磁铁205异性相吸进行固定，便于对收纳箱4的保存和防护。

实施例

[0031] 如图1-3所示，在实施例一的基础上，本实用新型提供一种技术方案：优选的，收纳槽3的内壁滑动连接有收纳箱4，收纳箱4的外壁底部和收纳槽3的内壁底部之间固定连接有弹簧5，收纳箱4的顶部开口设置，并设置有箱盖6，箱盖6的外壁顶部开设有量具槽，量具槽存放取用的量具，便于在装修工作中拿取，盒体1的外壁正面、外壁背面均固定安装有卡扣，且卡扣之间绕设有背带7，拉动背带7即可快速的携带盒体1进行移动。

[0032] 在本实施例中，通过将量具存放在收纳箱4中，取用的量具可以放在量具槽内，便于在装修工作中拿取，握住握孔206，便于快速的搬运盒体1，增加搬运稳定性，避免盒体1翻倒、量具掉落等问题，降低工作繁琐度。

[0033] 下面具体说一下该一种便于携带的量具收纳盒的工作原理，使用时，打开箱盖6，将量具存放在收纳箱4中，并关闭箱盖6，取用的量具可以放在量具槽内，便于在装修工作中拿取，通过插销旋转盖板204可以将盖板204翻转朝上，并握住握孔206，便于快速的搬运盒体1，增加搬运稳定性，避免盒体1翻倒、量具掉落等问题，在回收时，将所有量具放回收纳箱4中，并按压收纳箱4从而挤压弹簧5，使收纳箱4收缩进收纳槽3中，再旋转盖板204，使其与滑孔201保持水平，并通过滑板203上的滑块沿着滑槽202内壁滑动，继而推动滑板203进入滑孔201内，同时带动盖板204进入滑孔201内，使盖板204的底部压住箱盖6的顶部，两个盖板204相互滑入滑孔201内，并通过各自的磁铁205异性相吸进行固定，将收纳箱4收纳在收纳槽3内部，此时拉动背带7即可快速的携带盒体1进行移动。

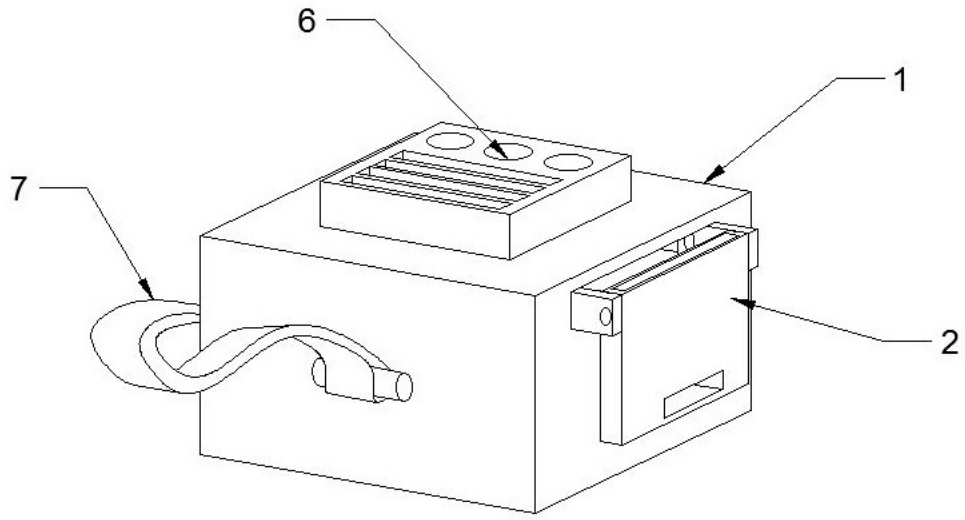

图 1

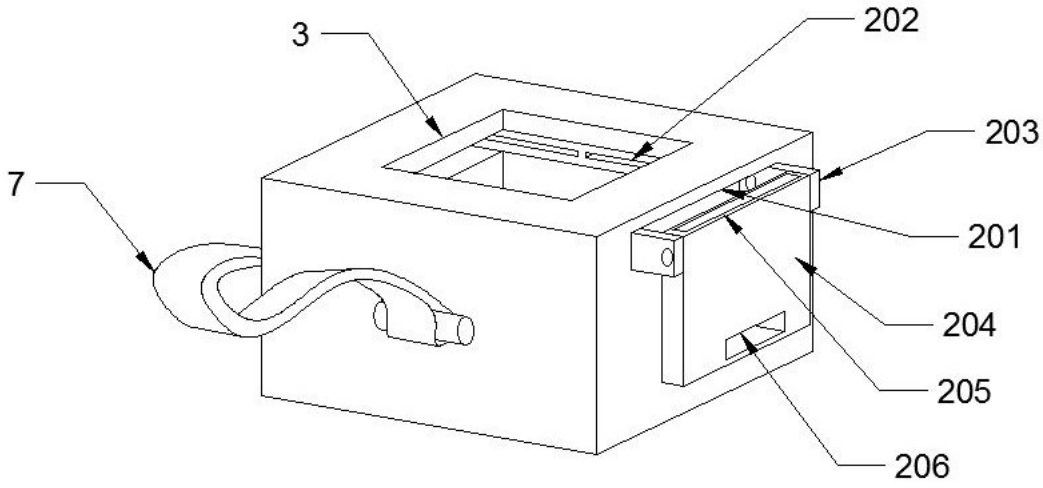

图 2

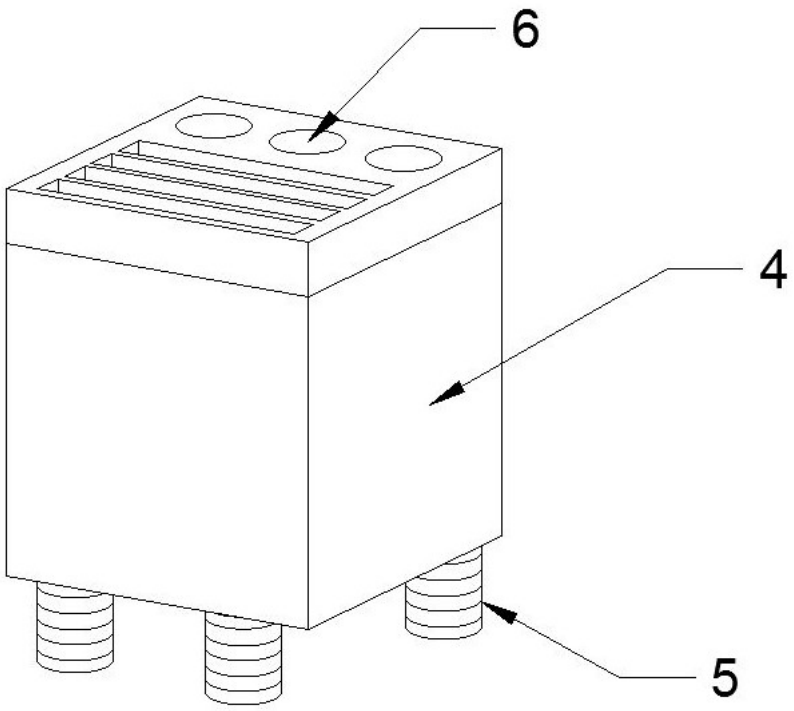

图 3