(19)中华人民共和国国家知识产权局

(12)实用新型专利

(10)授权公告号 CN 201651378 U
(45)授权公告日 2010.11.24

(21)申请号 201020175203.1

(22)申请日 2010.04.30

(73)专利权人 铜陵新特阀门有限责任公司
地址 244000 安徽省铜陵市狮子山区西湖开发区

(72)发明人 吴寿涛 吴云

(74)专利代理机构 铜陵市天成专利事务所 34105
代理人 董泽友

(51)Int.Cl.
F16K 3/30(2006.01)
F16L 27/08(2006.01)

权利要求书 1 页 说明书 1 页 附图 1 页

(54)实用新型名称

伸缩式软密封闸阀

(57)摘要

本实用新型公开了一种伸缩式软密封闸阀，它包括阀体[2]和位于阀体[2]内的阀芯[1]，阀体[2]的一端固接有连接用的法兰，其特征是所述阀体另一端活动连接有伸缩管[4]，伸缩管[4]一端套装在阀体[2]一端的内腔内，并能沿内腔前后滑动，伸缩管[4]与阀体[2]内腔液密封，伸缩管[4]的另一端固接有连接用的法兰[3]。本实用新型减少了安装和拆除的工作量，能够自动调节长矩，因此大大提高了劳动效率。

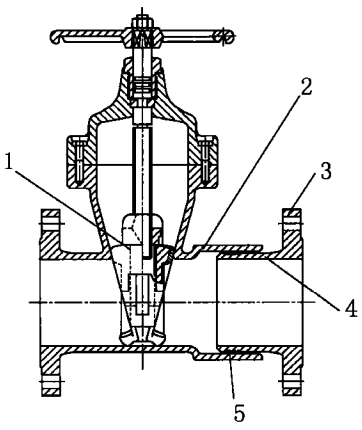

CN 201651378 U

1. 伸缩式软密封闸阀，它包括阀体 [2] 和位于阀体 [2] 内的阀芯 [1]，阀体 [2] 的一端固接有连接用的法兰，其特征是所述阀体另一端活动连接有伸缩管 [4]，伸缩管 [4] 一端套装在阀体 [2] 一端的内腔内，并能沿内腔前后滑动，伸缩管 [4] 与阀体 [2] 内腔液密封，伸缩管 [4] 的另一端固接有连接用的法兰 [3]。

伸缩式软密封闸阀

技术领域

[0001] 本实用新型涉及一种软密封闸阀，尤其是阀体能够伸缩的软密封闸阀。

背景技术

[0002] 闸阀广泛应用于工农业生产上。闸阀主要用于管道中对流体进行控制。闸阀一般包括阀体和阀芯，阀体的两端固定有法兰。闸阀连接在管道上是通过两端的法兰与管道法尘进行连接。为方便闸阀在不同管道上进行连接，闸阀一般需要配合连接伸缩节，用来方便不同管道的间隙调整。上述闸阀由于始终需配合伸缩节才能实现安装，因此安装和拆除增加了劳动量，降低了安装和拆除的效率，增加了企业生产成本。

实用新型内容

[0003] 本实用新型的目的就是解决现有的软密封闸阀因安装需连接伸缩节，增加了安装和拆除工作量，降低了安装和拆除效率的问题。

[0004] 本实用新型采用的技术方案是：伸缩式软密封闸阀，它包括阀体和位于阀体内的阀芯，阀体的一端固接有连接用的法兰，其特征是所述阀体另一端活动连接有伸缩管，伸缩管一端套装在阀体一端的内腔内，并能沿内腔前后滑动，伸缩管与阀体内腔液密封，伸缩管的另一端固接连接用的法兰。

[0005] 伸采用上述技术方案，由于伸缩管可自由伸缩，这样使闸阀本身带有间隙调节功能，不需再与伸缩节配合使用，因此安装和拆除都大大减少了工作量。

[0006] 本实用新型有益效果是：由于本实用新型闸阀的阀体上带有自由伸缩的伸缩管，使闸阀自身带有间隙调节功能，因此本实用新型的安装和拆除大大减少了工作量，提高了安装和拆除的效率。

附图说明

[0007] 图 1 为本实用新型结构示意图。

[0008] 图中，1、阀芯，2、阀体，3、法兰，4、伸缩管，5、密封圈。

具体实施方式

[0009] 本实用新型伸缩式软密封闸阀，如图 1 所示，它包括阀体 2 和位于阀体 2 内的阀芯 1，阀体 2 的一端固接有连接用的法兰，所述阀体另一端活动连接有伸缩管 4，伸缩管 4 一端套装在阀体 2 一端的内腔内，并能沿内腔前后滑动，伸缩管 4 与阀体 2 内腔液密封，本实施例为密封圈 5，通过密封圈 5 使伸缩管 4 与阀体 2 端部内腔密封。伸缩管 4 的另一端固接有连接用的法兰 3，铸造时可铸为一体。

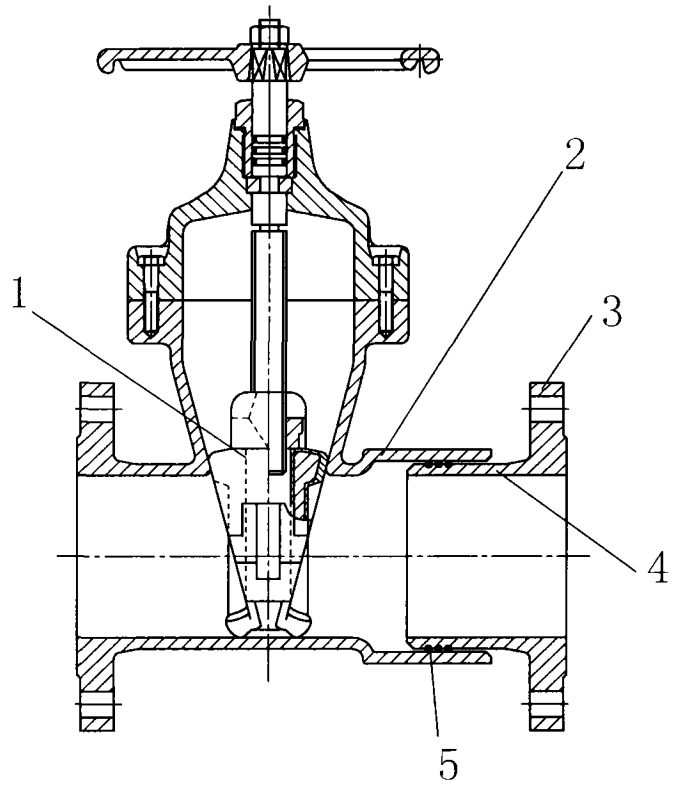

图 1