(19)中华人民共和国国家知识产权局

(12)实用新型专利

(10)授权公告号 CN 204062238 U
(45)授权公告日 2014.12.31

(21)申请号 201420449359.2

(22)申请日 2014.08.11

(73)专利权人 中油辽河工程有限公司
地址 124010 辽宁省盘锦市兴隆台区石油大街93号

(72)发明人 李金龙 孙景泉 马跃明 周谊 郭廷顺 裴召华 李绍斌 侯英哲

(74)专利代理机构 盘锦辽河专利代理有限责任公司 21106
代理人 吴洪举

(51)Int.Cl.
F16L 19/00(2006.01)

权利要求书1页 说明书2页 附图1页

(54)实用新型名称

一种用于就地液位计底部排污口的便捷连接接头

(57)摘要

本实用新型涉及一种就地液位计，特别涉及一种用于就地液位计底部排污口的便捷连接接头。该装置的管线连接接头和连接接头通过密封螺母连接，管线连接接头和连接接头之间通过密封垫片密封，连接接头与液位计底部排污口螺纹连接，管线连接接头与工艺管线焊接。本实用新型实现了安装准确，减少安装工作量，拆卸、维修方便，密封性好，适用性强，实用美观，方便灵活。克服了现有就地液位计底部排污口连接排污管线安装不准确，费时费力，拆卸维修不方便，不美观的不足。

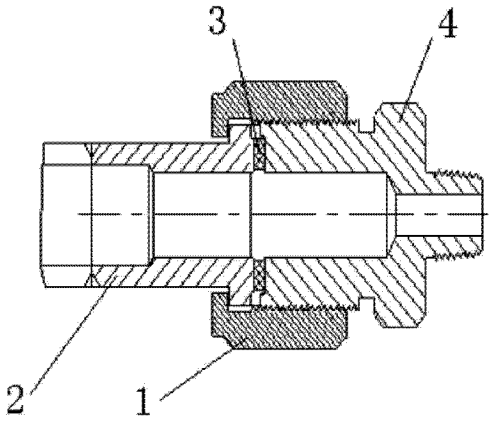

CN 204062238 U

1. 一种用于就地液位计底部排污口的便捷连接接头，由密封螺母 (1)、管线连接接头 (2)、密封垫片 (3) 和连接接头 (4) 组成；其特征在于：管线连接接头 (2) 和连接接头 (4) 通过密封螺母 (1) 连接，管线连接接头 (2) 和连接接头 (4) 之间通过密封垫片 (3) 密封，连接接头 (4) 与液位计 (6) 底部排污口螺纹连接，管线连接接头 (2) 与工艺管线 (5) 焊接。

一种用于就地液位计底部排污口的便捷连接接头

技术领域：

[0001] 本实用新型涉及一种就地液位计，特别涉及一种用于就地液位计底部排污口的便捷连接接头。

背景技术：

[0002] 在油田地面建设项目中，无论是分离器、缓冲罐、还是储罐等，为保证设备正常安全运行，除了设置必要的安全附件外，还需设置就地液位计，方便现场读数。现有的液位计底部排污口需直接连到工艺的排污管线上，液位计出厂时排污口通常为螺纹连接，如果采用法兰连接需要再焊接一片法兰，增加工作量，有时现场情况变化不定，很难安装准确，费时费力，又不方便拆卸，连接处也不美观，而且设备和管线通常是分开安装的，装配尺寸精度难于掌握。

实用新型内容：

[0003] 本实用新型要解决的技术问题是提供一种用于就地液位计底部排污口的便捷连接接头，该装置实现了安装准确，减少安装工作量，拆卸、维修方便，密封性好，适用性强，实用美观，方便灵活。克服了现有就地液位计底部排污口连接排污管线安装不准确，费时费力，拆卸维修不方便，不美观的不足。

[0004] 本实用新型所采取的技术方案是：一种用于就地液位计底部排污口的便捷连接接头，由密封螺母、管线连接接头、密封垫片和连接接头组成；管线连接接头和连接接头通过密封螺母连接，管线连接接头和连接接头之间通过密封垫片密封，连接接头与液位计底部排污口螺纹连接，管线连接接头与工艺管线焊接。

[0005] 本实用新型的有益效果是：本实用新型安装准确，减少安装工作量，拆卸、维修方便，密封性好，适用性强，实用美观，方便灵活。

附图说明：

[0006] 下面结合附图和具体实施方式对本实用新型做进一步详细的说明。

[0007] 图 1 为本实用新型的结构示意图。

[0008] 图 2 为本实用新型安装示意图。

具体实施方式：

[0009] 如图 1、图 2 所示，一种用于就地液位计底部排污口的便捷连接接头，由密封螺母 1、管线连接接头 2、密封垫片 3 和连接接头 4 组成；管线连接接头 2 和连接接头 4 通过密封螺母 1 连接，管线连接接头 2 和连接接头 4 之间通过密封垫片 3 密封，连接接头 4 与液位计 6 底部排污口螺纹连接，管线连接接头 2 与工艺管线 5 焊接。密封螺母 1 带动连接接头 4 与液位计 6 底部排污口螺纹连接或者拆卸。

[0010] 可以理解的是，以上关于本实用新型的具体描述，仅用于说明本实用新型而并非

受限于本实用新型实施例所描述的技术方案，本领域的普通技术人员应当理解，仍然可以对本实用新型进行修改或等同替换，以达到相同的技术效果；只要满足使用需要，都在本实用新型的保护范围之内。

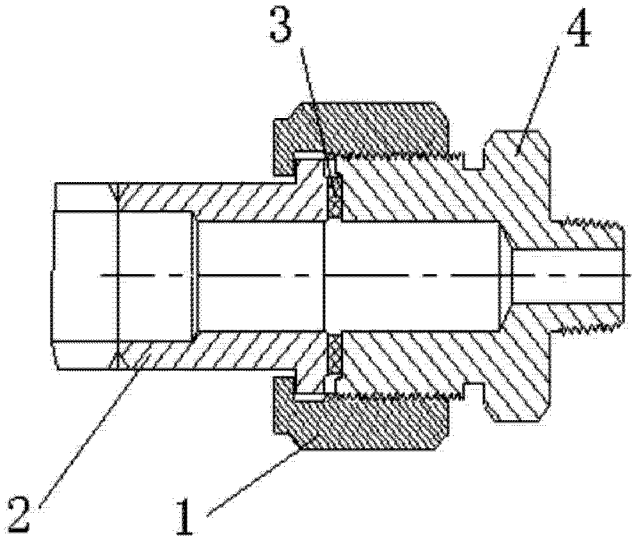

图 1

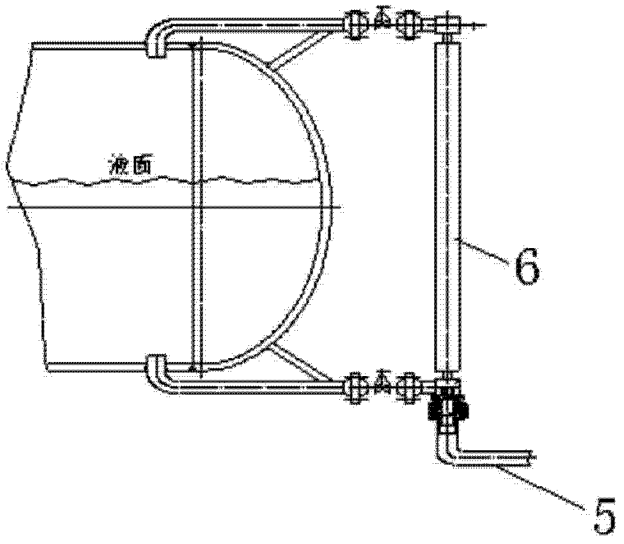

图 2