(19) RÉPUBLIQUE FRANÇAISE

INSTITUT NATIONAL
DE LA PROPRIÉTÉ INDUSTRIELLE

PARIS

(11) N° de publication : **2 612 136**
(à n'utiliser que pour les commandes de reproduction)

(21) N° d'enregistrement national : **88 03212**

(51) Int Cl⁴ : B 60 Q 1/38; B 60 R 1/06.

# (12) DEMANDE DE BREVET D'INVENTION A1

(22) **Date de dépôt :** 11 mars 1988.

(30) **Priorité :** IT, 11 mars 1987, n° 63.234-B/87.

(43) **Date de la mise à disposition du public de la demande :** BOPI « Brevets » n° 37 du 16 septembre 1988.

(60) **Références à d'autres documents nationaux apparentés :**

(71) **Demandeur(s) :** *MIAZZO Gianantonio.* — IT.

(72) **Inventeur(s) :** Gianantonio Miazzo.

(73) **Titulaire(s) :**

(74) **Mandataire(s) :** Bugnion Associés.

## (54) Miroir rétroviseur extérieur pour véhicules.

(57) On décrit un miroir rétroviseur extérieur pour véhicules comportant un écran réflecteur 4 monté sur une enveloppe de protection 3 engagée à un organe de support 2 fixé à la carrosserie. Selon l'invention, dans l'enveloppe de protection 3 est logée une lampe 8 associée à un diffuseur de lumière 7 orienté vers le bas et reliée à un convenable circuit d'alimentation, commandant l'allumage et l'extinction. On peut ainsi avoir la disposition d'une source lumineuse de service mise à l'extérieur du véhicule, sans la nécessité d'apporter des modifications structurales ou esthétiques au véhicule.

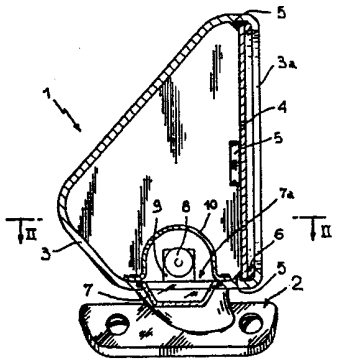


FR 2 612 136 - A1



Vente des fascicules à l'IMPRIMERIE NATIONALE, 27, rue de la Convention — 75732 PARIS CEDEX 15

L'invention concerne un miroir rétroviseur extérieur pour véhicules, du type comportant un organe de support susceptible de s'engager rigidement à la carrosserie d'un véhicule, une enveloppe de protection fixée à l'organe de support et un écran réflecteur disposé à la partie postérieure de l'enveloppe de protection.

On sait que les rétroviseurs extérieurs sont normalement appliqués aux portières des véhicules pour permettre au conducteur d'avoir une visibilité aisée pendant la conduite du véhicule. A cet effet ces rétroviseurs comportent un organe de support, qui est fixé à la carrosserie du véhicule et auquel est engagée, de manière articulée, une enveloppe de protection à la partie arrière de laquelle, en se référant à la direction de marche du véhicule, est disposé un écran réflecteur qui est constitué par un vrai miroir.

Le rétroviseur est agencé de manière que l'écran réflecteur puisse être orientable, par l'utilisateur, à la main ou électriquement, de l'extérieur ou de l'intérieur du véhicule, de manière qu'il peut être facilement utilisé par des personnes de tailles différentes.

On peut remarquer que les rétroviseurs décrits ci-dessus dans leurs grandes lignes, bien qu'ils soient capables d'accomplir les fonctions qui leur sont confiées, présentent le problème d'être sujets, surtout pendant les heures de nuit et dans les lieux faiblement éclaircis, à subir des endommagements et/ou des ruptures tant de la part des piétons qui passent près du véhicule en stationnement, que de la part d'autres véhicules en transit.

Ceci est essentiellement dû au fait qu'en conditions de faible éclairage, un coup d'oeil ne suffit pas pour

apercevoir les rétroviseurs extérieurs et ceux-ci peuvent être par conséquent facilement heurtés à cause de leur positionnement qui fait saillie du gabarit du véhicule.

La présente invention a pour but d'éliminer le problème précité, par un miroir rétroviseur qui puisse être rendu visible même pendant les heures nocturnes dans des lieux complètement dépourvus d'éclairage.

Un autre but de l'invention est d'obtenir un miroir rétroviseur extérieur susceptible d'offrir une versatilité d'emploi supérieure à celle des rétroviseurs conventionnels.

Un autre but encore de l'invention est que ledit rétroviseur puisse être facilement fabriqué par les industries du secteur, apportant de simples modifications aux rétroviseurs de type connu.

Ces buts et d'autres encore qui ressortiront plus clairement au cours de la présente description, sont essentiellement atteints par un miroir rétroviseur extérieur pour véhicules, comprenant un organe de support susceptible de s'engager rigidement à la carrosserie d'un véhicule, une enveloppe de protection fixée à l'organe de support et un écran réflecteur disposé à la partie postérieure de l'enveloppe de protection, caractérisé en ce qu'il comporte un élément diffuseur fixé en correspondance d'une ouverture ménagée dans le support en forme de boîte, au moins une lampe disposée dans l'enveloppe de protection adjacente au diffuseur et des moyens de support pour soutenir la lampe et la connecter électriquement à un circuit d'alimentation électrique.

D'autres caractéristiques et avantages seront mieux compris de la description détaillée d'une forme d'exécution préférée mais non exclusive d'un miroir rétroviseur

extérieur pour véhicules selon l'invention, faite ci-après en se référant aux dessins annexés, donnés à simple titre d'exemple non limitatif, sur lesquels:

- la figure 1 montre le rétroviseur de l'invention en coupe selon un plan vertical;
- la figure 2 est une coupe du rétroviseur en question, exécutée selon la ligne II-II de la figure 1.

En se référant auxdites figures, on a globalement indiqué en 1 un miroir rétroviseur extérieur pour véhicules selon la présente invention.

Le rétroviseur 1 comporte un organe de support 2 susceptible de s'engager rigidement à la carrosserie d'un véhicule, non représenté n'étant pas important aux effets de l'invention.

A l'organe de support 2 on a associé une enveloppe de protection 3, engagée à l'organe de support 2 de manière articulée. L'engagement entre l'organe de support 2 et l'enveloppe de protection 3 a été représenté très schématiquement sur les figures annexées et peut être obtenu en utilisant différents moyens connus et conventionnels.

L'enveloppe de protection 3 présente à sa partie arrière, en se référant à la direction de marche du véhicule auquel le rétroviseur 1 est associé, une ouverture 3a de laquelle apparaît un écran réflecteur 4. Ce dernier, dans cet exemple, est engagé entre une pluralité de ressauts 5 distribués sur les parois intérieures de l'enveloppe de protection 3 et une garniture 6 interposée entre l'écran 4 et le bord de l'enveloppe 3 s'étendant autour de l'ouverture 3a.

De manière originale, selon la présente invention, l'enveloppe de protection 3 est pourvue d'au moins un é-

lement diffuseur 7 de matière transparente ou translucide, lequel est engagé en correspondance d'une ouverture 7a ménagée dans l'enveloppe de protection. Dans une forme d'exécution préférée, l'élément diffuseur 7 est disposé à la partie inférieure de l'enveloppe 3 et il est engagé de manière amovible à cette dernière par emboîtement.

Au moins une lampe 8 est disposée adjacente à l'élément diffuseur 7; elle est soutenue par des moyens de support comportant un couple de languettes de contact 9 fixées à l'enveloppe 3 et convenablement espacées l'une de l'autre. Un circuit d'alimentation électrique aboutit aux languettes de contact 9; il connecte la lampe 8 à la batterie du véhicule après y avoir interposé un interrupteur de commande positionné sur le tableau de bord du véhicule.

A l'intérieur de l'enveloppe de protection 3 on peut en outre fixer un miroir parabolique réflecteur 10 s'étendant autour de la lampe 8 de manière que celle-ci apparaît interposée entre le miroir parabolique 10 et l'élément diffuseur 7.

Après la description qui précède, le fonctionnement du rétroviseur de la présente invention apparaît très simple.

En ce qui concerne sa tâche de permettre une visibilité arrière aisée au conducteur du véhicule, le rétroviseur en question fonctionne de la même manière que ceux de type connu. L'orientation de l'écran réflecteur 4 est réalisée, de manière également connue, agissant ici convenablement sur l'enveloppe de protection 3, articulée par rapport à l'organe de support 2. Evidemment on peut également prévoir de réaliser le rétroviseur 1, moyennant

des agencements connus et conventionnels, pour permettre l'orientation de l'écran réflecteur 4 de l'intérieur du véhicule, à la main ou électriquement.

De manière originale, si l'on effectue l'allumage de la lampe 8 par l'interrupteur précité, on obtient un faisceau de lumière qui sort du miroir rétroviseur 1 à travers l'élément diffuseur 7. De cette manière le rétroviseur 1 peut être avantageusement rendu immédiatement visible même dans l'absence totale d'éclairage extérieur.

L'invention atteint les buts visés.

Il faut remarquer à ce propos que non seulement les agencements décrits ci-dessus rendent visible le rétroviseur 1 en l'absence d'éclairage extérieur, mais ils donnent également au rétroviseur en question une versatilité d'emploi plus vaste que celle des rétroviseurs connus.

En effet, en conditions de faible luminosité extérieure, la lumière produite par le rétroviseur peut se révéler utile en différentes situations, telles que par exemple pendant l'exécution de manoeuvres difficiles de stationnement, pendant le remplacement d'une roue du véhicule à la suite d'une crevaison, ou même pour permettre la surveillage du véhicule parqué.

Les avantages précités et d'autres encore peuvent être atteints de manière particulièrement efficace si l'on structure convenablement l'élément diffuseur 7 et si on le positionne à la partie inférieure de l'enveloppe de protection 3, de manière à obtenir, à l'allumage de la lampe 8, l'éclairage d'un côté du véhicule et du terrain environnant.

Evidemment de nombreuses modifications et variantes peuvent être apportées à l'invention sans pour autant s'éloigner du concept inventif qui la caractérise.

REVENDICATIONS

1. Miroir rétroviseur extérieur pour véhicules, comprenant:

- un organe de support (2) susceptible de s'engager rigidement à la carrosserie d'un véhicule;
- une enveloppe de protection (3) fixée à l'organe de support;
- un écran réflecteur (4) disposé sur la partie arrière de l'enveloppe de protection,

caractérisé en ce qu'il comporte:

- un élément diffuseur (7) fixé en correspondance d'une ouverture 7a ménagée dans le support en forme de boîte;
- au moins une lampe (8) disposée dans l'enveloppe de protection (3) adjacente au diffuseur (7);
- des moyens de support (9) destinés à soutenir la lampe et à la connecter électriquement à un circuit d'alimentation électrique.

2. Miroir rétroviseur selon la revendication 1, caractérisé en ce que ledit élément diffuseur (7) est situé à la partie inférieure de l'enveloppe de protection (3).

3. Miroir rétroviseur selon la revendication 1, caractérisé en ce qu'il comporte en outre un miroir parabolique réflecteur (10), ladite lampe (8) étant disposée entre le miroir parabolique et l'élément diffuseur (7).

4. Miroir rétroviseur selon la revendication 1, caractérisé en ce que ledit élément diffuseur (7) est engagé de manière amovible à l'enveloppe de protection (3).

FIG 1

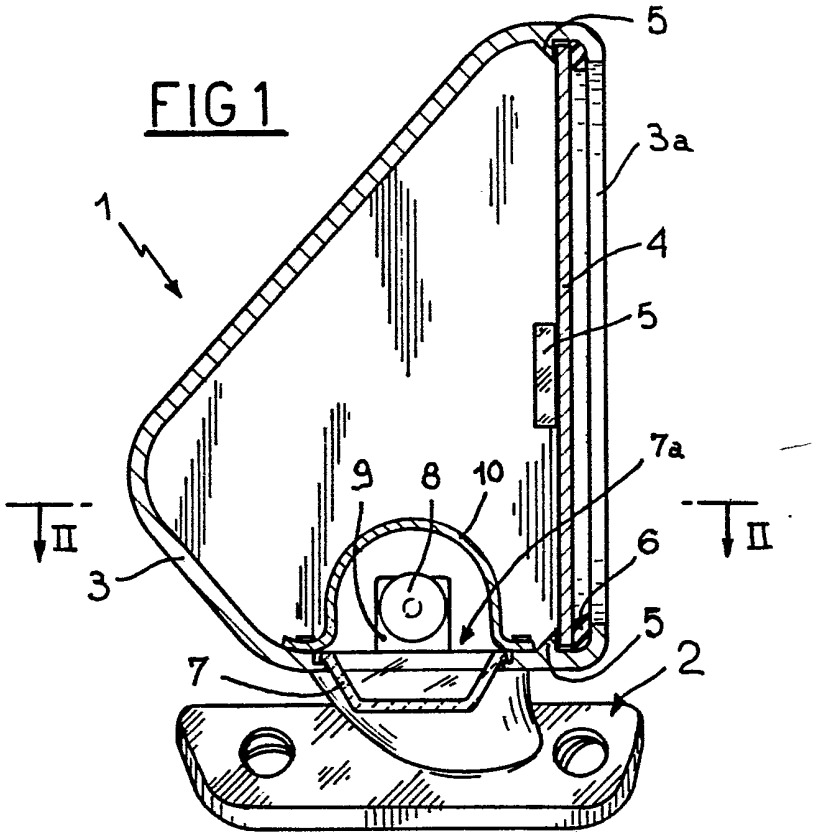


FIG 2

