(19)中华人民共和国国家知识产权局

(12)实用新型专利

(10)授权公告号 CN 202969088 U
(45)授权公告日 2013.06.05

(21)申请号 201220486081.7

(22)申请日 2012.09.18

(73)专利权人 刘惟星
地址 315175 浙江省宁波市鄞州区学院路 1 号

(72)发明人 刘惟星 熊红斌

(51)Int.Cl.
D06F 57/00(2006.01)

权利要求书1页 说明书1页 附图1页

(54)实用新型名称

一种晒被架子

(57)摘要

对于人多的场所，如大学、职工的宿舍，由于人多，晒被子的架子少，晒被子成了一个大问题。本实用新型提供一种晒被架子，包括固定杆、支撑杆、晾杆，其中，N 条晾杆与两个支撑杆相连接，且 N 大于 2；支撑杆与固定杆相连接；支撑杆与固定杆之间成 45 度角，保证被子都能晒到。本实用新型一个架子可以晒多床被子，同时晒的被子之间不受影响，非常适合人多的宿舍晒被子使用。

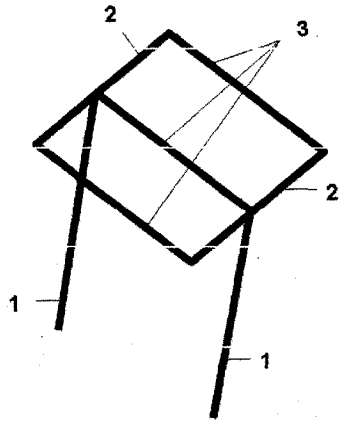

CN 202969088 U

1. 一种晒被架子，包括固定杆、支撑杆、晾杆，其特征在于：所述的N条晾杆与两个支撑杆相连接，且N大于2；

所述的支撑杆与固定杆相连接，支撑杆与固定杆之间成45度角。

一种晒被架子

技术领域

[0001] 本实用新型涉及支撑架领域，尤其是涉及到一种晒被架子。

背景技术

[0002] 对于人多的场所，如大学、职工的宿舍，由于人多，晒被子的架子少，晒被子成了一个大问题。

实用新型内容

[0003] 本实用新型提供一种晒被架子，一个架子可以晒多床被子。本实用新型所采取的技术方案为，一种晒被架子，包括固定杆、支撑杆、晾杆，其中，N 条晾杆与两个支撑杆相连接，且 N 大于 2 ；支撑杆与固定杆相连接 ；支撑杆与固定杆之间成 45 度角，保证被子都能晒到。

[0004] 本实用新型一个架子可以晒多床被子，同时晒的被子之间不受影响，非常适合人多的宿舍晒被子使用。

附图说明

[0005] 图 1 为本实用新型的结构示意图。

[0006] 图中 ：1 固定杆、2 支撑杆、3 晾杆。

具体实施方式

[0007] 以下结合附图实施例对本实用新型作进一步详细描述。

[0008] 图 1 为本实用新型的结构示意图，图中，固定杆 1、支撑杆 2、晾杆 3，其中，N 条晾杆 3 与两个支撑杆 2 相连接，且 N 大于 2 ；支撑杆 2 与固定杆 1 相连接 ；支撑杆 2 与固定杆 1 之间成 45 度角，保证被子都能晒到。本实用新型一个架子可以晒多床被子，同时晒的被子之间不受影响，非常适合人多的宿舍晒被子使用。

[0009] 以上显示和描述了本实用新型的基本原理和主要特征和本实用新型的优 点。本行业的技术人员应该了解，本实用新型不受上述实施例的限制，上述实施例和说明书中描述的只是说明本实用新型的原理，在不脱离本实用新型精神和范围的前提下，本实用新型还会有各种变化和改进，这些变化和改进都落入要求保护的本实用新型范围内。本实用新型要求保护范围由所附的权利要求书及其等效物界定。

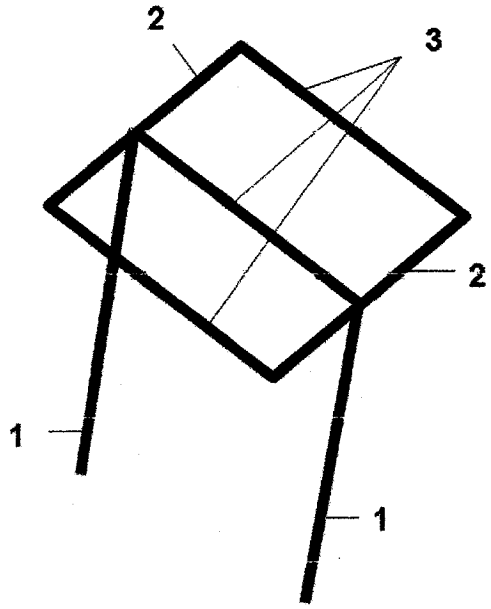

图 1