(19)中华人民共和国国家知识产权局

(12)实用新型专利

(10)授权公告号 CN 205006363 U
(45)授权公告日 2016.02.03

(21)申请号 201520621940.2

(22)申请日 2015.08.18

(73)专利权人 齐翊深
地址 274399 山东省菏泽市单县舜师东路单县一中

(72)发明人 齐翊深

(74)专利代理机构 济南泉城专利商标事务所 37218
代理人 张俊涛

(51)Int.Cl.
A47C 1/02(2006.01)
A47C 7/00(2006.01)

权利要求书1页 说明书2页 附图1页

(54)实用新型名称

一种办公椅

(57)摘要

本实用新型涉及办公用品领域，特别公开了一种办公椅。它包括椅背、椅面和L型支腿，其特征是，所述椅背为能前后调节的椅背，在椅面和支腿之间设有弧形管，弧形管上开有两个通孔，所述椅面前端铰接有活动面，所述活动面背面设有弧形杆，弧形杆上设有弹簧柱塞，所述弧形杆位于弧形管内。所述弧形管和弧形杆分别左右对称地设置两根。本实用新型在休息时刻将活动面放平，将椅背向后放倾斜，使整个办公椅呈现一个简易床的状态，有利于休息。

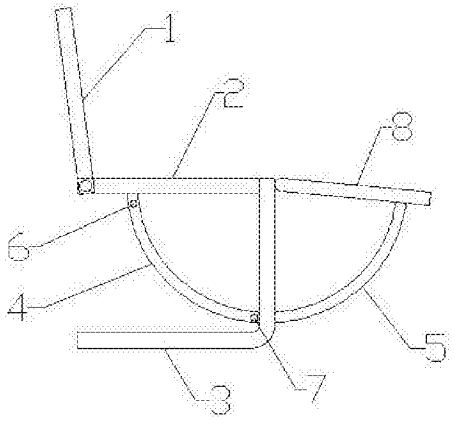

CN 205006363 U

1.一种办公椅，包括椅背(1)、椅面(2)和L型支腿(3)，其特征是，所述椅背(1)为能前后调节的椅背，在椅面(2)和支腿(3)之间设有弧形管(4)，弧形管(4)上开有两个通孔(6)，所述椅面(2)前端铰接有活动面(8)，所述活动面(8)背面设有弧形杆(5)，弧形杆(5)上设有弹簧柱塞(7)，所述弧形杆(5)位于弧形管(4)内。

2.根据权利要求1所述的办公椅，其特征是，所述弧形管(4)和弧形杆(5)分别左右对称地设置两根。

一种办公椅

[0001] (一)技术领域

[0002] 本实用新型涉及办公用品领域,特别涉及一种办公椅。

[0003] (二)背景技术

[0004] 多数工薪阶层中午都不能回家吃饭,因此中午只能在办公场所简单休息一下,由于受办公条件或单位规定所限,只能趴在桌子上或者坐在办公椅上小眯一会,不符合人的生理习惯,导致休息不好,有时还会产生反效果,比如腿脚发麻等,致使下午的工作受到影响。

[0005] (三)发明内容

[0006] 本实用新型为了弥补现有技术的缺陷,提供了方便工薪阶层休息的办公椅。

[0007] 本实用新型是通过如下技术方案实现的 :

[0008] 一种办公椅,包括椅背、椅面和 L 型支腿,其特征是,所述椅背为能前后调节的椅背,在椅面和支腿之间设有弧形管,弧形管上开有两个通孔,所述椅面前端铰接有活动面,所述活动面背面设有弧形杆,弧形杆上设有弹簧柱塞,所述弧形杆位于弧形管内。

[0009] 所述弧形管和弧形杆分别左右对称地设置两根。

[0010] 本实用新型的有益效果是 :

[0011] 本实用新型在休息时刻将活动面放平,将椅背向后放倾斜,使整个办公椅呈现一个简易床的状态,有利于休息。

[0012] (四)附图说明

[0013] 下面结合附图对本实用新型作进一步的说明 :

[0014] 图 1 为本实用新型的左视结构示意图 ;

[0015] 图 2 为本实用新型的右视结构示意图 ;

[0016] 图 3 为本实用新型使用中的左视结构示意图。

[0017] 图中,1 椅背,2 椅面,3 支腿,4 弧形管,5 弧形杆,6 通孔,7 弹簧柱塞 ,8 活动面。

[0018] (五)具体实施方式

[0019] 附图为本实用新型的具体实施例。如图 1 至图 3 所示,该种办公椅,包括椅背 1、椅面 2 和 L 型支腿 3,椅背 1 就像长途客车座椅或者驾驶员座椅一样,能前后调节,椅背的能前后调节的结构为现有技术,在此不再赘述,在椅面 2 和支腿 3 之间设有弧形管 4,弧形管 4 的上端在椅面 2 的后端,弧形管 4 的下端在支腿 3 的前下端,弧形管 4 上开有两个通孔 6,分别位于弧形管 4 的两端,弧形管 4 左右各一根,对称设置,在椅面 2 前端铰接有活动面 8,活动面 8 背面的前端设有弧形杆 5,左右各一根,对称设置,在弧形杆 5 上设有弹簧柱塞 7,弧形杆 5 位于弧形管 4 内,弹簧柱塞 7 始终位于弧形管 4 内,活动面 8 呈垂直状态时,弹簧柱塞 7 从弧形管 4 上端的通孔 6 伸出,当将活动面 8 放平时,弹簧柱塞 7 从弧形管 4 下端的通孔 6 伸出。

[0020] 平时工作时,活动面 8 成垂直状态,弧形杆 5 位于弧形管 4 内,并且弹簧柱塞 7 从弧形管 4 上端的通孔 6 伸出 ;当需要休息时,可调整椅背 1,将活动面 8 放平,这个放平并不一定水平,能搭小腿部分就行,此时弧形杆 5 大部分从弧形管 4 抽出,弹簧柱塞 7 从弧形管

4 下端的通孔 6 伸出。

[0021] 除说明书所述技术特征外，其余技术特征均为本领域技术人员已知技术。

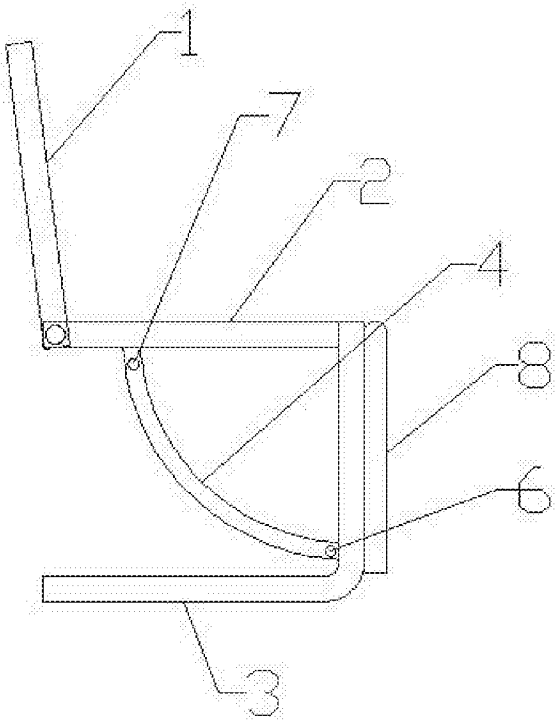

图 1

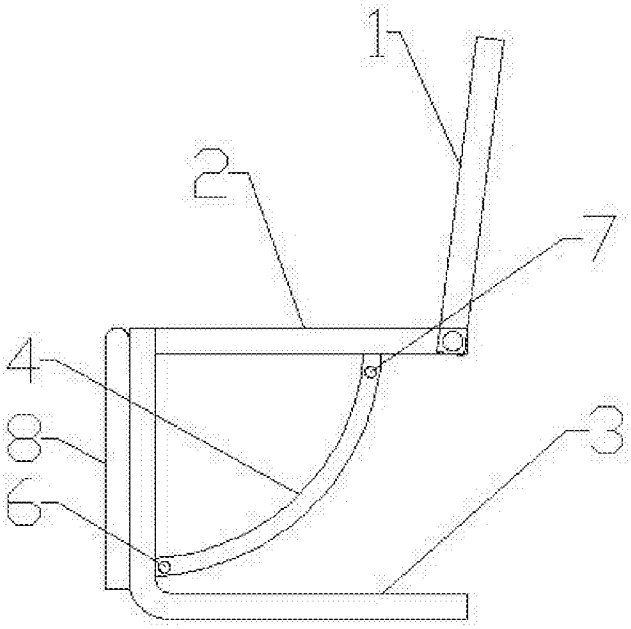

图 2

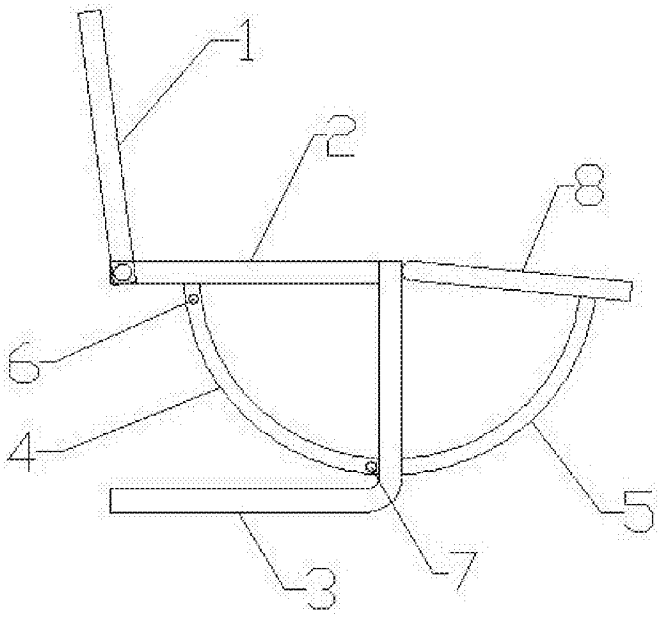

图 3