(19)中华人民共和国国家知识产权局

(12)实用新型专利

(10)授权公告号 CN 203623795 U
(45)授权公告日 2014.06.04

(21)申请号 201320733956.3

(22)申请日 2013.11.20

(73)专利权人 临安杭叉叉车驾驶室有限公司
地址 311305 浙江省杭州市临安经济开发区东环路88号
专利权人 杭叉集团股份有限公司

(72)发明人 蔡俊杰 轩德丰 邵纯钢

(74)专利代理机构 杭州九洲专利事务所有限公司 33101
代理人 韩小燕

(51)Int.Cl.
B62D 33/06(2006.01)
B66F 9/075(2006.01)
B60J 1/02(2006.01)
B60J 1/18(2006.01)
B60J 5/04(2006.01)

权利要求书1页 说明书2页 附图3页

(54)实用新型名称

电叉驾驶室

(57)摘要

本实用新型涉及一种电叉驾驶室。本实用新型的目的是提供一种外形美观、视野开阔、透光性好的电叉驾驶室。本实用新型的技术方案是：电叉驾驶室，包括框架、通过铰链和气弹簧安装于该框架左右两侧的两扇侧门、通过钣金胶固定于该框架前部的前挡玻璃、通过铰链和气弹簧安装于该框架后部的后窗、通过销轴安装于该框架顶部的顶窗，其特征在于：所述前挡玻璃从底部一直延伸至框架顶部，并与顶窗连成一体。本实用新型适用于电动叉车中。

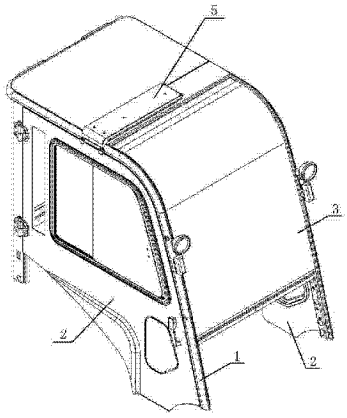

CN 203623795 U

1. 一种电叉驾驶室，包括框架（1）、通过铰链和气弹簧安装于该框架左右两侧的两扇侧门（2）、通过钣金胶固定于该框架前部的前挡玻璃（3）、通过铰链和气弹簧安装于该框架后部的后窗（4）、通过销轴安装于该框架顶部的顶窗（5），其特征在于：所述前挡玻璃（3）从底部一直延伸至框架（1）顶部，并与顶窗（5）连成一体。

2. 根据权利要求 1 所述的电叉驾驶室，其特征在于：所述框架（1）采用钢管弯曲拼焊而成，其前部和顶部采用圆弧过渡连接。

3. 根据权利要求 1 或 2 所述的电叉驾驶室，其特征在于：所述侧门（2）下半部分为钣金冲压结构。

4. 根据权利要求 1 或 2 所述的电叉驾驶室，其特征在于：所述前挡玻璃（3）采用双层夹胶圆弧玻璃制成，上部带有遮光带。

5. 根据权利要求 1 或 2 所述的电叉驾驶室，其特征在于：所述后窗（4）为全钢化玻璃制成的无框结构，其边缘处包裹有用于实现密封的橡胶条。

电叉驾驶室

技术领域

[0001] 本实用新型涉及一种电叉驾驶室，主要适用于电动叉车中。

背景技术

[0002] 随着国家对节能减排要求的不断加大，电动叉车越来越受到用户的亲睐。目前，叉车驾驶室的设计理念都是朝着能满足功能要求的方向发展，对于满足消费者舒适度和可操作性上的考虑往往欠佳，现有电叉驾驶室普遍存在以下几个问题：1、视野不够开阔，正前上方盲区较大，影响叉车货叉工作视野；2、驾驶室造型和车身不够统一，美观度欠佳；3、驾驶室车门非冲压件，板材薄了强度不好，厚了显得笨重。

[0003] 因此设计制造出更舒适、美观的驾驶室也是目前叉车企业提高市场占有率的一个方法。

发明内容

[0004] 本实用新型要解决的技术问题是：针对上述存在的问题提供一种外形美观、视野开阔、透光性好的电叉驾驶室。

[0005] 本实用新型所采用的技术方案是：电叉驾驶室，包括框架、通过铰链和气弹簧安装于该框架左右两侧的两扇侧门、通过钣金胶固定于该框架前部的前挡玻璃、通过铰链和气弹簧安装于该框架后部的后窗、通过销轴安装于该框架顶部的顶窗，其特征在于：所述前挡玻璃从底部一直延伸至框架顶部，并与顶窗连成一体。

[0006] 所述框架采用钢管弯曲拼焊而成，其前部和顶部采用圆弧过渡连接。

[0007] 所述侧门下半部分为钣金冲压结构。

[0008] 所述前挡玻璃采用双层夹胶圆弧玻璃制成，上部带有遮光带。

[0009] 所述后窗为全钢化玻璃制成的无框结构，其边缘处包裹有用于实现密封的橡胶条。

[0010] 本实用新型的有益效果是：1、前挡玻璃从底部一直延伸至框架顶部，并与顶窗连成一体，形成大弧度全视角前挡玻璃，最大程度上减小了正前上方的盲区范围，使得驾驶员工作时的视野更加开阔。2、框架前部和顶部采用圆弧过渡连接，线条流畅、强度高、刚性好，同时外形美观大气。3、侧门下半部分为钣金冲压结构，不仅提高了车门的刚性，而且与车身造型贴合，外形美观。4、后窗采用全钢化玻璃制成，无框设计，透光性好，视野开阔。

附图说明

[0011] 图 1 是本实用新型的立体图。

[0012] 图 2 是本实用新型另一视角的立体图。

[0013] 图 3 是本实用新型的侧视图。

[0014] 图 4 是图 3 的左视图。

[0015] 图 5 是图 3 的俯视图。

具体实施方式

[0016] 如图 1- 图 5 所示，本实施例包括框架 1、通过铰链和气弹簧安装于该框架左右两侧的两扇侧门 2、通过钣金胶密封固定于该框架前部的前挡玻璃 3、通过铰链和气弹簧安装于该框架后部的后窗 4、通过销轴安装于该框架顶部的顶窗 5；所述框架 1 采用双异形（横截面为阶梯形）钢管弯曲拼焊而成，其前部和顶部采用圆弧过渡连接，线条流畅、强度高、刚性好，同时外形美观大气；所述侧门 2 下半部分为钣金冲压结构，提高了车门的刚性，而且与车身造型贴合，外形美观；所述前挡玻璃 3 采用双层夹胶圆弧玻璃制成，上部带有遮光带，从框架 1 底部一直延伸至框架 1 顶部，并与顶窗 5 连成一体，形成大弧度全视角前挡玻璃，最大程度上减小了正前上方的盲区范围，使得驾驶员工作时的视野更加开阔；所述后窗 4 为全钢化玻璃制成的无框结构，其边缘处包裹有用于实现密封的橡胶条；所述顶窗 5 为起吊电瓶专用机构，开合方便。

[0017] 为了提高驾驶室整体舒适性，本实施例在侧门 2 边缘处、顶窗 5 均设置有密封条，同时在框架 1 的对应于侧门 2、后窗 4 和顶窗 5 的位置设置有密封条，使得侧门 2、后窗 4 和顶窗 5 关闭时，驾驶室形成全封闭结构。此外，还可以配置雨刮器、风扇、照明灯、暖风机等，使叉车在各种天气环境下都能正常工作，有效防止雨水，风沙，严寒或炎热等带来的不便。

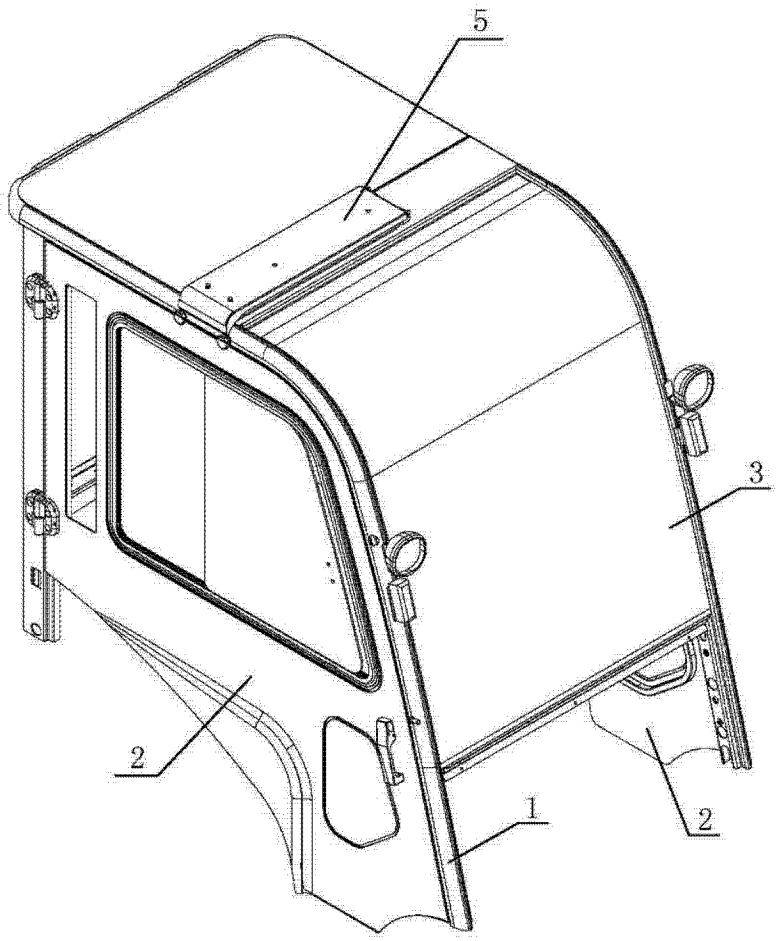

图 1

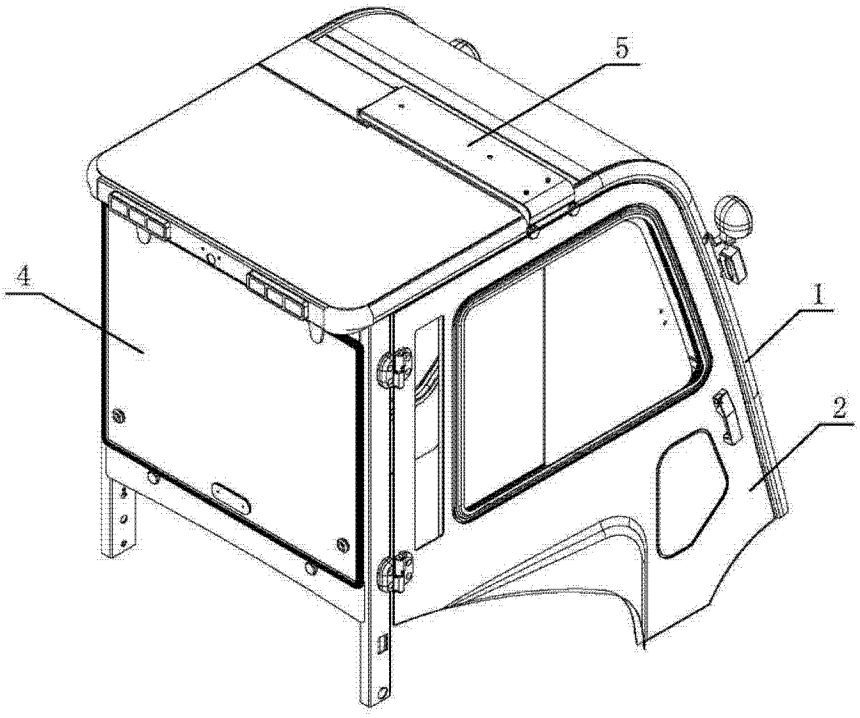

图 2

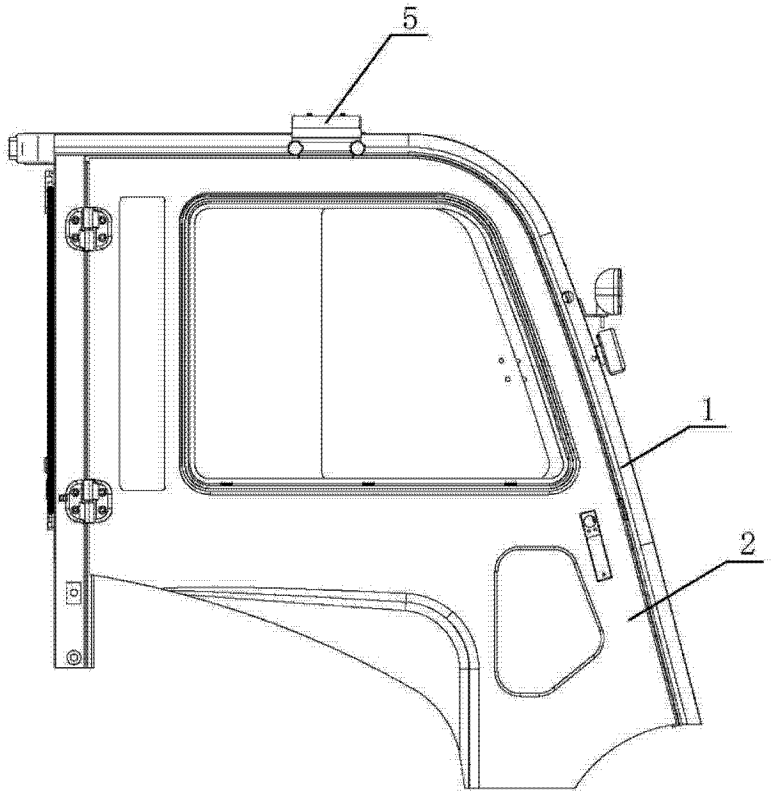

图 3

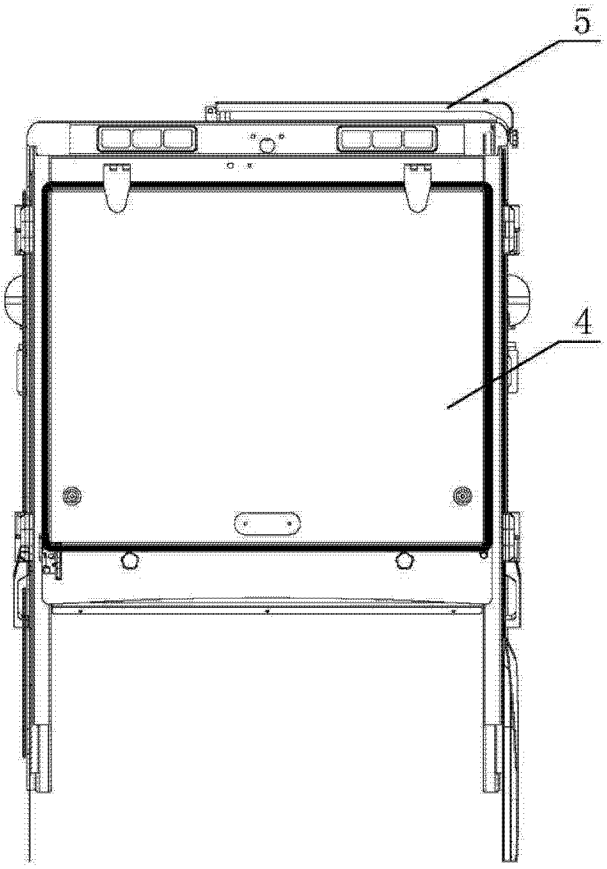

图 4

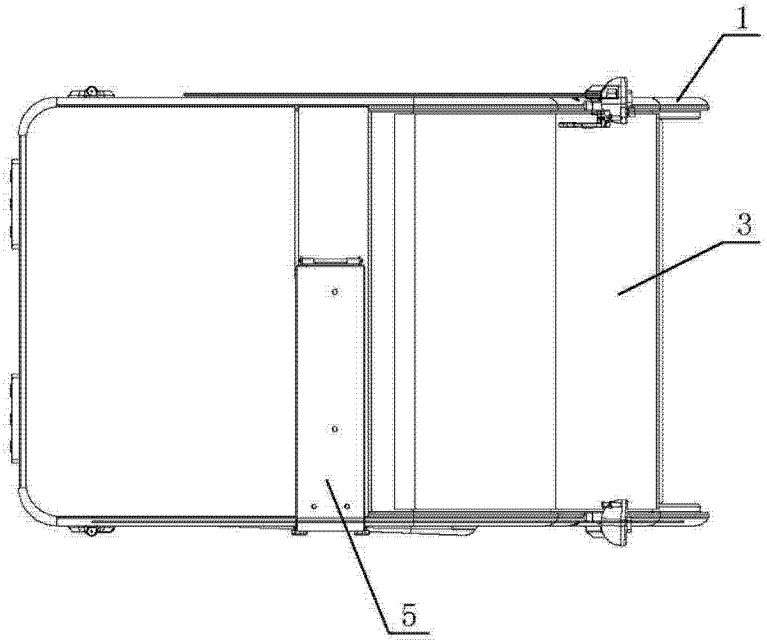

图 5