200816078

發明專利說明書

（本說明書格式、順序及粗體字，請勿任意更動，※記號部分請勿填寫）

※申請案號：95135317

※申請日期：95.9.25　　※IPC 分類：G06Q50/00

一、發明名稱：（中文/英文）

收集生理參數的集訊裝置及其方法

二、申請人：（共1人）

姓名或名稱：（中文/英文）

國立陽明大學/National Yang-Ming University

代表人：（中文/英文）吳妍華/Yan-Hwa Wu Lee

住居所或營業所地址：（中文/英文）

台北市北投區東華里16鄰立農街二段155號/No.155, 2 Sec., Li-Nung St., Shih-Pai, Taipei, Taiwan, R.O.C

國　籍：（中文/英文）中華民國/ Taiwan, R.O.C

三、發明人：（共6人）

姓　名：（中文/英文）

1.楊順聰 / Shuenn-Tsong Young

2.李中旺 / Chung-Wang Lee

3.高材　/ Tsair Kao

4.劉昌祐 / Chang-Yu Liu

5.許志偉 / Chih-Wei Hsu

6.張信華 / Xin-Hua Zhang

國　籍：（中文/英文）

1.～6.中華民國/ Taiwan, R.O.C

四、聲明事項：

☐ 主張專利法第二十二條第二項☐第一款或☐第二款規定之事實，其事實發生日期為：　年　月　日。

☐ 申請前已向下列國家（地區）申請專利：

【格式請依：受理國家（地區）、申請日、申請案號　順序註記】

☐ 有主張專利法第二十七條第一項國際優先權：

☐ 無主張專利法第二十七條第一項國際優先權：

☐ 主張專利法第二十九條第一項國內優先權：

【格式請依：申請日、申請案號　順序註記】

☐ 主張專利法第三十條生物材料：

☐ 須寄存生物材料者：

國內生物材料　【格式請依：寄存機構、日期、號碼　順序註記】

國外生物材料　【格式請依：寄存國家、機構、日期、號碼　順序註記】

☐ 不須寄存生物材料者：

所屬技術領域中具有通常知識者易於獲得時，不須寄存。

九、發明說明：

【發明所屬之技術領域】

本發明係有關於收集生理參數之裝置及其方法，尤指一種集訊裝置儲存一使用者的一生理參數，並在判斷出該生理參數不在該集訊裝置所設之一監控限制範圍值之範圍內時，該集訊裝置即發送一通知訊息到一管理伺服機之裝置及其方法。

【先前技術】

按，由於醫學的進步與衛生福利的改善，及全球平均生育率逐年降低，人們的健康條件與平均壽命均有大幅的增進，連帶影響的人口結構趨向高齡化。而在高齡化社的人口結構下，一些老年與慢性疾病有關的醫療與社會福利制度問題也應運而生。為因應此趨勢之轉變，以及滿足慢性病患希望在居家環境中也能接受到健康照護，因此，老人或病患的看護及遠距居家照護的市場需求亦不斷增加。

又，近年來，由於資訊科技持續進步，遠距居家照護及遠距醫療服務的應用也更趨多元，全球各先進國家為解決高齡人口所帶來的社會問題，均積極展開遠距居家照護及遠距醫療服務的研究與推廣，此舉不僅可協助各醫療院所達成資源共享及節省成本的目標，亦能將居家照護及醫療服務有效推廣至醫療資源不足的偏遠地區。

一般言，所謂「遠距居家照護」或「遠距醫療服務」主要功能，係在於透過生理參數之擷取與分析，協助監控病患之健康狀況，並在最適當的時間提供醫療行為的介

入，且「遠距居家照護」或「遠距醫療服務」均係透過網際網路或電話網路的技術，連結分隔兩地的病患與家人，或病患與醫生，將病患的生理參數(如：血壓、心跳或血糖值)等資訊，傳送至家人或醫生，並據以判斷病患的現況，以在病患身體發生不適或生命狀態發生危急時，能給予即時的照護或醫療服務，如此，即可克服時空上的限制，將原來必須於醫療院所進行的診療活動，轉移到病患家中。

按，建構一優良的遠距居家照護或遠距醫療服務的系統，除快速且寬頻的電信網路已日趨便宜且普及外，欲將各種醫療資訊全面電子化，並建構一套能夠整合文字、數據、圖形、影像、語音及視訊內容的遠距居家照護或遠距醫療服務的軟體，其所需投入的研究經費及人力，必然相當龐大，致遠距居家照護或遠距醫療服務系統的應用成本高居不下，而無法普及至一般市井小民。不僅如此，傳統遠距居家照護或遠距醫療服務系統尚有下列的兩種缺點：

其一係該等系統僅能被架設在相隔兩地的病患與醫生(或病患與家人)的固定居所間，導致病患一旦離開其固定居所，該等系統即無法針對其生理狀態進行監控，造成病患心理極大負擔，致不敢離開其固定居所，形同長期拘禁於一處，此一結果，對病患的健康勢必產生負面影響，尤其是對慢性病患的影響最為明顯；

其二係該等系統對病患進行監視所獲得的生理參數，均係被傳送並儲存至一特定醫生的處所或一特定的醫

療院所，一旦病患在其它地區發病時，極易因無法即時取得其個人相關生理參數的歷史資料，導致延誤醫療時機，造成無法彌補的缺憾。

因此，如何利用現有廉價的寬頻網路，以極低的設備成本，設計出一種生理參數的收集裝置，實現遠距居家照護或遠距醫療服務的目標，其對於自己的生理參數有絕對的自主權、控制權及可記錄生理參數的歷史資料，或將生理參數的歷史資料可儲存到一個外接儲存器上，即成為業者努力研究亟思改善的一重要課題。

【發明內容】

有鑑於前述之諸多缺失，發明人經過長久努力研究與實驗，終於開發設計出本發明之一種「收集生理參數的集訊裝置及其方法」，以期藉由本發明的提出，能夠對社會大眾有所貢獻。

本發明之一目的，係提供一種收集生理參數的方法，係應用在一集訊裝置，當該集訊裝置接收一使用者的一生理參數，並判斷出該生理參數不在該集訊裝置所登錄的一監控限制範圍值之範圍內時，該集訊裝置即發送一通知訊息到一管理伺服機，如此，該管理伺服機所屬的人員、機構或單位協助監控使用者之健康狀況，並選擇於最適當的時間介入，為使用者提供適當的醫療行為。

本發明之另一目的，係提供一種收集生理參數的集訊裝置，該裝置包括一第一訊號收發單元、一監控單元、一處理裝置及一第二訊號收發單元，其中該第一訊號收發單

元接收一無線訊號，並從該無線訊號中解析出一生理參數，該監控單元預設至少一個監控限制範圍值，每一個監控限制範圍值係對應一種生理參數，該處理單元連接到該第一訊號收發單元及監控單元，並找出與對應該生理參數的監控限制範圍值，當該處理單元判斷出該生理參數不在其對應的監控限制範圍值內時，即透過該第二訊號收發單元發送一通知訊息到遠端之一管理伺服機，如此，該管理伺服機所屬的人員、機構或單位協助監控使用者之健康狀況，並選擇於最適當的時間介入，為使用者提供適當的醫療行為。

為便　貴審查委員能對本發明之目的、技術特徵及其功效，做更進一步之認識與瞭解，茲舉實施例配合圖式，詳細說明如下：

【實施方式】

按，請參閱第 1 圖所示，一可攜式檢測儀器 1 內(如：血壓計或血糖計)可量測一使用者 2 的一生理參數(如：血壓、心跳或血糖值)，並儲存有一儀器號碼，且該可攜式檢測儀器 1 可與一無線發射模組 3 相連接，該無線發射模組 3 內儲存有一來源識別碼(ID)(即使用者專屬的個人識別碼)，並接收該可攜式檢測儀器 1 的來源儀器號碼，及可攜式檢測儀器 1 所量測到的一生理參數，且將該儀器號碼、生理參數及識別碼包裹成一無線訊號，透過無線方式發射出去。

故，在本發明之一種收集生理參數的方法，請參閱第

1、2 圖所示，係應用在一集訊裝置 4，該集訊裝置 4 內儲存有一裝置識別碼，且包括一監控單元 40、一處理單元 42、一第一訊號收發單元 43、一儲存單元 46、一通知單元 48 及第二訊號收發單元 44，其中該儲存單元 46 係設有至少一個生理資訊表，並可被填入一生理參數，各該生理資訊表係為記錄不同使用者 2 的各種生理參數，而每個使用者 2 的生理參數係由相同或不同的可攜式檢測儀器 1，經由同一個無線發射模組 3 或不同一個無線發射模組 3 發送到該集訊裝置 4，為能將不同使用者 2 的各種生理參數分別儲存在不同的生理資訊表中，故，各該生理資訊表對應不同的識別碼及儀器號碼，而各該生理資訊表所對應的識別碼及儀器號碼的組合，係與一個來源識別碼與來源儀器號碼的組合相同；

該監控單元 40 預設多數個監控限制範圍值，各該監控限制範圍值係分別針對一個使用者 2 的一種生理參數所設定的，而每個使用者 2 的一個生理參數係由相同或不同的可攜式檢測儀器 1，經由同一個無線發射模組 3 或不同一個無線發射模組 3 發送到該集訊裝置 4，為能監控不同使用者 2 的各種生理參數，各該監控限制範圍值係對應不同的識別碼及儀器號碼，而各該監控限制範圍值所對應的識別碼及儀器號碼的組合，係與一個來源識別碼與來源儀器號碼的組合相同，此外，該各該監控限制範圍值係可由使用者 2 自行設定的，例如：一般正常的心跳數為每分鐘 60~100 次，則監控限制範圍值可由使用者 2 自行設定為每

分鐘 60~100 次，或由該處理單元在到達一個預設週期時，將各個生理資訊表的生理參數的加以平均及乘上一個風險參數，用以計算出各該監控限制範圍值，再儲存在該監控單元 40 中；再者，該通知單元 48 包括至少一個管理伺服機 5 的位置資料(如：IP 位置)，而各該位置資料係對應一個來源識別碼，而該集訊裝置 4 係依下列步驟進行處理，請參閱第 3 圖所示：

(301)接收無線訊號；

(302)該第一訊號收發單元 43 解析該無線訊號，並判斷該無線訊號內是否攜帶有使用者 2 的生理參數、來源儀器號碼及來源識別碼，若是，進行步驟(303)，否則，進行步驟(310)；

(303)當該無線訊號內攜帶有該生理參數、來源儀器號碼及來源識別碼時，則將該生理參數、來源儀器號碼及來源識別碼傳送給該處理單元 42；

(304)該處理單元 42 根據該來源儀器號碼及來源識別碼，在該監控單元 40 中找出一監控限制範圍值，且該監控限制範圍值所對應的儀器號碼及識別碼，係與該來源儀器號碼及來源識別碼相同；

(305)該處理單元 42 判斷該生理參數是否在該監控限制範圍值的範圍內，若是，進行步驟(306)，否則，進行步驟(308)；

(306)該處理單元 42 在該儲存單元 46 找出一個生理資訊表，該生理資訊表所對應的儀器號碼及識別碼，係

與該來源儀器號碼及來源識別碼相同；

(307)將該生理參數填入該被找出的生理資訊表中，即結束；

(308)當該處理單元42判斷該生理參數不在該監控限制範圍值的範圍內時，即該生理參數表示一不正常的生理狀態，則產生一警示訊號，並在該通知單元48中找出該來源識別碼所對應的一個位置資料；

(309)該處理單元42再根據該警示訊號、來源識別碼及該裝置識別碼產生一通知訊息，並將該通知訊息傳送到該第二訊號收發單元44，由該第二訊號收發單元44將該通知訊息發送到該位置資料所對應的管理伺服機5，再進行步驟(306)；

該無線發射模組3尚設有一緊急按鈕30(如第1圖所示)或內建有一感測元件(圖中未示)，其中該緊急按鈕30係供使用者2在緊急狀況下壓按，以使該無線發射模組3據以產生一緊急碼，而該感測元件則係用以在偵測到使用者2的瞬間異常動作(如：身體快速傾倒且久臥不起)時，使該無線發射模組3據以產生攜帶有一緊急碼及來源識別碼的無線訊號，復請參閱第3圖所示，當該集訊裝置4判斷出該無線訊號內未攜帶有使用者2的生理參數、來源儀器號碼及來源識別碼時，該集訊裝置4係依下列步驟進行處理：

(310)該第一訊號收發單元43解析該無線訊號，判斷該無

線訊號內是否攜帶有一緊急碼及來源識別碼，若是，進行步驟(311)，否則，進行步驟(313)；

(311)該處理單元 42 根據該來源識別碼，在該通知單元 48 中找出該來源識別碼所對應的一個位置資料；

(312)該處理單元 42 再根據該緊急碼、來源識別碼及該裝置識別碼產生另一通知訊息，並將該另一通知訊息傳送到該第二訊號收發單元 44，由該第二訊號收發單元 44 根據該位置資料，將該另一通知訊息發送到對應該位置資料的管理伺服機 5，即結束。

藉由上述之方法，當使用者 2 的身體不適時，按下該緊急按鈕 30，或該感測元件偵測到使用者 2 的瞬間異常動作時，該集訊裝置 4 發出另一通知訊息到管理伺服機 5，用以通知到使用者 2 在管理資料庫上所登錄的相關單位 6 之電腦 61 或親人 7 之電話(或行動電話)71(如第 1 圖所示)，用以協助相關單位 6 或親人 7 監控使用者 2 的生理狀態，及在最適當的時間介入，為使用者 2 提供醫療行為；及

(313)當該無線訊號內未攜帶有緊急碼及來源識別碼時，則丟棄該無線訊號，即結束。

如此，該集訊裝置 4 只要接收到各使用者 2 的不同的生理參數，即分別填入不同的生理資訊表中，且當該管理伺服機 5(如：管理伺服器)在接收到該集訊裝置 4 傳來的通知訊息時，將啟動一預警通報機制，根據該管理伺服機 5 所設之一管理資料庫上所登錄對應於該來源識別碼的使

用者 2 的相關單位 6(如：醫院或醫生)或親人 7 的連絡資料(如：郵件位址或電話號碼)，及在該管理資料庫上所登錄對應於該裝置識別碼的所在位置(如：使用者 2 的住家)，透過該網際網路 8 或一電話網路 9(如第 1 圖所示)，以電子郵件或語音電話通知使用者 2 所登錄的相關單位 6 或親人 7 的電腦 61 或電話 71，且該電子郵件或語音電話中加入該集訊裝置 4 所在位置的訊息，如此，以便相關單位 6 或親人 7 在該集訊裝置 4 所在位置的無線訊號接收範圍內找到使用者 2。

在本發明中，該集訊裝置 4 還包括下列步驟：

該處理單元 42 接收到一插接訊號，該插接訊號係通知該集訊裝置 4 所設之一連接部 41(如第 2 圖所示)被插接上一外接儲存器(如：隨身碟)A(如第 1 圖所示)，用以根據該插接訊號產生一儲存訊號；及

該處理單元 42 根據該儲存訊號將在該儲存單元 46 目前所有的生理資訊表，經該連接部 41 傳送到該外接儲存器 A 內予以儲存。

在本發明之一種收集生理參數的集訊裝置，請參閱第 2 圖所示，該集訊裝置 4 儲存一裝置識別碼，且包括一監控單元 40、一處理單元 42、一第一訊號收發單元 43、一通知單元 48 及一第二訊號收發單元 44。其中該第一訊號收發單元 43 係接收一無線訊號，並對該無線訊號進行解碼，用以取得該無線訊號所攜帶之一來源識別碼、一來源儀器號碼及一生理參數；而該監控單元 40 係設有多數個

監控限制範圍值，該等監控限制範圍值係對應不同的識別碼及儀器號碼，該通知單元 48 包括至少一個管理伺服機5(如：管理伺服器)的位置資料；而該處理單元 42 係與該第一訊號收發單元 43 及該監控單元 40 相接，用以接收該來源識別碼及來源儀器號碼，並根據該來源識別碼及來源儀器號碼，在該監控單元 40 找出一個監控限制範圍值，且該找出的監控限制範圍值所對應的儀器號碼及識別碼，係與該來源儀器號碼及來源識別碼相同，且該處理單元 42 判斷出該接收到的生理參數不在該找出的監控限制範圍值內時，即該生理參數表示一不正常的生理狀態，隨即產生一警示訊號；又，該處理單元 42 根據該來源識別碼，在該通知單元 48 中找出該來源識別碼所對應的一個位置資料，並根據該警示訊號、來源識別碼及該裝置識別碼產生一通知訊息，再傳送到該第二訊號收發單元 44，由該第二訊號收發單元 44 將該通知訊息發送到該位置資料所對應的管理伺服機 5，如此，由該管理伺服機 5 所屬的人員、機構或單位協助監控使用者 2 之健康狀況，並選擇於最適當的時間介入，為使用者 2 提供適當的醫療行為。

在本發明之集訊裝置中，其中當該第一訊號收發單元 43 對該無線訊號進行解碼時，若該無線訊號中攜帶有一緊急碼及來源識別碼時，則該第一訊號收發單元 43 傳送該緊急碼給該處理單元 42，該處理單元 42 根據該來源識別碼，找出該來源識別碼所對應的一個位置資料，及根據該緊急碼、來源識別碼及該裝置識別碼產生另一通知訊息，

並將該另一通知訊息傳送到該第二訊號收發單元 44，由該第二訊號收發單元 44 將該另一通知訊息發送到該位置資料所對應的管理伺服機 5。

在本發明之集訊裝置中，該集訊裝置 4 尚包括有一儲存單元 46，該儲存單元 46 係儲存至少一個生理資訊表，各該生理資訊表係具有一儀器號碼及一識別碼，並可被填入一生理參數，當該處理單元 42 取得該生理參數時，該處理單元 42 在該儲存單元 46 找出具有與該來源儀器號碼及來源識別碼相同的儀器號碼及識別碼的一個生理資訊表，將該生理參數填入該被找出的生理資訊表中。

又，在本發明之集訊裝置中，該集訊裝置 4 還包括有一連接部 41，該連接部 41 可供插接一外接儲存器(如：隨身碟)A，當該連接部 41 插接上該外接儲存器 A 時，該集訊裝置 4 將在該儲存單元 46 所有的生理資訊表儲存到該外接儲存器 A 內。

由於，本發明係利用該集訊裝置 4 收集不同使用者 2 的不同的生理參數，並填入不同的生理資訊表中，當使用者 2 在就醫時，將該等生理資訊表儲存在該外接儲存器 A，並攜帶到醫療院所，由醫療院所讀取該等生理資訊表後，可快速的對該使用者 2 進行診斷，以免耽誤醫療時機，另當該生理參數不在該監控限制範圍值內時，或當接收到攜帶有該緊急碼之無線訊號時，該集訊裝置 4 透過發出該等通知訊號，如此，即由該管理伺服機 5 所屬的人員、機構或單位協助監控使用者 2 之健康狀況，並選擇於最適當的

時間介入，為使用者2提供適當的醫療行為。又，使用者2可自己設定該監控單元40中可自行設定該監控限制範圍值，故使用者2對於該集訊裝置4具有絕對的自主權及控制權，可視實際需要，加以備份、編輯及使用，足以應付任何緊急狀況時的需要。

按，以上所述，僅為本發明的一最佳具體實施例，惟本發明的特徵並不侷限於此，任何熟悉該項技藝者在本發明領域內，可輕易思及的變化或修飾，皆應涵蓋在以下本發明的申請專利範圍中。

【圖式簡單說明】

第1圖係一遠端照護系統之架構示意圖；

第2圖係本發明之集訊裝置之架構示意圖；

第3圖係本發明之集訊裝置接收到攜帶有生理參數、來源儀器號碼及來源識別碼之無線訊號之動作流程圖。

【主要元件符號說明】

可攜式檢測儀器……1	使用者……2
無線發射模組……3	緊急按鈕……30
集訊裝置……4	連接部……41
監控單元……40	處理單元……42
第一訊號收發單元…43	第二訊號收發單元…44
儲存單元……46	通知單元……48
管理伺服機……5	相關單位……6
電腦……61	親人……7
電話(或行動電話)…71	網際網路……8

電話網路……9　　外接儲存器……A

五、中文發明摘要：

本發明係一種收集生理參數的集訊裝置及其方法，當該集訊裝置接收一個無線發射模組傳來的無線訊號時，即解析該無線訊號，以取得該無線訊號內所攜帶的一生理參數、來源儀器號碼及來源識別碼等資訊，並找出對應該來源儀器號碼及來源識別碼的一個監控限制範圍值，當該集訊裝置判斷出該生理參數不在該監控限制範圍值之範圍內時，即該生理參數表示一不正常的生理狀態，該集訊裝置即發出一通知訊息至一個遠端之管理伺服機，由該管理伺服機所屬的人員、機構或單位協助監控使用者之健康狀況，並選擇於最適當的時間介入，為使用者提供適當的醫療行為。

六、英文發明摘要：

十、申請專利範圍：

1、一種收集生理參數的方法，係應用在一集訊裝置，使得該集訊裝置係依下列步驟進行處理：

接收無線訊號；

解析該無線訊號，並判斷該無線訊號內是否攜帶有使用者的一生理參數、來源儀器號碼及來源識別碼；

當判斷出該無線訊號內攜帶有該生理參數、來源儀器號碼及來源識別碼時，則根據該來源儀器號碼及來源識別碼找出一個預設的監控限制範圍值；

判斷該生理參數是否在該監控限制範圍值的範圍內；

當判斷出該生理參數不在該監控限制範圍值的範圍內時，產生一警示訊號，並找出該來源識別碼所對應的一個位置資料；及

根據該警示訊號、來源識別碼及該裝置識別碼產生一通知訊息，並將該通知訊息傳送到該位置資料所對應的一個遠端之管理伺服機。

2、如請求項1所述之方法，其中當該集訊裝置判斷出該無線訊號內未攜帶有使用者的生理參數、來源儀器號碼及來源識別碼前時，該集訊裝置係依下列步驟進行處理：

解析該無線訊號，判斷該無線訊號內是否攜帶有一緊急碼及一來源識別碼；

當該無線訊號內攜帶有一緊急碼及來源識別碼時，則找出該來源識別碼所對應的一個位置資料；及

根據該緊急碼、裝置識別碼及該來源識別碼產生另一通知訊息，並將該另一通知訊息傳送到該位置資料所對應的管理伺服機。

3、如請求項2所述之方法，其中當該集訊裝置判斷出該無線訊號內未攜帶有一緊急碼及一來源識別碼時，則丟棄該無線訊號。

4、如請求項1所述之方法，其中當該集訊裝置判斷出該生理參數在該監控限制範圍值的範圍內時，找出一個對應該來源儀器號碼及來源識別碼的一生理資訊表，再將該生理參數填入該生理資訊表中。

5、如請求項1所述之方法，其中當該集訊裝置將該通知訊息傳送到遠端之管理伺服機後，找出一個對應該來源儀器號碼及來源識別碼的一生理資訊表，再將該生理參數填入該生理資訊表中。

6、一種收集生理參數的集訊裝置，該集訊裝置內儲存有一裝置識別碼，且包括：

一第一訊號收發單元，係用以接收無線訊號，並對該無線訊號進行解析，以取得該無線訊號中所攜帶的來源識別碼、來源儀器號碼及生理參數；

一監控單元，係設有多數個監控限制範圍值，該等監控限制範圍值係對應不同的識別碼及儀器號碼；

一通知單元，係包括至少一個管理伺服機的位置資料，該位置資料係對應一個來源識別碼；

一處理單元，該處理單元係與該第一訊號收發單元及該監控單元相接，該處理單元接收該來源識別碼及來源儀器號碼，並從該監控單元找出一監控限制範圍值，該找出的監控限制範圍所對應的儀器號碼及識別碼，係與該來源儀器號碼及來源識別碼相同，且當該處理單元判斷出該接收到的生理參數不在該找出的監控限制範圍值內時，隨即產生一警示訊號，並根據該來源識別碼，在該通知單元中找出該來源識別碼所對應的一個位置資料，用以根據該警示訊號、來源識別碼及該裝置識別碼產生一通知訊息；及

一第二訊號收發單元，係接收該通知訊息，並將該通知訊息發送到該位置資料所對應的管理伺服機。

7、如請求項6所述之裝置，其中該第一訊號收發單元對該無線訊號進行解碼，另可取得一緊急碼及一來源識別碼，該第一訊號收發單元傳送該緊急碼給該處理單元；

該處理單元找出該來源識別碼所對應的一個位置資料，將該緊急碼、來源識別碼及該裝置識別碼產生另一通知訊息；及

該第二訊號收發單元接收該另一通知訊息，並將該另一通知訊息發送到該位置資料所對應的管理伺服機。

8、如請求項7所述之裝置，其中該集訊裝置尚包括有一儲存單元，該儲存單元係儲存至少一個生理資訊表，各該生理資訊表係對應一儀器號碼及一識別碼，並可被填入一生理參數；及

該處理單元取得該生理參數時，該處理單元在該儲存單元找出一個生理資訊表，並將該生理參數填入該被找出的生理資訊表中，且該找出的生理資訊表所對應的儀器號碼及識別碼，係與該來源儀器號碼及來源識別碼相同。

9、如請求項8所述之裝置，其中該集訊裝置還包括有一連接部，該連接部可供插接一外接儲存器。

十一、圖式：

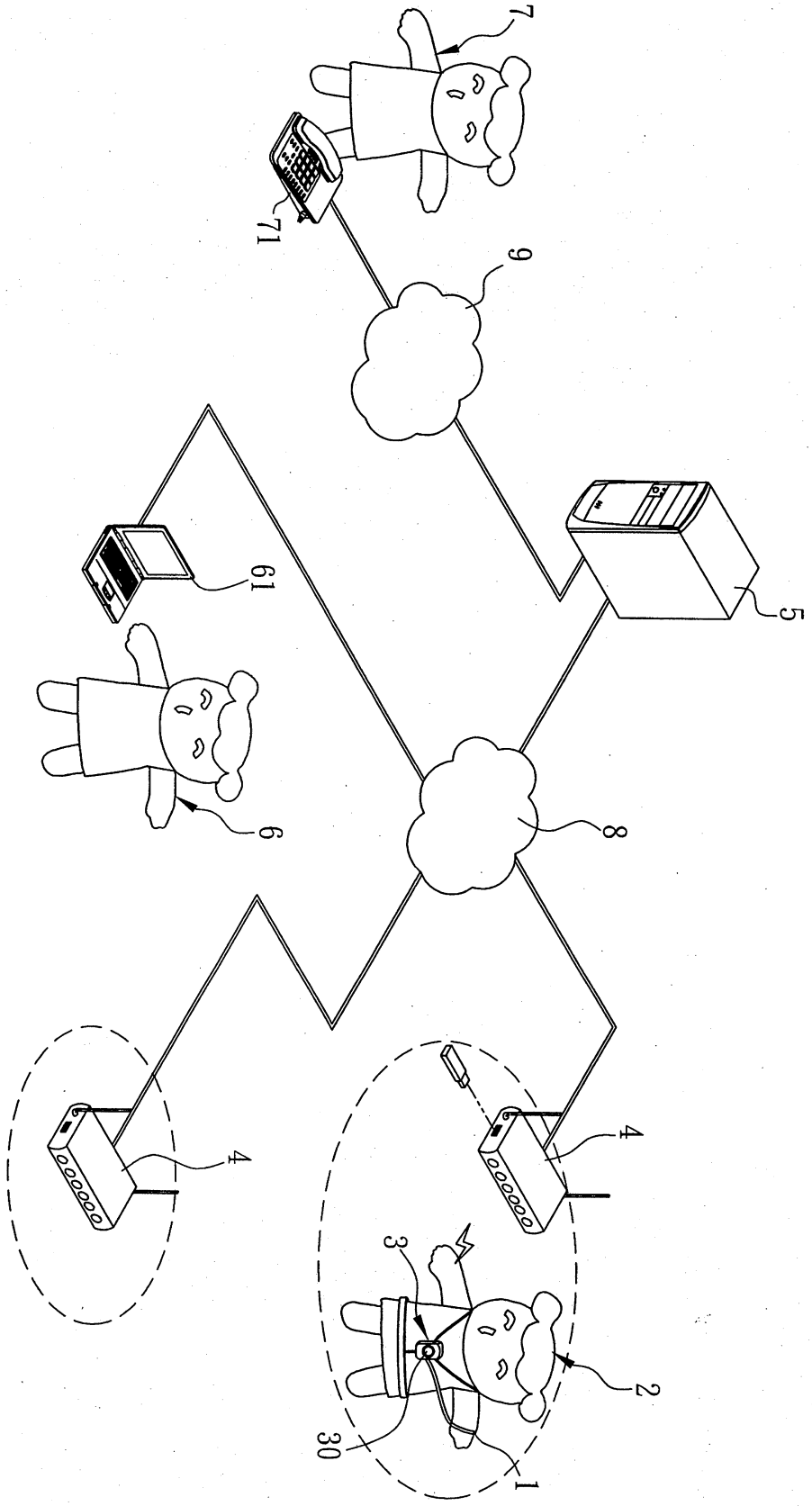

第1圖

200816078

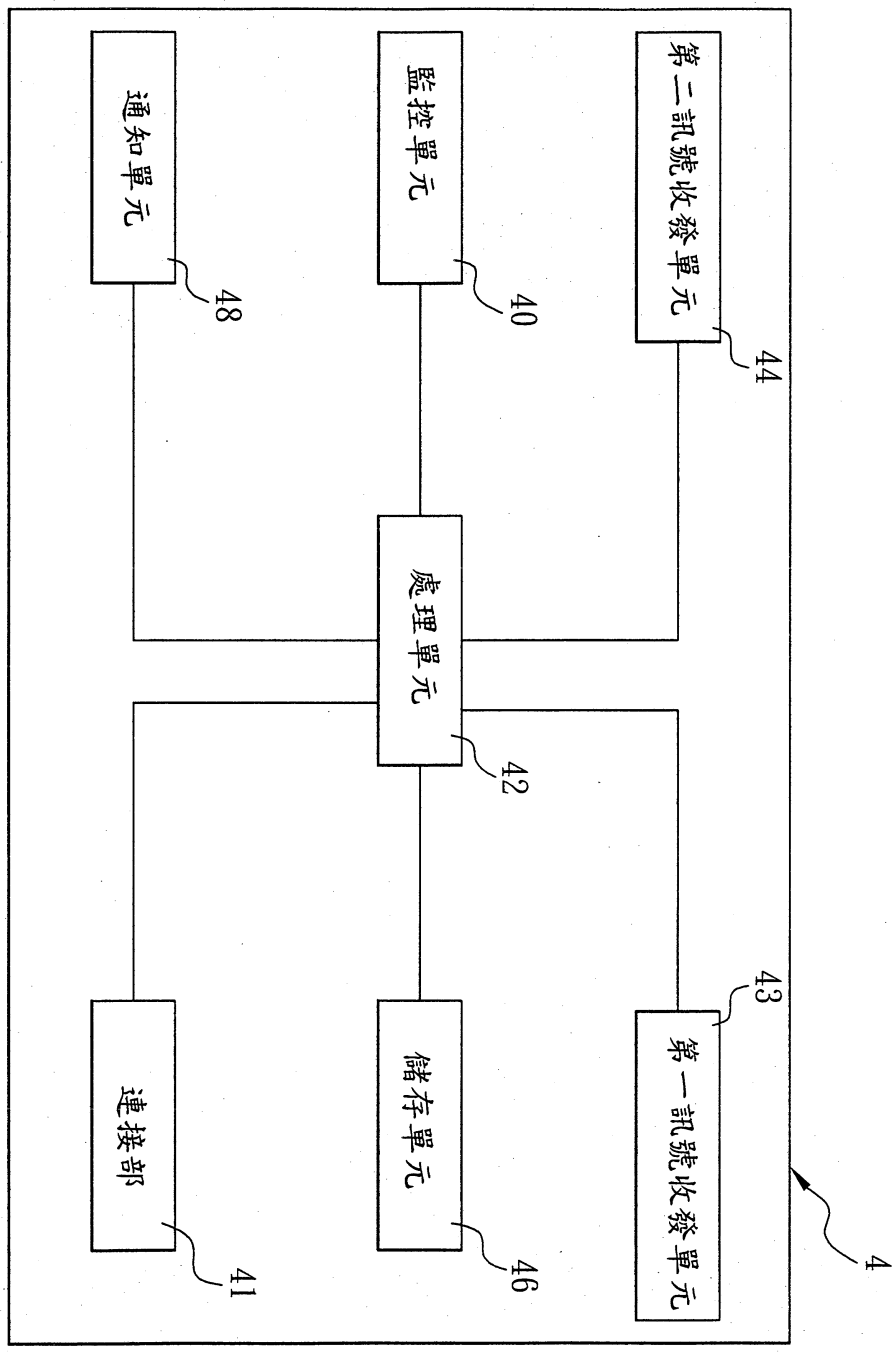

第2圖

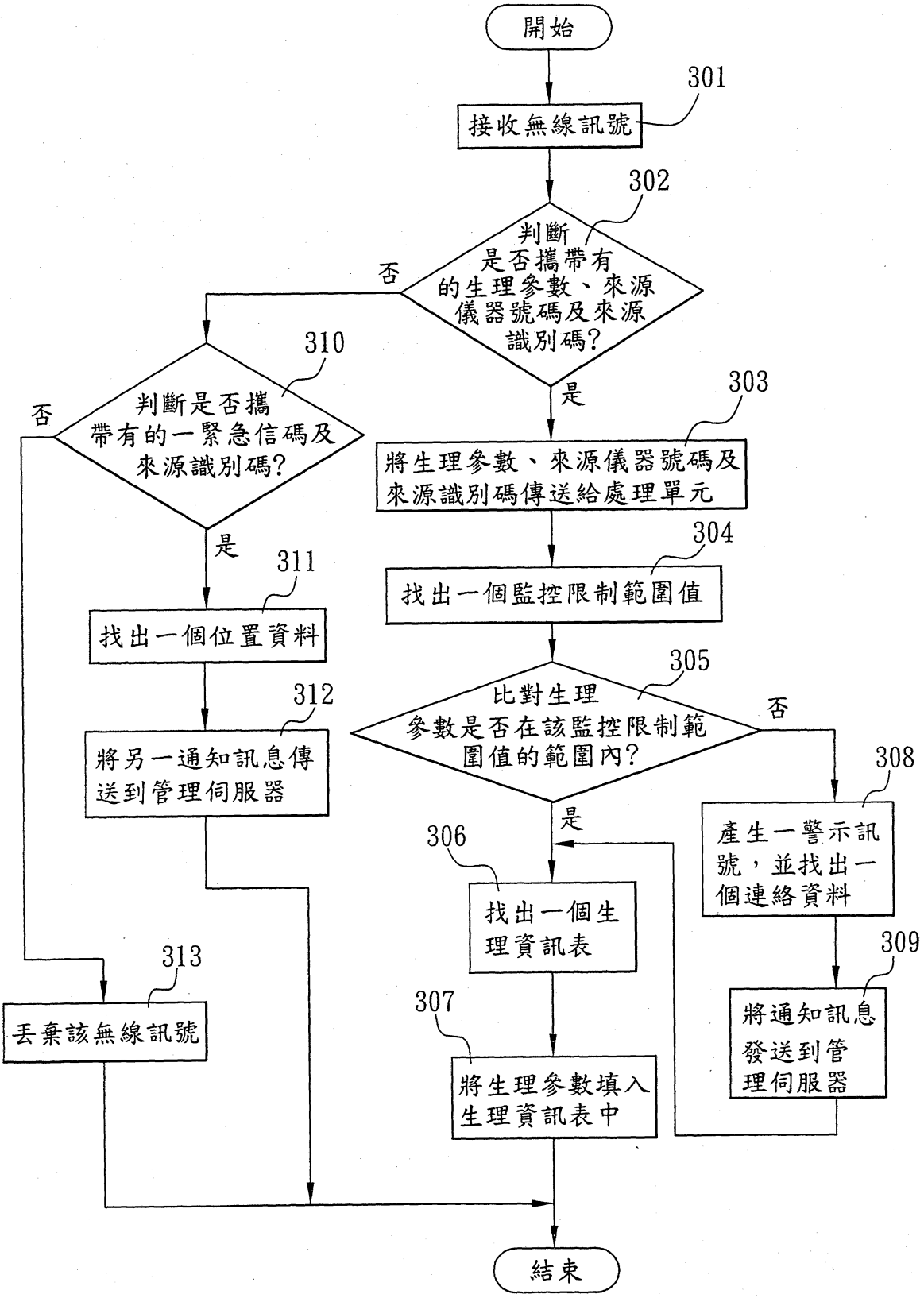
開始
301
接收無線訊號
302
判斷是否攜帶有的生理參數、來源儀器號碼及來源識別碼?
否
是
303
將生理參數、來源儀器號碼及來源識別碼傳送給處理單元
304
找出一個監控限制範圍值
305
比對生理參數是否在該監控限制範圍值的範圍內?
否
是
306
找出一個生理資訊表
307
將生理參數填入生理資訊表中
308
產生一警示訊號，並找出一個連絡資料
309
將通知訊息發送到管理伺服器
310
判斷是否攜帶有的一緊急信碼及來源識別碼?
否
是
311
找出一個位置資料
312
將另一通知訊息傳送到管理伺服器
313
丟棄該無線訊號
結束

第3圖

七、指定代表圖：

(一)本案指定代表圖為：第（2）圖。

(二)本代表圖之元件符號簡單說明:

集訊裝置……4　　連接部……41

監控單元……40　　處理單元……42

第一訊號收發單元…43　　第二訊號收發單元…44

儲存單元……46　　通知單元……48

八、本案若有化學式時，請揭示最能顯示發明特徵的化學式：