(19)中华人民共和国国家知识产权局

(12)实用新型专利

(10)授权公告号 CN 208129740 U
(45)授权公告日 2018.11.23

(21)申请号 201820571073.X

(22)申请日 2018.04.20

(73)专利权人 重庆国斌兴自动化技术有限公司
地址 400050 重庆市九龙坡区兴胜路4号

(72)发明人 罗斌

(74)专利代理机构 北京众合诚成知识产权代理有限公司 11246
代理人 文芳

(51)Int.Cl.
A45F 3/04(2006.01)
A45C 13/02(2006.01)
A45C 15/00(2006.01)

权利要求书1页 说明书2页 附图1页

(54)实用新型名称

一种销售员专用背包

(57)摘要

本实用新型公开了一种销售员专用背包，包括遮阳伞、背包本体、储物袋、背带和记录笔放置袋，所述背包本体两侧外壁上分别设置有网兜与雨伞收纳筒，所述遮阳伞通过伞杆安装在雨伞收纳筒内，所述背包本体的一侧外壁上设置有名片放置包，所述名片放置包下方背包本体外壁上设置有拉链，所述拉链下方设置有储物袋，所述储物袋下方设置有半圆储物兜，所述背包本体的一侧外壁上设置有背带，所述背带上分别安装有对讲机与记录笔放置袋，所述背带与连接带之间通过卡带器连接。本实用新型安装有对讲机，当客户有一些额外要求时，销售人员可通过对讲机实时与后台人员进行交流，第一时间解决客户的诉求，非常方便，满足了工作的需求。

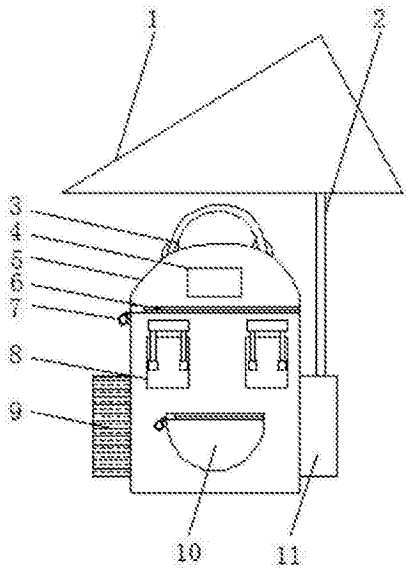

CN 208129740 U

1.一种销售员专用背包，包括遮阳伞(1)、背包本体(5)、储物袋(8)、背带(12)和记录笔放置袋(18)，其特征在于：所述背包本体(5)两侧外壁上分别设置有网兜(9)与雨伞收纳筒(11)，所述遮阳伞(1)通过伞杆(2)安装在雨伞收纳筒(11)内，所述背包本体(5)的一侧外壁上设置有名片放置包(4)，所述名片放置包(4)下方背包本体(5)外壁上设置有拉链(6)，所述拉链(6)下方设置有储物袋(8)，所述储物袋(8)下方设置有半圆储物兜(10)，所述背包本体(5)的一侧外壁上设置有背带(12)，所述背带(12)上分别安装有对讲机(14)与记录笔放置袋(18)，所述背带(12)与连接带(16)之间通过卡带器(15)连接。

2.根据权利要求1所述的一种销售员专用背包，其特征在于：所述背包本体(5)的顶部设置有提手带(3)。

3.根据权利要求1所述的一种销售员专用背包，其特征在于：所述拉链(6)上安装有拉链头(7)。

4.根据权利要求1所述的一种销售员专用背包，其特征在于：所述储物袋(8)设置有2个，且整体关于背包本体(5)的中心轴对称排列。

5.根据权利要求1所述的一种销售员专用背包，其特征在于：所述记录笔放置袋(18)内设置有记录笔(17)。

6.根据权利要求1所述的一种销售员专用背包，其特征在于：所述背包本体(5)的一侧外壁上设置有透气孔(13)。

7.根据权利要求1所述的一种销售员专用背包，其特征在于：所述记录笔放置袋(18)与记录笔(17)均设置有2个。

一种销售员专用背包

技术领域

[0001] 本实用新型涉及背包设备技术领域，具体为一种销售员专用背包。

背景技术

[0002] 销售是一种面对客户的一种推销产品的工作，一般销售人员在外出推销时，都要背上背包，背包中一般装有关于公司产品的相关信息海报，还有一些记录设备。

[0003] 但现如今销售人员背的背包的储物袋的数量不够，整个背包的容积也不大，储物能力有限，且传统的背包未自带遮阳伞，在炎炎夏日销售人员跑销售会受到烈日的灼晒，体验极差，满足不了人们的需求。

实用新型内容

[0004] 本实用新型的目的在于提供一种销售员专用背包。

[0005] 为实现上述目的，本实用新型提供如下技术方案：一种销售员专用背包，包括遮阳伞、背包本体、储物袋、背带和记录笔放置袋，所述背包本体两侧外壁上分别设置有网兜与雨伞收纳筒，所述遮阳伞通过伞杆安装在雨伞收纳筒内，所述背包本体的一侧外壁上设置有名片放置包，所述名片放置包下方背包本体外壁上设置有拉链，所述拉链下方设置有储物袋，所述储物袋下方设置有半圆储物兜，所述背包本体的一侧外壁上设置有背带，所述背带上分别安装有对讲机与记录笔放置袋，所述背带与连接带之间通过卡带器连接。

[0006] 优选的，所述背包本体的顶部设置有提手带。

[0007] 优选的，所述拉链上安装有拉链头。

[0008] 优选的，所述储物袋设置有2个，且整体关于背包本体的中心轴对称排列。

[0009] 优选的，所述记录笔放置袋内设置有记录笔。

[0010] 优选的，所述背包本体的一侧外壁上设置有透气孔。

[0011] 优选的，所述记录笔放置袋与记录笔均设置有2个。

[0012] 与现有技术相比，本实用新型的有益效果是：该背包设置有多个储物袋，且背包的整体容积也够大，可存放大量的物品，储物空间较大，且该背包在配套安装有遮阳伞，在炎炎夏日，可打开遮阳伞，从而给在外面跑销售的人员提供一个良好的荫蔽的环境，在雨天也可以遮风挡雨，非常实用，且该背包安装有对讲机，当客户有一些额外要求时，销售人员可通过对讲机实时与后台人员进行交流，第一时间解决客户的诉求，非常方便，满足了工作的需求。

附图说明

[0013] 图1是本实用新型的结构示意图；

[0014] 图2是本实用新型背包本体的后视图。

[0015] 图中：1、遮阳伞；2、伞杆；3、提手带；4、名片放置包；5、背包本体；6、拉链；7、拉链头；8、储物袋；9、网兜；10、半圆储物兜；11、雨伞收纳筒；12、背带；13、透气孔；14、对讲机；

15、卡带器；16、连接带；17、记录笔；18、记录笔放置袋。

具体实施方式

[0016] 下面将结合本实用新型实施例中的附图，对本实用新型实施例中的技术方案进行清楚、完整地描述，显然，所描述的实施例仅仅是本实用新型一部分实施例，而不是全部的实施例。基于本实用新型中的实施例，本领域普通技术人员在没有做出创造性劳动前提下所获得的所有其他实施例，都属于本实用新型保护的范围。

[0017] 如图1-2所示，一种销售员专用背包，包括遮阳伞1、背包本体5、储物袋8、背带12和记录笔放置袋18，背包本体5两侧外壁上分别设置有网兜9与雨伞收纳筒11，遮阳伞1通过伞杆2安装在雨伞收纳筒11内，在炎炎夏日，可打开遮阳伞1从而给在外面跑销售的人员提供一个良好的荫蔽的环境，在雨天也可以遮风挡雨，非常实用，背包本体5的一侧外壁上设置有名片放置包4，名片放置包4下方背包本体5外壁上设置有拉链6，拉链6下方设置有储物袋8，储物袋8下方设置有半圆储物兜10，背包本体5的一侧外壁上设置有背带12，背带12上分别安装有对讲机14与记录笔放置袋18，当客户有一些额外要求时，销售人员可通过对讲机14实时与后台人员进行交流，第一时间解决客户的诉求，非常方便，背带12与连接带16之间通过卡带器15连接，背包本体5的顶部设置有提手带3，拉链6上安装有拉链头7，储物袋8设置有2个，且整体关于背包本体5的中心轴对称排列，记录笔放置袋18内设置有记录笔17，背包本体5的一侧外壁上设置有透气孔13，记录笔放置袋18与记录笔17均设置有2个。

[0018] 工作原理：工作中，销售人员可将一些名片放置在名片放置包4内，将记录笔17放在记录笔放置袋18内，拉开拉链6，将一些宣传海报等产品相关物品放置到背包本体5内，若遇到烈日或者遇到雨天，则打开遮阳伞1进行遮阳或者遮雨，在与客户交谈过程中，可使用记录笔17记录一些客户的信息及诉求，对于客户较为急切的诉求，可通过对讲机14与终端人员联系，从而第一时间解决客户的需求。

[0019] 对于本领域技术人员而言，显然本实用新型不限于上述示范性实施例的细节，而且在不背离本实用新型的精神或基本特征的情况下，能够以其他的具体形式实现本实用新型。因此，无论从哪一点来看，均应将实施例看作是示范性的，而且是非限制性的，本实用新型的范围由所附权利要求而不是上述说明限定，因此旨在将落在权利要求的等同要件的含义和范围内的所有变化囊括在本实用新型内。不应将权利要求中的任何附图标记视为限制所涉及的权利要求。

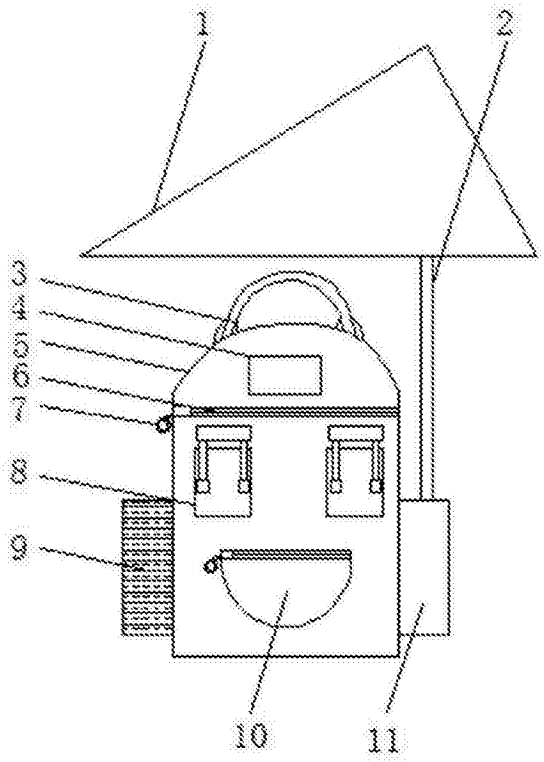

图1

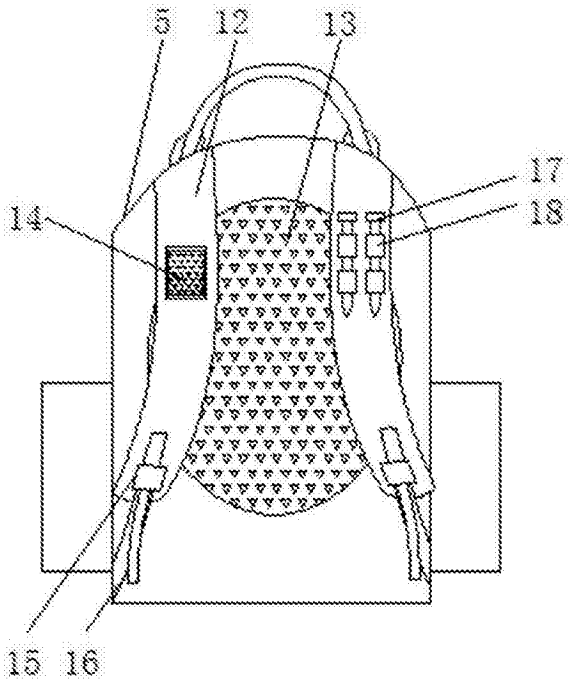

图2