(19)中华人民共和国国家知识产权局

(12)实用新型专利

(10)授权公告号 CN 213911030 U
(45)授权公告日 2021.08.10

(21)申请号 202022530525.X

(22)申请日 2020.11.05

(73)专利权人 蚌埠医学院第一附属医院(蚌埠医学院附属肿瘤医院)
地址 233000 安徽省蚌埠市长淮路287号

(72)发明人 张杨西贝

(74)专利代理机构 合肥中谷知识产权代理事务所(普通合伙) 34146
代理人 洪玲

(51)Int.Cl.
A61G 7/075(2006.01)
A61H 7/00(2006.01)

权利要求书1页 说明书3页 附图2页

(54)实用新型名称

一种骨科护理康复辅助装置

(57)摘要

本实用新型公开了一种骨科护理康复辅助装置,从上至下依次包括工作箱、连接箱、支撑箱以及底座,工作箱顶部设置一对弧形的按摩腔,一对按摩腔之间设置有控制器,连接箱顶端内壁上设置有若干个合页,工作箱和连接箱内部还配合设置有顶伸器,支撑箱内部纵向设置有若干个泵杆,按摩腔内壁上铺设有软垫,软垫底部环形排列有若干个电力驱动的按摩柱。本实用新型的有益效果是:装置通过采用折叠、伸缩的组合方式,将连接箱和支撑箱通过可伸缩的泵杆连接,可方便的调整装置整体高度,通过合页和顶伸器的组合,使工作箱和连接箱之间的连接角度可调,使用者能够方便的根据自身需求调整按摩腔与腿部之间的接触角度,从而增加使用舒适度。

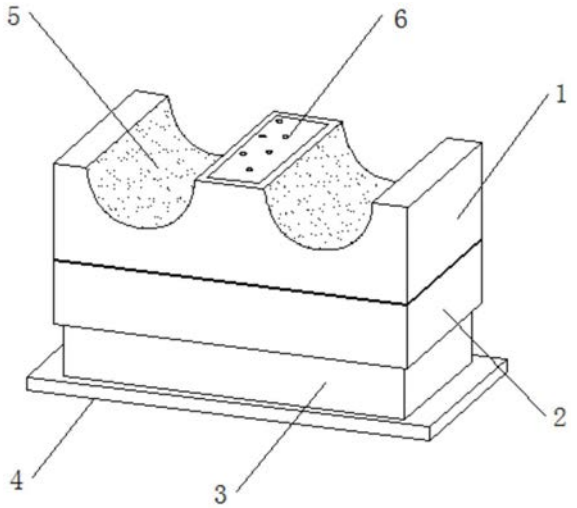

CN 213911030 U

1.一种骨科护理康复辅助装置，从上至下依次包括工作箱(1)、连接箱(2)、支撑箱(3)以及底座(4)，其特征在于：所述工作箱(1)顶部设置一对弧形的按摩腔(5)，一对所述按摩腔(5)之间设置有控制器(6)，所述连接箱(2)顶端内壁上设置有若干个合页(202)，合页(202)的两页分别连接工作箱(1)与连接箱(2)内壁，所述工作箱(1)和连接箱(2)内部还配合设置有顶伸器(201)，所述支撑箱(3)内部纵向设置有若干个泵杆(301)，所述泵杆(301)顶端与所述连接箱(2)底部固定连接，所述按摩腔(5)内壁上铺设有软垫(501)，软垫底部环形排列有若干个电力驱动的按摩柱(502)。

2.根据权利要求1所述的骨科护理康复辅助装置，其特征在于：所述底座(4)底部设置有固位器件，所述固位器件包括胶垫、撑杆、吸盘及扣锁中的一种或多种组合。

3.根据权利要求1所述的骨科护理康复辅助装置，其特征在于：所述连接箱(2)的尺寸大于所述支撑箱(3)，且连接箱(2)的底部配合支撑箱(3)的外壳设置有若干个槽口，连接箱(2)通过槽口罩装在支撑箱(3)外部。

4.根据权利要求3所述的骨科护理康复辅助装置，其特征在于：所述泵杆(301)的最大伸长距离小于所述槽口的深度。

5.根据权利要求1所述的骨科护理康复辅助装置，其特征在于：所述顶伸器(201)为“Z”型的折叠结构，包括固定在连接箱(2)内部的主杆(7)、顶端与工作箱(1)底部连接的顶伸杆(8)以及活动连接主杆(7)和顶伸杆(8)的旋转轴(9)，旋转轴(9)由气泵驱动。

6.根据权利要求5所述的骨科护理康复辅助装置，其特征在于：所述顶伸杆(8)底部为配合主杆(7)的槽口结构，顶伸杆(8)通过旋转轴(9)相对于主杆(7)的旋转范围为0-90度，当顶伸杆(8)与主杆(7)之间为0度时，工作箱(1)与连接箱(2)的侧边接触闭合。

7.根据权利要求1所述的骨科护理康复辅助装置，其特征在于：所述连接箱(2)内部设置有容纳腔(203)。

一种骨科护理康复辅助装置

技术领域

[0001] 本实用新型涉及一种骨科护理康复辅助装置，属于医疗辅助设备领域。

背景技术

[0002] 随着现代医学的不断进步，骨病变疾病很少再发生，医院骨科接收的病人往往都是因为意外造成的伤筋动骨，其中，手臂骨和腿骨受伤是最常见的，相对于手骨受伤来说，腿骨受伤更加严重些，因为伤者的活动受限，身体健康会受到一定的影响，腿部肌肉和血管又十分发达，需要更多的血液流通循环来加快康复效率。

[0003] 现有的骨科护理康复辅助装置在设计上存在一定的缺陷，首先，现有的作用于腿骨的护理康复辅助器材大多是固定的支撑结构，支撑角度和高度无法改变，需要使用者自身根据器材结构去调整自身使用方式，且长时间保持同一姿势，也不利于血液循环，其次，一般的骨科护理康复辅助器材结构偏大，无法进行有效的空间利用。

实用新型内容

[0004] 本实用新型的目的就在于为了解决上述问题而提供骨科护理康复辅助装置。

[0005] 本实用新型通过以下技术方案来实现上述目的，一种骨科护理康复辅助装置，从上至下依次包括工作箱、连接箱、支撑箱以及底座，所述工作箱顶部设置一对弧形的按摩腔，一对所述按摩腔之间设置有控制器，所述连接箱顶端内壁上设置有若干个合页，合页的两页分别连接工作箱与连接箱内壁，所述工作箱和连接箱内部还配合设置有顶伸器，所述支撑箱内部纵向设置有若干个泵杆，所述泵杆顶端与所述连接箱底部固定连接，所述按摩腔内壁上铺设有软垫，软垫底部环形排列有若干个电力驱动的按摩柱。

[0006] 作为本实用新型的一种技术优化方案，所述底座底部设置有固位器件，所述固位器件包括胶垫、撑杆、吸盘及扣锁中的一种或多种组合。

[0007] 作为本实用新型的一种技术优化方案，所述连接箱的尺寸大于所述支撑箱，且连接箱的底部配合支撑箱的外壳设置有若干个槽口，连接箱通过槽口罩装在支撑箱外部。

[0008] 作为本实用新型的一种技术优化方案，所述泵杆的最大伸长距离小于所述槽口的深度。

[0009] 作为本实用新型的一种技术优化方案，所述顶伸器为“Z”型的折叠结构，包括固定在连接箱内部的主杆、顶端与工作箱底部连接的顶伸杆以及活动连接主杆和顶伸杆的旋转轴，旋转轴由气泵驱动。

[0010] 作为本实用新型的一种技术优化方案，所述顶伸杆底部为配合主杆的槽口结构，顶伸杆通过旋转轴相对于主杆的旋转范围为-度，当顶伸杆与主杆之间为度时，工作箱与连接箱的侧边接触闭合。

[0011] 作为本实用新型的一种技术优化方案，所述连接箱内部设置有容纳腔。

[0012] 本实用新型的有益效果是：

[0013] 装置通过采用折叠、伸缩的组合方式，将连接箱和支撑箱通过可伸缩的泵杆连接，

可方便的调整装置整体高度，通过合页和顶伸器的组合，使工作箱和连接箱之间的连接角度可调，使用者能够方便的根据自身需求调整按摩腔与腿部之间的接触角度，从而增加使用舒适度。

附图说明

[0014] 图1为本实用新型整体结构示意图；

[0015] 图2为本实用新型内部结构示意图；

[0016] 图3为本实用新型连接箱俯视图；

[0017] 图4为本实用新型顶伸器结构示意图。

[0018] 图中：1、工作箱，2、连接箱，3、支撑箱，4、底座，5、按摩腔，6、控制器，7、主杆，8、顶伸杆，9、旋转轴，201、顶伸器，202、合页，203、容纳腔，301、泵杆，501、软垫，502、按摩柱。

具体实施方式

[0019] 下面将结合本实用新型实施例中的附图，对本实用新型实施例中的技术方案进行清楚、完整地描述，显然，所描述的实施例仅仅是本实用新型一部分实施例，而不是全部的实施例。基于本实用新型中的实施例，本领域普通技术人员在没有做出创造性劳动前提下所获得的所有其他实施例，都属于本实用新型保护的范围。

[0020] 实施例1

[0021] 请参阅图1-4所示，一种骨科护理康复辅助装置，从上至下依次包括工作箱1、连接箱2、支撑箱3以及底座4，工作箱1顶部设置一对弧形的按摩腔5，一对按摩腔5之间设置有控制器6，连接箱2顶端内壁上设置有若干个合页202，合页202的两页分别连接工作箱1与连接箱2内壁，工作箱1和连接箱2内部还配合设置有顶伸器201，支撑箱3内部纵向设置有若干个泵杆 301，泵杆301顶端与连接箱2底部固定连接，按摩腔5内壁上铺设有软垫501，软垫底部环形排列有若干个电力驱动的按摩柱502；底座4底部设置有固位器件，固位器件包括胶垫、撑杆、吸盘及扣锁中的一种或多种组合；连接箱2 的尺寸大于支撑箱3，且连接箱2的底部配合支撑箱3的外壳设置有若干个槽口，连接箱2通过槽口罩装在支撑箱3外部；泵杆301的最大伸长距离小于槽口的深度；顶伸器201为“Z”型的折叠结构，包括固定在连接箱2内部的主杆7、顶端与工作箱1底部连接的顶伸杆8以及活动连接主杆7和顶伸杆8 的旋转轴9，旋转轴9由气泵驱动；顶伸杆8底部为配合主杆7的槽口结构，顶伸杆8通过旋转轴9相对于主杆7的旋转范围为0-90度，当顶伸杆8与主杆7之间为0度时，工作箱1与连接箱2的侧边接触闭合；连接箱2内部设置有容纳腔203。

[0022] 本实用新型在使用时，首先，将装置至于平整的支撑面上，通过底座4 对装置进行支撑，底座4底部的固定件能够防止装置在使用时打滑，通过外部电源给装置进行供电，通过控制器6(型号为PZ-30)控制装置各组件的运行，使用者能够通过控制器6操控装置内部的气泵运行，通过泵杆301的顶伸和收缩调整工作箱1和连接箱2的高度，气泵同时驱动旋转轴9，通过旋转轴带动顶伸杆8，使工作箱1一侧开口向上顶伸，并通过相向的开口处的合页202旋转，调整工作箱1顶面的角度，使按摩腔5旋转至使用者设定的位置，此时，容纳腔203暴露出来，使用者能够存放和取出用品，随后，将受伤的腿部放入按摩腔5内，通过软垫501对腿部皮肤进行支撑，按摩柱5通电后受控运行，对被软垫501包裹的腿部肌肉进行按摩，促

进腿部血液循环。

[0023] 此外，应当理解，虽然本说明书按照实施方式加以描述，但并非每个实施方式仅包含一个独立的技术方案，说明书的这种叙述方式仅仅是为清楚起见，本领域技术人员应当将说明书作为一个整体，各实施例中的技术方案也可以经适当组合，形成本领域技术人员可以理解的其他实施方式。

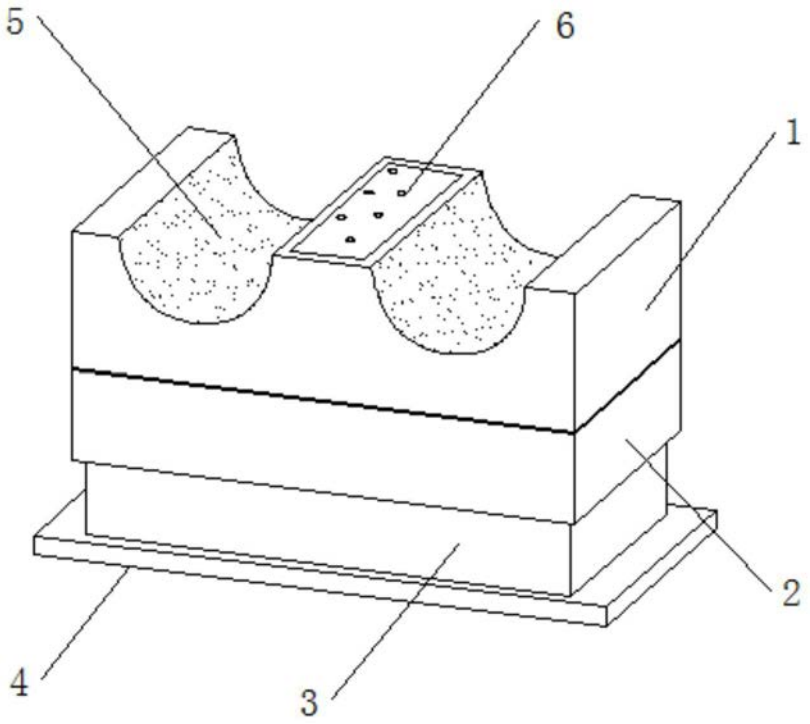

图1

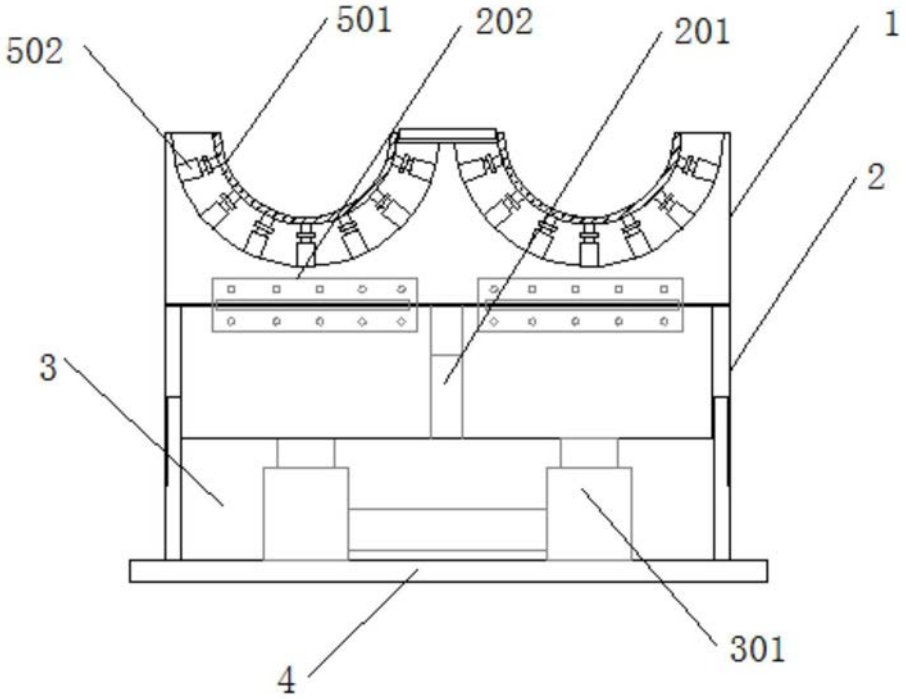

图2

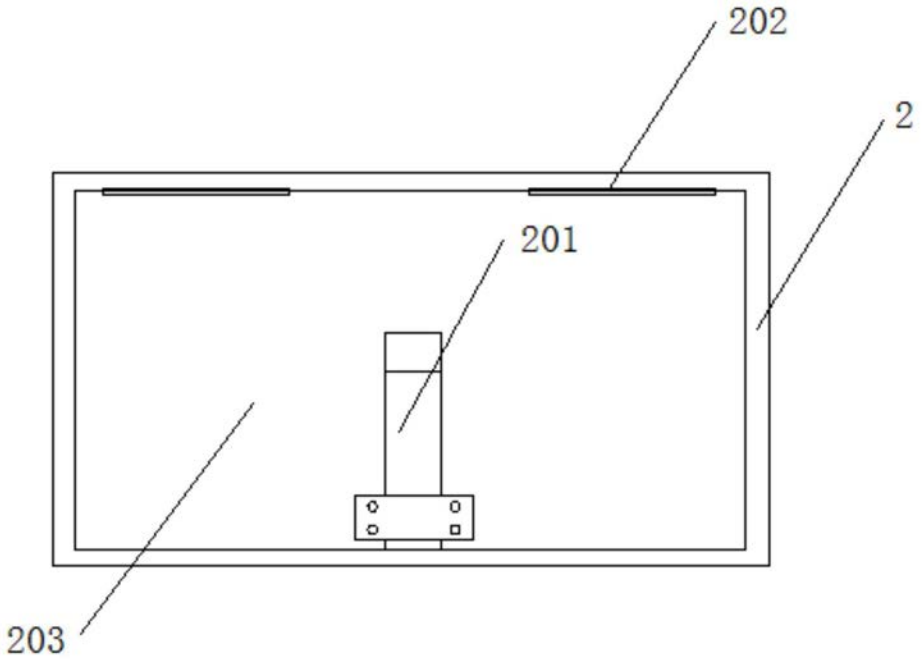

图3

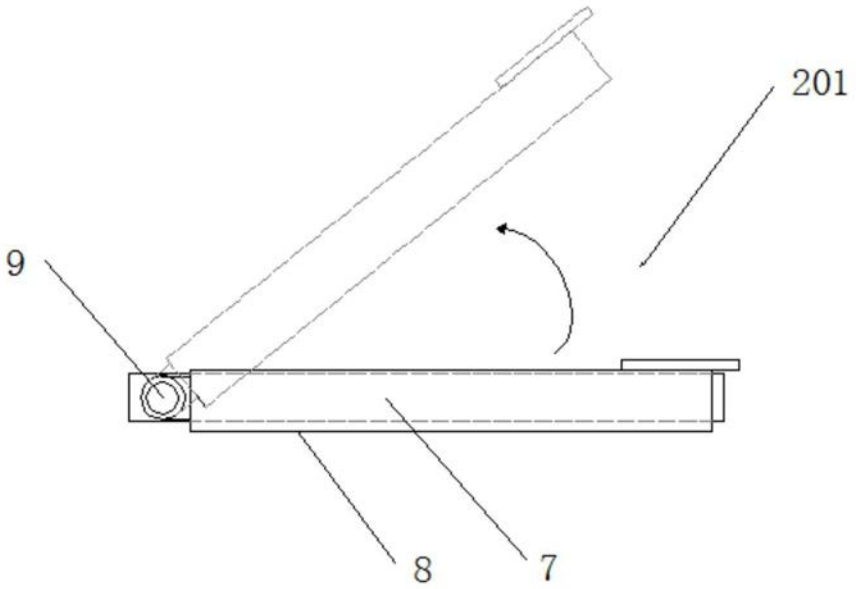

图4