D227600

(19)中華民國智慧財產局

(12)設計說明書公告本　**(11)證書號數：TW D227600 S**

(45)公告日： 中華民國 112 (2023) 年 09 月 21 日

(21)申請案號：111305149　　(22)申請日： 中華民國 111 (2022) 年 10 月 14 日

(51)LOC.(13)Cl.：10-04

(30)優先權：2022/08/03　　中國大陸　　202230503800.0

(71)申請人：大陸商昆山聯滔電子有限公司 (中國大陸) LANTO ELECTRONIC LIMITED　(CN)
中國大陸

(72)設計人：劉濤 LIU, TAO (CN)

(74)代理人：黃瑞賢

(56)參考文獻：

JP　D1635017　　US　D928780

審查人員：張玉沟

圖式數：8 共 6 頁

(54)名稱

智慧型指環

代表圖：

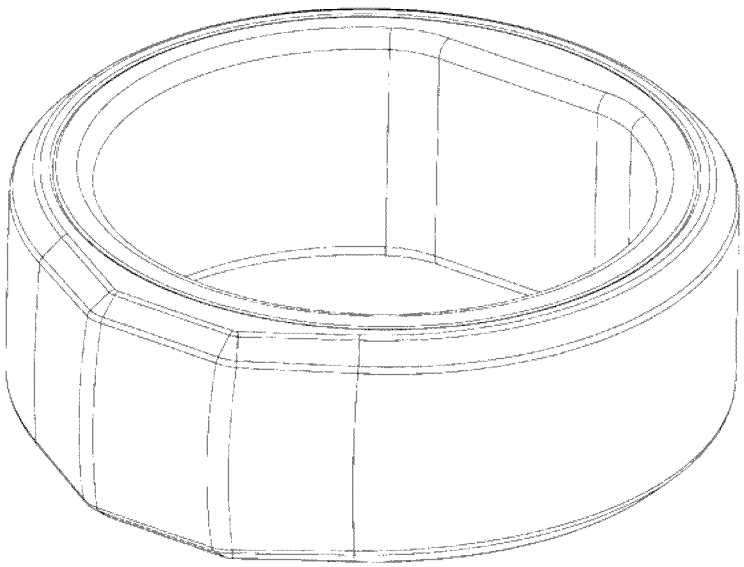

【立體圖1】

公告本

D227600

【設計說明書】

【中文設計名稱】智慧型指環

【物品用途】

【0001】本物品係一種智慧型指環，其係用於捕捉手指動作，實現與智慧型裝置的手勢人機互動。

【設計說明】

【0002】無。

【設計圖式】

(指定代表圖)

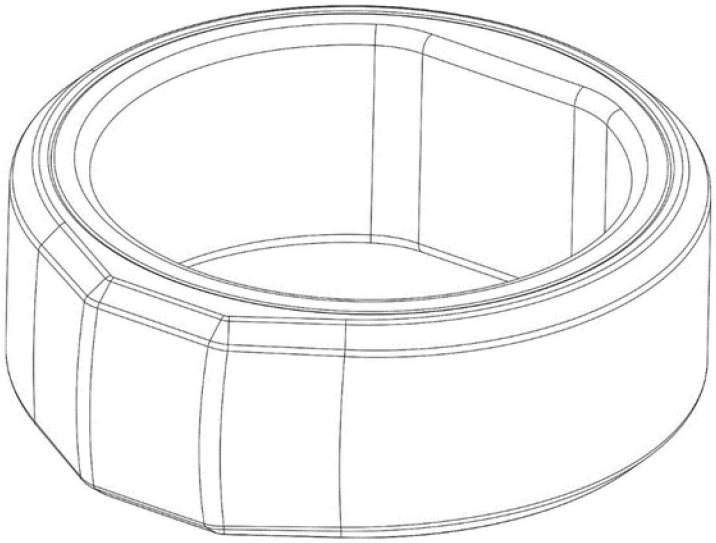

【立體圖1】

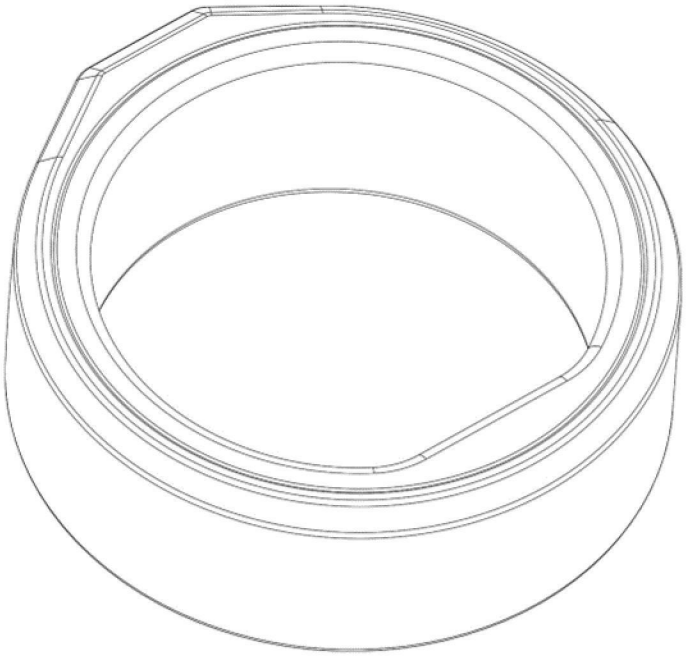

【立體圖2】

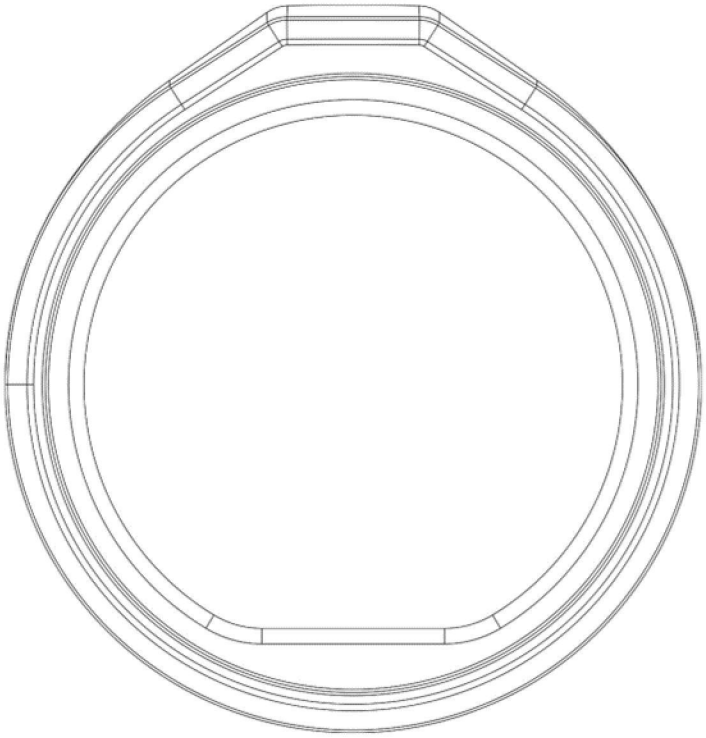

【前視圖】

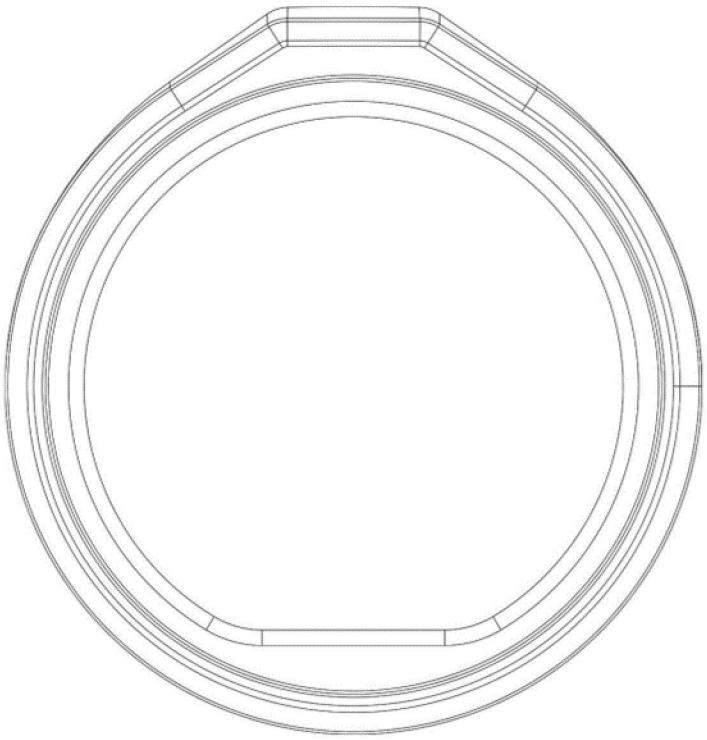

【後視圖】

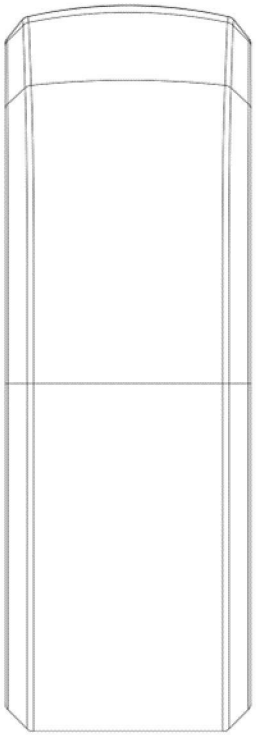

【左側視圖】

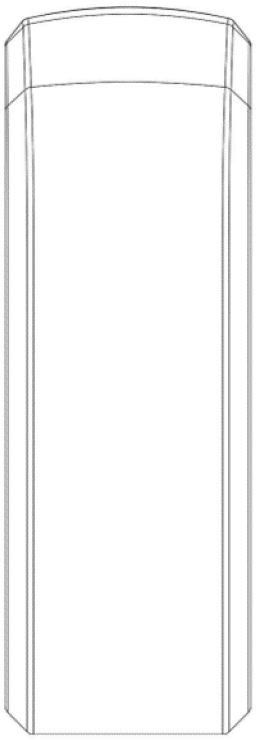

【右側視圖】

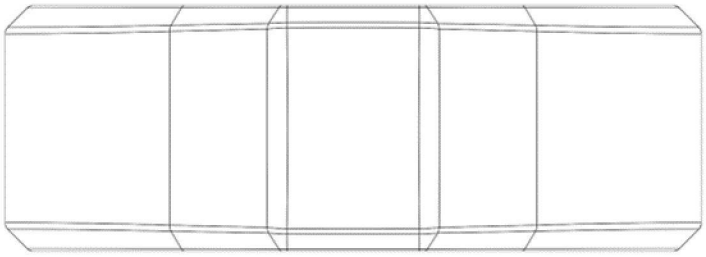

【俯視圖】

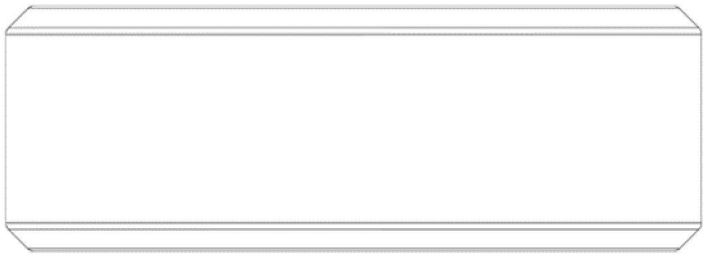

【仰視圖】