(19) 대한민국특허청(KR)
(12) 공개특허공보(A)

(51) Int. Cl.[5]
G11B 20/10

(11) 공개번호 특1994-0010047
(43) 공개일자 1994년05월24일

(21) 출원번호 특1993-0022179
(22) 출원일자 1993년10월25일

(30) 우선권주장 92-314120 1992년10월29일 일본(JP)
(71) 출원인 소니 가부시끼가이샤 오오가 노리오
일본국 도오꾜도 시나가와꾸 기다시나가와 6죠메 7반 35고
(72) 발명자 마쯔하시 쇼지
일본국 도오꾜도 시나가와꾸 기다시나가와 6죠메 7반 35고 소니 가부시끼가이샤 나이
고즈 사또루
일본국 도오꾜도 시나가와꾸 기다시나가와 6죠메 7반 35고 소니 가부시끼가이샤 나이
(74) 대리인 이병호, 최달용

심사청구 : 없음

(54) 전자 스틸 카메라 및 그 화상 표시 방법

요약

기록된 화상의 확인을 하면서 촬영에 있어서, 전자 스틸 카메라에 대한 조작의 번거로움을 생략할 수가 있는 전자 스틸 카메라 및 그 화상 표시 방법을 제공하는 것을 목적으로 한다.

촬영때에 셧터를 끊기 위해 사용자는 셧터 스위치(20)에 2단계로 아래로 누르는 것을 사용하고, EE 모드에 있어서 셧터 버튼(20)을 가장 아래까지 아래로 누른(2단째까지 아래로 누름)경우, 셧터가 끊겨서, 피사체를 촬영하고, 촬영후 도중까지 아래로 누른(1단째까지 아래로 누름)대로 일정한 시간이 경과한 경우, 리뷰모드로 되어 바로앞에 촬영된 2차 기록계(19)에 기록된 데이타를 재생하여 디스플레이(14)에 표시하는 것이다.

대표도

도1

명세서

[발명의 명칭]

전자 스틸 카메라 및 그 화상 표시 방법

[도면의 간단한 설명]

제1도는 본 발명의 전자 스틸 카메라의 구성도,

제2도는 본 발명의 전자 스틸 카메라를 사용해서 2차 기억계에 기억된 정지 화상 데이타의 내용의 확인을 하면서 피사체를 촬영하는 경우의 제어 장치의 처리예를 도시하는 흐름도.

본 내용은 요부공개 건이므로 전문 내용을 수록하지 않았음

(57) 청구의 범위

청구항 1

촬상 대상을 촬상하여 전기적인 2차원 형상의 정지 화상 신호를 생성하는 촬상 수단과, 상기 정지 화상 신호 또는 상기 기록 신호의 내용을 표시하는 화상 표시 수단과, 최소한 2개 이상의 접점을 갖는 스위치와, 복수회의 촬상의 정지 화상 신호를 기록가능한 용량을 가지고 상기 스위치에 응답해서 상기 촬상 수단으로 생성된 상기 정지 화상 신호를 기록 신호로서 기록 매체위에서 기록 및 재생하는 기록 수단과, 상기 스위치의 제1의 접점이 선택된 경우에 상기 정지 화상 신호를 상기 기록 매체에 기록 신호로서 차례로 기록하고, 제2의 접점이 선택되고 또한, 선택된대로 일정시간 이상 경과한 경우에 상기 기록 매체에 기록되어 있는 복수의 상기 기록 신호내의 1개를 재생하고, 상기 화상 표시 수단에 그 내용을 표시하

는 수단을 갖는 전자 스틸 카메라.

청구항 2

제1항에 있어서, 상기 제2의 접점이 선택되고, 또한, 선택된대로 일정시간 이상 경과한 경우에 그 내용이 상기 화상 표시 수단에 표시되는 상기 기록 신호안의 1개는 최후에 상기 기록 매체위에 기록된 것임을 특징으로 하는 전자 스틸 카메라.

청구항 3

제1항 또는 제2항에 있어서, 상기 스위치는 도중까지 밀어내려진 경우에 제2의 접점이 선택되고 최후까지 밀어내려진 경우에 제1의접점이 선택되는 2단계 푸쉬버튼 스위치인 것을 특징으로 하는 전자 스틸 카메라.

청구항 4

촬상 대상을 촬상하고 전기적인 2차원 형상의 정지 화상 신호를 생성하고, 상기 정지 화상 신호를 기록 신호로서 기록 매체 위에서 기록 및 재생하고, 최소한 2개 이상의 접점을 갖는 스위치의 제1의 접점이 선택된 경우에 상기 정지 화상 신호를 상기 기록 매체에 기록 신호로서 차례로 기록하고, 상기 스위치의 제2의 접점이 선택되고 또한, 선택된대로 일정시간 이상 경과한 경우에 상기 기록 매체에 기록되어 있는 복수의 상기 기록 신호내의 1개를 재생하고, 그 내용을 표시하는 전자 스틸 카메라의 화상 표시 방법.

청구항 5

제4항에 있어서, 상기 제2의 접점이 선택되고 또한, 선택된대로 일정시간이상 경과한 경우에 그 내용이 표시되는 상기 기록 신호내의 1개는 최후에 상기 기록 매체위에 기록된 것임을 특징으로 하는 전자 스틸 카메라의 화상 표시 방법.

※ 참고사항 : 최초출원 내용에 의하여 공개하는 것임.

도면

도면1

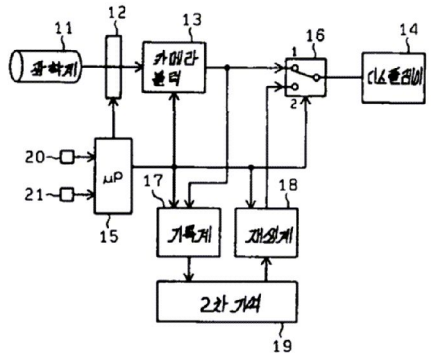

도면2

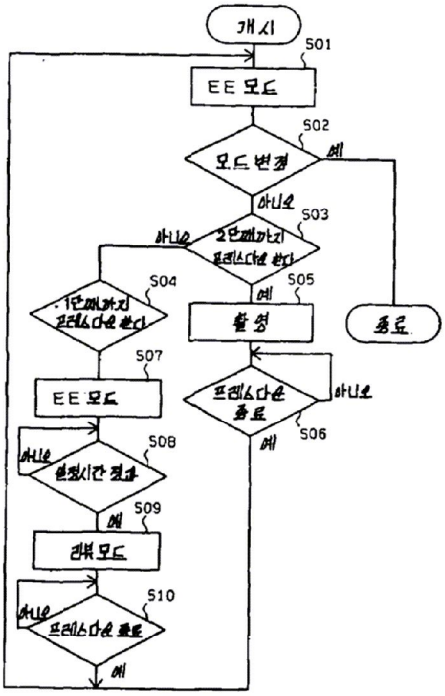
개시
S01
EE 모드
S02
모드 변경
예
아니오
S03
3단계까지
프레스다운 완료
아니오
S04
1단계까지
프레스다운 완료
S05
예
활성
종료
S07
EE 모드
프레스다운
종료
아니오
S06
예
아니오
S08
설정시간 경과
예
S09
리뷰 모드
아니오
S10
프레스다운 종료
예