(19)中华人民共和国国家知识产权局

(12)实用新型专利

(10)授权公告号 CN 209573490 U
(45)授权公告日 2019.11.05

(21)申请号 201821361428.9

(22)申请日 2018.08.23

(73)专利权人 法斗时尚(深圳)投资有限责任公司

地址 518000 广东省深圳市罗湖区桂园街道解放路信兴广场主楼3505-07单元

(72)发明人 单圣

(74)专利代理机构 深圳市科冠知识产权代理有限公司 44355

代理人 王海骏

(51)Int.Cl.

A44C 7/00(2006.01)

(ESM)同样的发明创造已同日申请发明专利

权利要求书1页 说明书2页 附图1页

(54)实用新型名称

一种耳钉结构

(57)摘要

本实用新型涉及耳钉结构，包括耳钉，耳钉包括装饰部和与装饰部连接的插入人体耳洞的插杆；插杆背离装饰部一端设置有螺杆，插杆端面设置有与螺杆配合的螺孔；螺杆上套设有硅胶管；螺杆前端设置有限位块，限位块最大宽度大于螺杆的杆身的宽度；螺孔底部设置有与限位块配合的活动槽；使用时，螺杆、硅胶管依次通过人体耳洞，而后旋转螺杆使其向螺孔内部运动，螺杆的后端挤压硅胶管使其形变阻挡耳钉脱出耳洞，穿戴方便，且通过限位块和活动槽杜绝了固定件掉落后耳钉无法继续使用的问题。

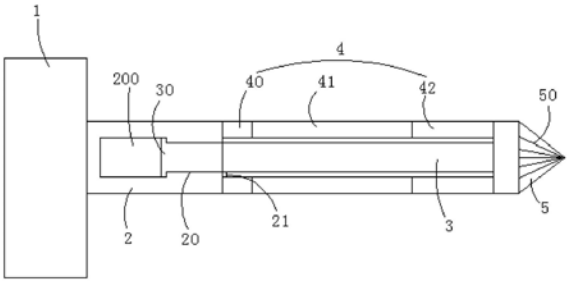

CN 209573490 U

1.一种耳钉结构,其特征在于,包括耳钉,所述耳钉包括装饰部和与所述装饰部连接的插入人体耳洞的插杆;所述插杆背离所述装饰部一端设置有螺杆,所述插杆端面设置有与所述螺杆配合的螺孔;所述螺杆上套设有硅胶管;所述螺杆前端设置有限位块,所述限位块最大宽度大于所述螺杆的杆身的宽度;所述螺孔底部设置有与所述限位块配合的活动槽。

2.根据权利要求1所述的耳钉结构,其特征在于,所述硅胶管包括依次连接的第一套管、第二套管和第三套管;所述第一套管与所述插杆端部固定连接,所述第三套管与所述螺杆后端紧挨;所述第二套管的抗形变能力小于所述第一套管以及所述第三套管的抗形变能力。

3.根据权利要求1所述的耳钉结构,其特征在于,所述插杆端面固定有与所述螺杆上外螺纹配合的金属弹片。

4.根据权利要求1所述的耳钉结构,其特征在于,所述螺杆后端端面固定有锥形块。

5.根据权利要求4所述的耳钉结构,其特征在于,所述锥形块外表面设置有多个凸条,所述凸条两端分别与所述锥形块的底面和顶端连接。

一种耳钉结构

技术领域

[0001] 本实用新型涉及首饰技术领域，更具体地说，涉及一种耳钉结构。

背景技术

[0002] 耳钉是一种常用首饰，其穿戴时需要先将耳钉的尖刺端插入耳洞，而后在尖刺端上套上一个固定件来防止耳钉脱出耳洞；然而，固定块掉落后则耳钉无法继续使用。

实用新型内容

[0003] 本实用新型要解决的技术问题在于，针对现有技术的上述缺陷，提供一种耳钉结构。

[0004] 本实用新型解决其技术问题所采用的技术方案是：

[0005] 构造一种耳钉结构，其中，包括耳钉，所述耳钉包括装饰部和与所述装饰部连接的插入人体耳洞的插杆；所述插杆背离所述装饰部一端设置有螺杆，所述插杆端面设置有与所述螺杆配合的螺孔；所述螺杆上套设有硅胶管；所述螺杆前端设置有限位块，所述限位块最大宽度大于所述螺杆的杆身的宽度；所述螺孔底部设置有与所述限位块配合的活动槽。

[0006] 本实用新型所述的耳钉快拆结构，其中，所述硅胶管包括依次连接的第一套管、第二套管和第三套管；所述第一套管与所述插杆端部固定连接，所述第三套管与所述螺杆后端紧挨；所述第二套管的抗形变能力小于所述第一套管以及所述第三套管的抗形变能力。

[0007] 本实用新型所述的耳钉快拆结构，其中，所述插杆端面固定有与所述螺杆上外螺纹配合的金属弹片。

[0008] 本实用新型所述的耳钉快拆结构，其中，所述螺杆后端端面固定有锥形块。

[0009] 本实用新型所述的耳钉快拆结构，其中，所述锥形块外表面设置有多个凸条，所述凸条两端分别与所述锥形块的底面和顶端连接。

[0010] 本实用新型的有益效果在于：使用时，螺杆、硅胶管依次通过人体耳洞，而后旋转螺杆使其向螺孔内部运动，螺杆的后端挤压硅胶管使其形变阻挡耳钉脱出耳洞，穿戴方便，且通过限位块和活动槽杜绝了固定件掉落后耳钉无法继续使用的问题。

附图说明

[0011] 为了更清楚地说明本实用新型实施例或现有技术中的技术方案，下面将结合附图及实施例对本实用新型作进一步说明，下面描述中的附图仅仅是本实用新型的部分实施例，对于本领域普通技术人员来讲，在不付出创造性劳动的前提下，还可以根据这些附图获得其他附图：

[0012] 图1是本实用新型较佳实施例的耳钉结构剖视图。

具体实施方式

[0013] 为了使本实用新型实施例的目的、技术方案和优点更加清楚，下面将结合本实用

新型实施例中的技术方案进行清楚、完整的描述，显然，所描述的实施例是本实用新型的部分实施例，而不是全部实施例。基于本实用新型的实施例，本领域普通技术人员在没有付出创造性劳动的前提下所获得的所有其他实施例，都属于本实用新型的保护范围。

[0014] 本实用新型较佳实施例的耳钉结构如图1所示，包括耳钉，耳钉包括装饰部1和与装饰部1连接的插入人体耳洞的插杆2；插杆2背离装饰部1一端设置有螺杆3，插杆2端面设置有与螺杆3配合的螺孔20；螺杆3上套设有硅胶管4；螺杆3前端设置有限位块30，限位块30最大宽度大于螺杆3的杆身的宽度；螺孔20底部设置有与限位块30配合的活动槽200；使用时，螺杆3、硅胶管4依次通过人体耳洞，而后旋转螺杆3使其向螺孔20内部运动，螺杆3的后端挤压硅胶管4使其形变阻挡耳钉脱出耳洞，穿戴方便，且通过限位块30和活动槽200杜绝了固定件掉落后耳钉无法继续使用的问题。

[0015] 如图1所示，硅胶管4包括依次连接的第一套管40、第二套管41和第三套管42；第一套管40与插杆2端部固定连接，第三套管42与螺杆3后端紧挨；第二套管41的抗形变能力小于第一套管40以及第三套管42的抗形变能力；对硅胶管4进行分段式设计，使得其发生形变时优先在第二套管41处发生形变，进而使得形变的位置变的可控，避免形变位置不可控导致的形变位置与装饰部会夹住耳朵的情况，此外也使得硅胶管4穿戴时可以部分留在耳洞内，进而缩减了耳钉生产时整体的长度，更加轻巧美观。

[0016] 如图1所示，插杆2端面固定有与螺杆3上外螺纹配合的金属弹片21；螺杆3转动时，其上的外螺纹拨动金属弹片21发出声音，可作为穿戴时插入档位提示音，还可作为螺杆3意外松动时的提醒音。

[0017] 如图1所示，螺杆3后端端面固定有锥形块5；便于插入耳洞。

[0018] 如图1所示，锥形块5外表面设置有多个凸条50，凸条50两端分别与锥形块5的底面和顶端连接；凸条50不影响锥形块5插入耳洞的同时，起到旋转螺杆3时增加摩擦力的效果。

[0019] 应当理解的是，对本领域普通技术人员来说，可以根据上述说明加以改进或变换，而所有这些改进和变换都应属于本实用新型所附权利要求的保护范围。

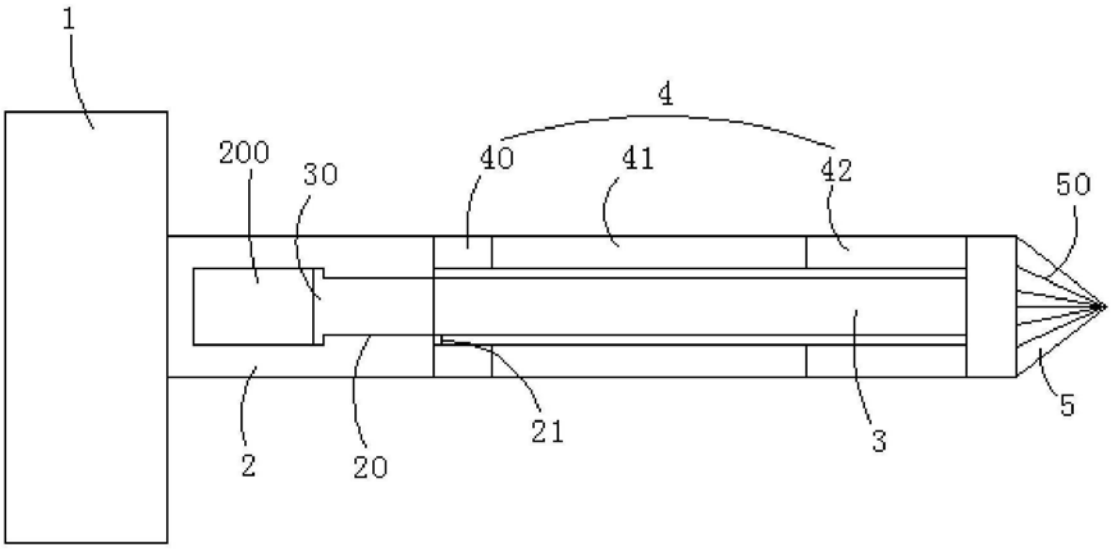

图1