(19)国家知识产权局

(12)实用新型专利

(10)授权公告号 CN 222554441 U
(45)授权公告日 2025.03.04

(21)申请号 202420611931.4

(22)申请日 2024.03.28

(73)专利权人 海宁杰盛新材料有限公司
地址 314400 浙江省嘉兴市海宁市丁桥镇钱江工业园区芦红路3号

(72)发明人 潘春仑 赵顾松 赵顾胜

(74)专利代理机构 浙江柏立知识产权代理有限公司 33451
专利代理师 梅祥生

(51)Int.Cl.
B32B 3/24(2006.01)
B32B 3/08(2006.01)
B32B 9/02(2006.01)
B32B 9/04(2006.01)
B32B 33/00(2006.01)

权利要求书1页 说明书3页 附图3页

(54)实用新型名称

一种纤维合成革面料

(57)摘要

本实用新型公开了一种纤维合成革面料,包括:合成革,合成革一侧排列开设有多组第一透气孔,合成革的一侧粘接有透气辅助回弹层,透气辅助回弹层的一侧缝合有保温抗菌层,保温抗菌层的一侧排列开设有多组延伸至透气辅助回弹层一侧的第二透气孔,第二透气孔内侧粘接有弹力透气组件,弹力透气组件包括粘接于第二透气孔内壁的回弹透气罩,回弹透气罩的外壁排列开设有第三透气孔,回弹透气罩的内壁和透气辅助回弹层的一侧之间排列安装有多组弹性丝。本实用新型的有益效果是:将堵塞于第二透气孔内侧的毛球等杂质推出保障后续的透气效果。

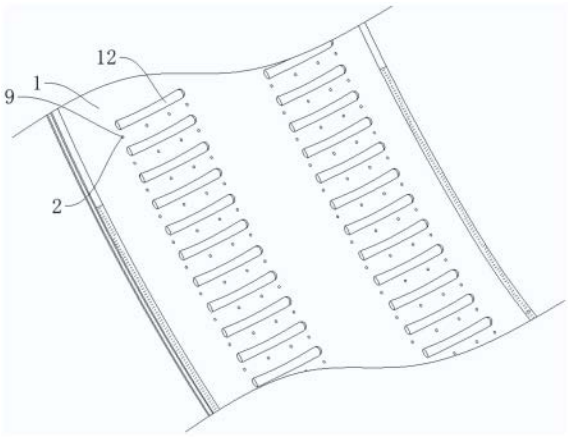

CN 222554441 U

1.一种纤维合成革面料,其特征在于,包括:合成革,合成革一侧排列开设有多组第一透气孔,合成革的一侧粘接有透气辅助回弹层,透气辅助回弹层的一侧缝合有保温抗菌层,保温抗菌层的一侧排列开设有多组延伸至透气辅助回弹层一侧的第二透气孔,第二透气孔内侧粘接有弹力透气组件。

2.根据权利要求1所述的一种纤维合成革面料,其特征在于,弹力透气组件包括粘接于第二透气孔内壁的回弹透气罩,回弹透气罩的外壁排列开设有第三透气孔,回弹透气罩的内壁和透气辅助回弹层的一侧之间排列安装有多组弹性丝。

3.根据权利要求2所述的一种纤维合成革面料,其特征在于,回弹透气罩为硅胶回弹透气罩,回弹透气罩的侧截面呈弧形。

4.根据权利要求3所述的一种纤维合成革面料,其特征在于,第一透气孔内侧的一端安装有防水透气膜,防水透气膜为TPU防水透气薄膜。

5.根据权利要求4所述的一种纤维合成革面料,其特征在于,透气辅助回弹层包括两组透气层和粘接于两组透气层之间的弹性层,两组透气层均采用真丝雪纺编织而成,弹性层为太空绵弹性层。

6.根据权利要求5所述的一种纤维合成革面料,其特征在于,保温抗菌层为棉纤维丝和竹纤维丝相互交叉编织而成。

7.根据权利要求6所述的一种纤维合成革面料,其特征在于,合成革外壁位于两组第一透气孔之间安装有橡胶凸块,橡胶凸块、合成革和防水透气膜的表面均涂覆有EVA乳液层。

一种纤维合成革面料

技术领域

[0001] 本实用新型涉及合成革面料技术领域,具体涉及一种纤维合成革面料。

背景技术

[0002] 皮革广泛应用于鞋类、家具、服饰、箱包、体育用品等领域内,但是天然皮革数量有限难以满足市场需求,并且天然皮革的材料也有许多不足,使得其在使用过程中会产生诸多问题,因此,合成革应运而生,替代天然皮革的同时也在许多方面具有优于天然皮革的性能,合成革一般包含底基层和表面的微孔层,不同的合成革在底基和微孔层之间添加不同的材质层,或者使用不同的加工工艺使得合成革具有不同的性质。

[0003] 现有技术中,合成革为保证透气性,大都在合成革与材质层上开设有细小的透气孔,配合透气材质层提高透气效果,但是贴合人员一侧面料的透气孔,在合成革主体面料与内搭衣物贴合摩擦时,透气孔内侧容易挤进一些内搭衣物上的毛絮裹挟成的毛球或其他杂质堵塞透气孔,影响了透气效果。

实用新型内容

[0004] 针对现有技术合成革主体面料与内搭衣物贴合摩擦时,透气孔内侧容易挤进一些内搭衣物上的毛絮裹挟成的毛球或其他杂质堵塞透气孔的不足,本实用新型提供一种纤维合成革面料,通过弹性透气组件增加了面料的透气性,将堵塞于第二透气孔内侧的毛球等杂质推出。

[0005] 本实用新型提供如下技术方案,一种纤维合成革面料,包括:合成革,合成革一侧排列开设有多组第一透气孔,合成革的一侧粘接有透气辅助回弹层,透气辅助回弹层的一侧缝合有保温抗菌层,保温抗菌层的一侧排列开设有多组延伸至透气辅助回弹层一侧的第二透气孔,第二透气孔内侧粘接有弹力透气组件。

[0006] 作为优选,弹力透气组件包括粘接于第二透气孔内壁的回弹透气罩,回弹透气罩的外壁排列开设有第三透气孔,回弹透气罩的内壁和透气辅助回弹层的一侧之间排列安装有多组弹性丝。

[0007] 作为优选,回弹透气罩为硅胶回弹透气罩,回弹透气罩的侧截面呈弧形。

[0008] 作为优选,第一透气孔内侧的一端安装有防水透气膜,防水透气膜为TPU防水透气薄膜。

[0009] 作为优选,透气辅助回弹层包括两组透气层和粘接于两组透气层之间的弹性层,两组透气层均采用真丝雪纺编织而成,弹性层为太空绵弹性层。

[0010] 作为优选,保温抗菌层为棉纤维丝和竹纤维丝相互交叉编织而成。

[0011] 作为优选,合成革外壁位于两组第一透气孔之间安装有橡胶凸块,橡胶凸块、合成革和防水透气膜的表面均涂覆有EVA乳液层。

[0012] 本实用新型的有益效果是:通过空气经过第一透气孔上的防水透气膜进行流通,空气可经过透气辅助回弹层进行流向第二透气孔内侧,通过弹性透气组件流通,增加了面

料的透气性,且弹性透气件还可将堵塞于第二透气孔内侧的毛球等杂质推出,保障后续的透气效果。

附图说明

[0013] 图1为本实用新型整体结构示意图;

[0014] 图2为本实用新型侧面剖视结构示意图;

[0015] 图3为本实用新型图2的A部分放大结构示意图;

[0016] 图中:1、合成革;2、第一透气孔;3、透气辅助回弹层;4、保温抗菌层;5、第二透气孔;6、回弹透气罩;7、第三透气孔;8、弹性丝;9、防水透气膜;10、透气层;11、弹性层;12、橡胶凸块;13、EVA乳液层。

具体实施方式

[0017] 为使本实用新型解决的技术问题、采用的技术方案和达到的技术效果更加清楚,下面将结合附图对本实用新型实施例的技术方案做进一步的详细描述,显然,所描述的实施例仅仅是本实用新型一部分实施例,而不是全部的实施例。基于本实用新型中的实施例,本领域技术人员在没有做出创造性劳动前提下所获得的所有其他实施例,都属于本实用新型保护的范围。

[0018] 实施例

[0019] 如图1至图3所示,一种纤维合成革面料,包括:合成革1,合成革1一侧排列开设有多组第一透气孔2,合成革1的一侧粘接有透气辅助回弹层3,透气辅助回弹层3的一侧缝合有保温抗菌层4,保温抗菌层4的一侧排列开设有多组延伸至透气辅助回弹层3一侧的第二透气孔5,第二透气孔5内侧粘接有弹力透气组件,该面料在使用时可以通过空气可经过第一透气孔2上的防水透气膜9进行流通,空气可经过透气辅助回弹层3进行流向第二透气孔5内侧,通过弹性透气组件流通,增加了面料的透气性,且弹性透气件还可将堵塞于第二透气孔5内侧的毛球等杂质推出,保障后续的透气效果。

[0020] 弹力透气组件包括粘接于第二透气孔5内壁的回弹透气罩6,回弹透气罩6的外壁排列开设有第三透气孔7,回弹透气罩6的内壁和透气辅助回弹层3的一侧之间排列安装有多组弹性丝8,回弹透气罩6为硅胶回弹透气罩,回弹透气罩6的侧截面呈弧形,首先,当面料主体的内侧一处与内搭衣物贴合摩擦时,第二透气孔5内侧被挤进一些内搭衣物上的毛絮裹挟成的毛球和其他杂质,此时回弹透气罩6被杂质挤压回缩,待该处面料主体的内侧与内搭衣物分离后,多组弹性丝8失去阻力,逐渐将卡于第二透气孔5内侧的毛球和杂质推出,避免其长时间堵塞第二透气孔5,阻挡第三透气孔7出气,影响后续透气效果。

[0021] 第一透气孔2内侧的一端安装有防水透气膜9,防水透气膜9为TPU防水透气薄膜,然后,在第一透气孔2内侧安装的防水透气膜9为TPU防水透气薄膜,在保证透气效果的同时,可阻挡外界水源从第一透气孔2进入面料内部。

[0022] 透气辅助回弹层3包括两组透气层10和粘接于两组透气层10之间的弹性层11,两组透气层10均采用真丝雪纺编织而成,弹性层11为太空绵弹性层,进一步的,采用真丝雪纺编织而成的透气层10和太空绵制成的弹性层11均具有较好的透气性,且在面料被挤压后,弹性层11可带动合成革缓慢回弹,避免合成革表面出现难以抚平折痕。

[0023] 保温抗菌层4为棉纤维丝和竹纤维丝相互交叉编织而成,合成革1外壁位于两组第一透气孔2之间安装有橡胶凸块12,橡胶凸块12、合成革1和防水透气膜9的表面均涂覆有EVA乳液层13,更进一步的,保温抗菌层4是采用棉纤维丝和竹纤维丝相互交叉编织而成,棉纤维拥有一定的保温性,而竹纤维则具有一定的抗菌效果,两者编织结合后能够有效的提高合成革1面料主体的保温和抗菌效果,在合成革1外侧涂覆的EVA乳液层13具有防晒效果,提高了合成革1的防晒效果,橡胶凸块12可以提高合成革1外表面的耐磨性,同时起到一定装饰性。

[0024] 实施方案:当面料主体的内侧一处与内搭衣物贴合摩擦时,第二透气孔5内侧被挤进一些内搭衣物上的毛絮裹挟成的毛球和其他杂质,此时回弹透气罩6被杂质挤压回缩,待该处面料主体的内侧与内搭衣物分离后,多组弹性丝8失去阻力,逐渐将卡于第二透气孔5内侧的毛球和杂质推出,避免其长时间堵塞第二透气孔5,阻挡第三透气孔7出气,影响后续透气效果,在第一透气孔2内侧安装的防水透气膜9为TPU防水透气薄膜,在保证透气效果的同时,可阻挡外界水源从第一透气孔2进入面料内部,采用真丝雪纺编织而成的透气层10和太空绵制成的弹性层11均具有较好的透气性,且在面料被挤压后,弹性层11可带动合成革缓慢回弹,避免合成革表面出现难以抚平折痕,保温抗菌层4是采用棉纤维丝和竹纤维丝相互交叉编织而成,棉纤维拥有一定的保温性,而竹纤维则具有一定的抗菌效果,两者编织结合后能够有效的提高合成革1面料主体的保温和抗菌效果,在合成革1外侧涂覆的EVA乳液层13具有防晒效果,提高了合成革1的防晒效果,橡胶凸块12可以提高合成革1外表面的耐磨性,同时起到一定装饰性。

[0025] 尽管已描述了本实用新型的优选实施例,但本领域内的技术人员一旦得知了基本创造性概念,则可对这些实施例作出另外的变更和修改。所以,所附权利要求意欲解释为包括优选实施例以及落入本实用新型范围的所有变更和修改。

[0026] 显然,本领域的技术人员可以对本实用新型进行各种改动和变型而不脱离本实用新型的精神和范围。这样,倘若本实用新型的这些修改和变型属于本实用新型权利要求及其等同技术的范围之内,则本实用新型也意图包含这些改动和变型在内。

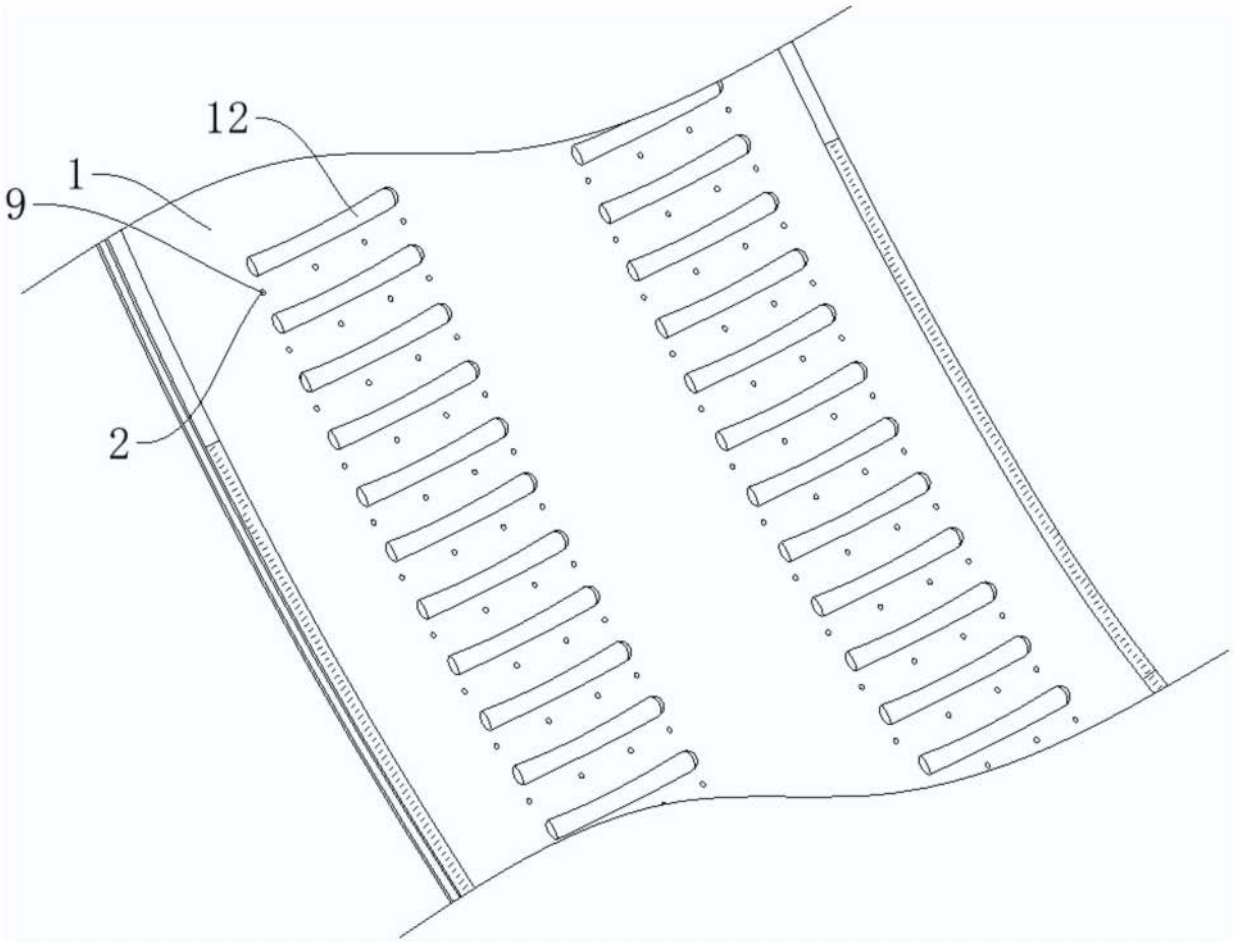

图1

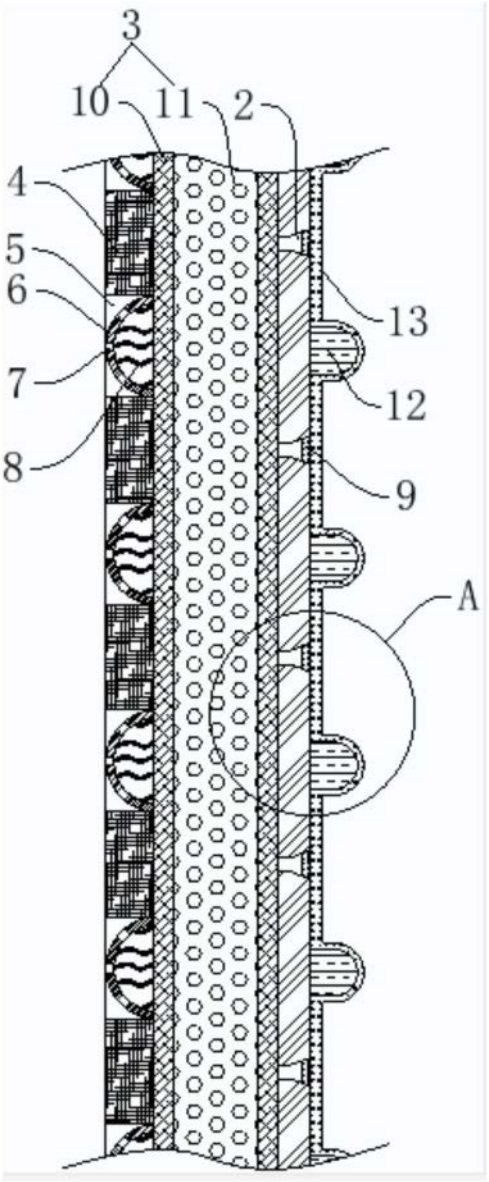

图2

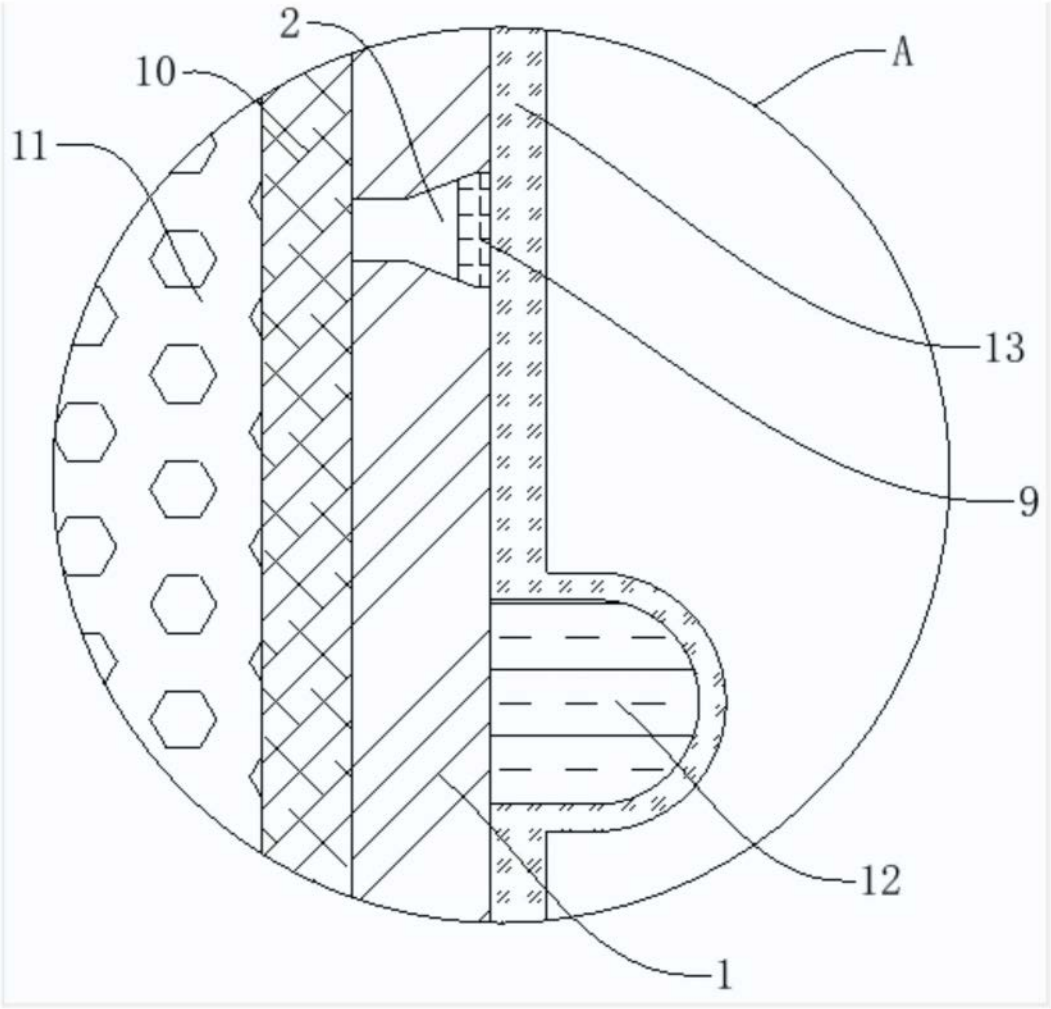

图3