(19)中华人民共和国国家知识产权局

(12)实用新型专利

(10)授权公告号 CN 203122461 U
(45)授权公告日 2013.08.14

(21)申请号 201320162919.1

(22)申请日 2013.04.03

(73)专利权人 刘向丽
地址 277000 山东省枣庄市枣矿集团东郊医院肺一科
专利权人 郭庆荣

(72)发明人 刘向丽 郭庆荣

(51)Int.Cl.
A61B 7/02(2006.01)

权利要求书1页 说明书2页 附图2页

(54)实用新型名称

一种呼吸内科用听诊器

(57)摘要

本实用新型公开了一种呼吸内科用听诊器，包括耳塞、导音管、弹簧片和传感器，所述的导音管上固定设置盒体，盒体内设置两块消毒棉，两块消毒棉之间形成间隙，所述的间隙内设置刀片，所述的间隙内至少设置三片刀片。与现有技术相比，本实用新型的呼吸内科用听诊器，通过设置两块消毒棉，将多片刀片放置于两块消毒棉的间隙内，能够对刀片进行消毒。本实用新型结构简单，操作方便，安全卫生。

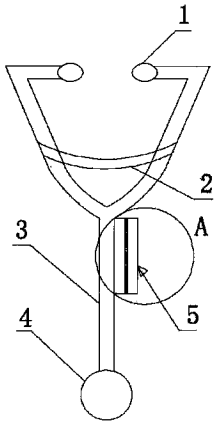

CN 203122461 U

1. 一种呼吸内科用听诊器，包括耳塞 (1)、导音管 (3)、弹簧片 (2) 和传感器 (4)，其特征在于：所述的导音管 (3) 上固定设置盒体 (5)，盒体 (5) 内设置两块消毒棉 (51)，两块消毒棉 (51) 之间形成间隙 (52)，所述的间隙 (52) 内设置刀片 (53)。

2. 根据权利要求 1 所述的呼吸内科用听诊器，其特征在于：所述的间隙 (52) 内至少设置三片刀片 (53)。

一种呼吸内科用听诊器

技术领域

[0001] 本实用新型涉及呼吸内科医疗器械技术领域，特别是一种呼吸内科用听诊器。

背景技术

[0002] 听诊器是临床上检查疾病最常用的医疗用具，目前，临床上所使用的听诊器功能相对比较单一，特别是在呼吸内科，经常的遇到一些需行紧急气管切开的病人，需要再去拿手术刀切开病人气管，这不仅操作麻烦、费时费力，还容易延误病情治疗，直接影响病人生命安危。

[0003] 中国专利申请号：201120330697.0 公开了一种呼吸内科专用听诊器，该呼吸内科专用听诊器具有切割、听诊等多种功能；但是在手术之前不仅需要对病人手术部位进行消毒，还需要对手术用的刀片进行消毒，该呼吸内科专用听诊器的刀片消毒操作麻烦，降低了医务人员的工作效率。

发明内容

[0004] 本实用新型的目的是要提供一种具有切割、听诊功能且对切割用的刀片进行消毒的呼吸内科用听诊器。

[0005] 为达到上述目的，本实用新型是按照以下技术方案实施的：

[0006] 一种呼吸内科用听诊器，包括耳塞、导音管、弹簧片和传感器，所述的导音管上固定设置盒体，盒体内设置两块消毒棉，两块消毒棉之间形成间隙，所述的间隙内设置刀片。

[0007] 优选地，所述的间隙内至少设置三片刀片。

[0008] 与现有技术相比，本实用新型的呼吸内科用听诊器，通过设置两块消毒棉，将多片刀片放置于两块消毒棉的间隙内，能够对刀片进行消毒。本实用新型结构简单，操作方便，安全卫生。

附图说明

[0009] 图 1 为本实用新型的结构示意图；

[0010] 图 2 为本实用新型 A 处的放大图。

具体实施方式

[0011] 下面结合附图以及具体实施例对本实用新型作进一步描述，在此实用新型的示意性实施例以及说明用来解释本实用新型，但并不作为对本实用新型的限定。

[0012] 如图 1、图 2 所示的呼吸内科用听诊器，包括耳塞 1、导音管 3、弹簧片 2 和传感器 4，导音管 3 上固定设置盒体 5，盒体 5 内设置两块消毒棉 51，两块消毒棉 51 之间形成间隙 52，间隙 52 内设置刀片 53，如遇到需紧急气管切开的病人，对病人手术部位消毒后，能够取出消毒后的刀片 53 对病人实施手术。

[0013] 进一步，为方便医务人员随取随用，间隙 52 内设置五片刀片 53。

[0014] 本实用新型的技术方案不限于上述具体实施例的限制，凡是根据本实用新型的技术方案做出的技术变形，均落入本实用新型的保护范围之内。

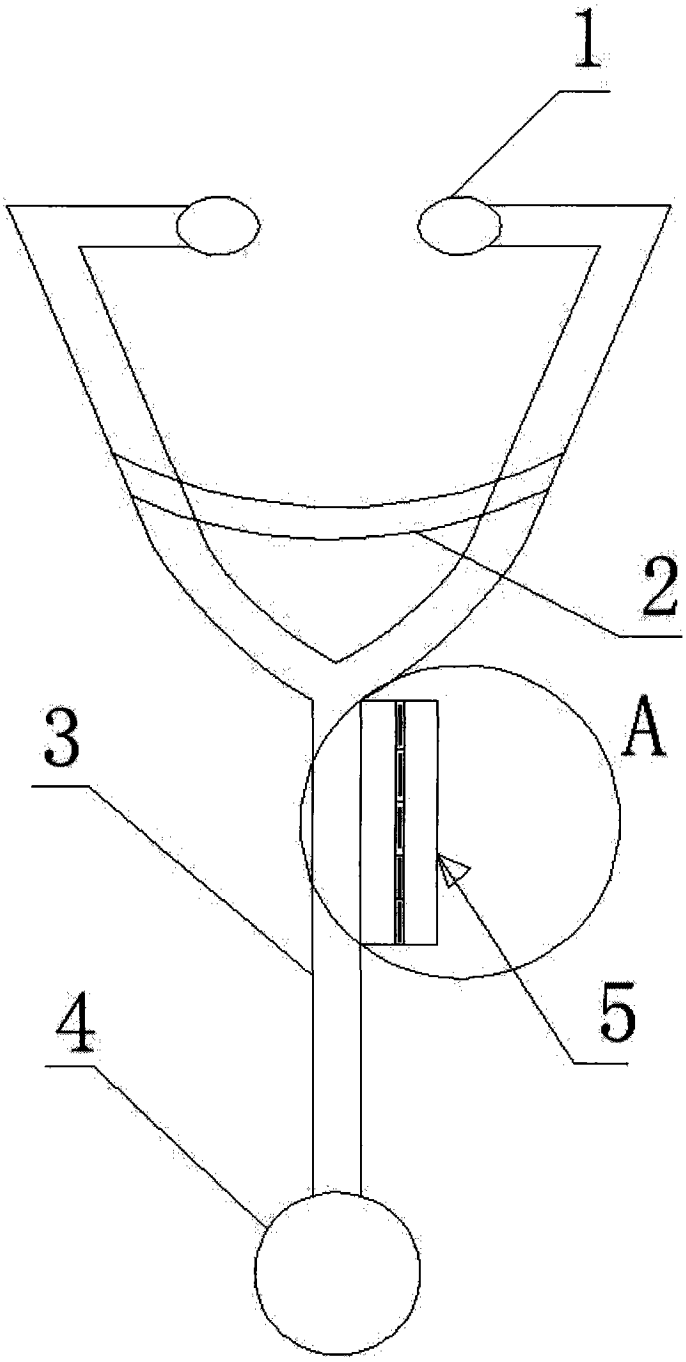

图 1

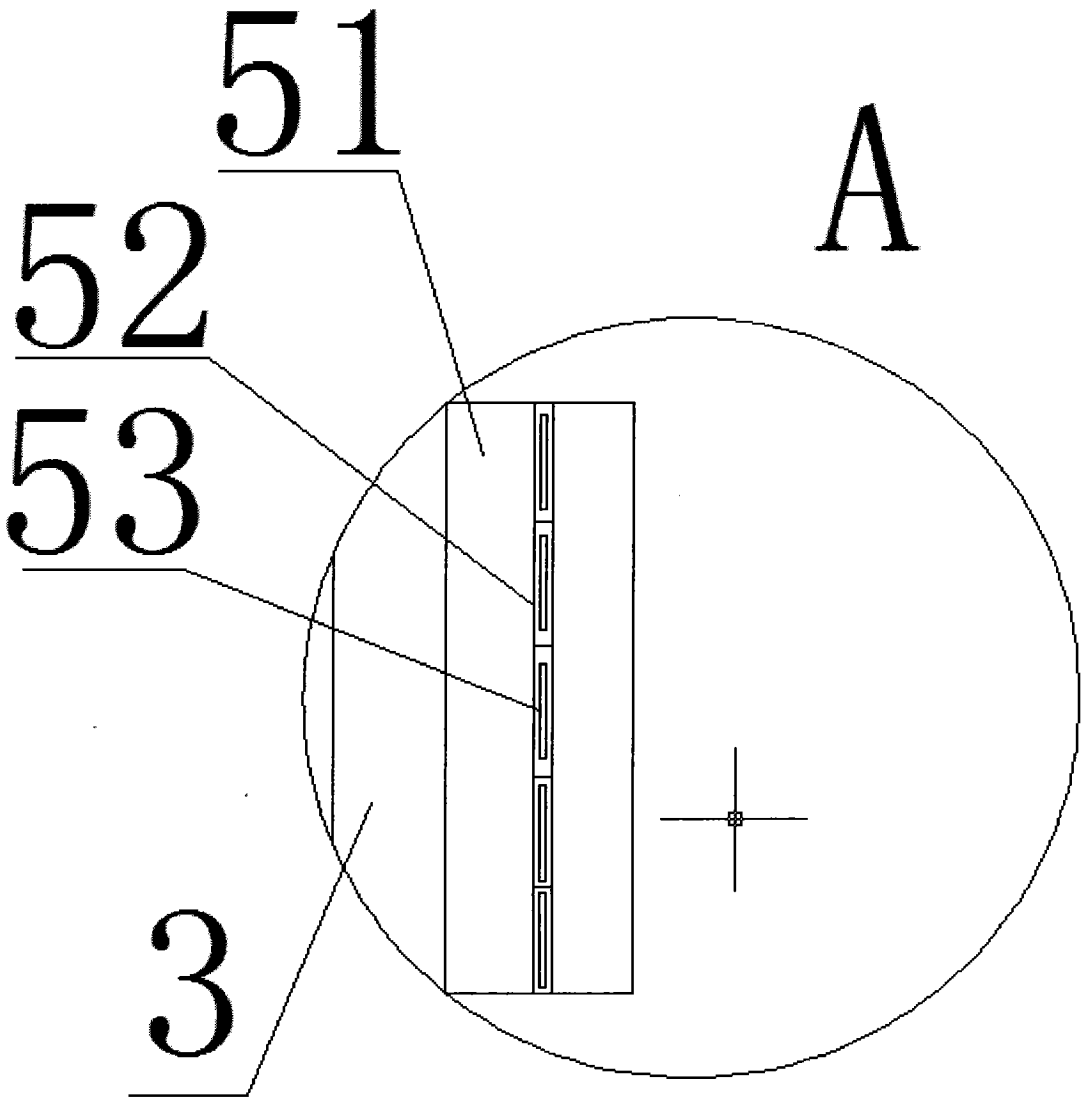

图 2