(19)中华人民共和国国家知识产权局

(12)实用新型专利

(10)授权公告号 CN 202700700 U
(45)授权公告日 2013.01.30

(21)申请号 201220247285.5

(22)申请日 2012.05.28

(73)专利权人 张海玉
地址 730400 甘肃省景泰县正路乡红岘村 1 组 519 号

(72)发明人 张海玉

(51)Int.Cl.
B05B 9/04(2006.01)
B05B 15/00(2006.01)

权利要求书 1 页 说明书 2 页 附图 1 页

(54)实用新型名称

一种新型涂料喷涂机

(57)摘要

本实用新型涉及建筑喷涂设备，具体为一种结构设计合理、使用便捷、可以节约劳动时间、提高工作效率，使用安全可靠、安全的新型涂料喷涂机。其结构为：储料罐(1)下方设置有底座(3)，一侧固定连接有输气管(7)，输气管(7)底端连接有喷枪(10)，输气管(7)一侧设置有连接管(8)，连接管(8)一端固定连接有空压机(9)，喷枪(10)一侧连接有输料管(11)一端，输料管(11)另一端连接于储料罐(1)底部。有益效果为：采用的储料罐(1)可在其内根据所需添加涂料，无需进行多次添加，省略不必要的麻烦，节约劳动时间、提高工作效率，还可对罐体内的涂料进行搅拌，使得所喷涂料均匀，而且涂料的流量也便于控制。

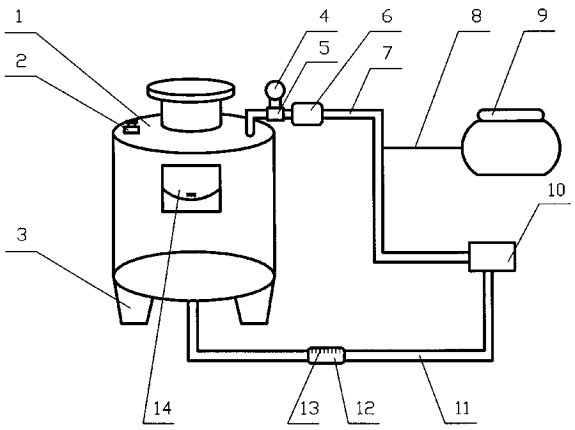

CN 202700700 U

1. 一种新型涂料喷涂机，由储料罐 (1)、底座 (3)、输气管 (7)、连接管 (8)、空压机 (9)、喷枪 (10)、输料管 (11) 组成，其特征在于：储料罐 (1) 下方设置有底座 (3)，一侧固定连接有输气管 (7)，输气管 (7) 底端连接有喷枪 (10)，输气管 (7) 一侧设置有连接管 (8)，连接管 (8) 一端固定连接有空压机 (9)，喷枪 (10) 一侧连接有输料管 (11) 一端，输料管 (11) 另一端连接于储料罐 (1) 底部。

2. 如权利要求 1 所述的一种新型涂料喷涂机，其特征在于：所述的储料罐 (1) 表面一侧设置有阀门 (2)，罐体一侧设置有扶手卡槽 (14)。

3. 如权利要求 1 所述的一种新型涂料喷涂机，其特征在于：所述的输气管 (7) 管截面上设置有减压阀 (5)、止回阀 (6)，减压阀 (5) 上方设置有压力表 (4)。

4. 如权利要求 1 所述的一种新型涂料喷涂机，其特征在于：所述的输料管 (11) 管截面上设置有流量计 (12)，流量计 (12) 表面设置有刻度标 (13)。

5. 如权利要求 1 所述的一种新型涂料喷涂机，其特征在于：所述的底座 (3) 可为滑轮。

一种新型涂料喷涂机

技术领域

[0001] 本实用新型涉及建筑喷涂设备，具体为一种新型涂料喷涂机。

背景技术

[0002] 喷涂机是采用喷涂技术的专用设备，原理是将涂料分散成雾状喷涂于被涂料表面，喷涂机主要的工作部件为双作用式气动液压增压泵，换向机构为特殊形式的先导式全气控配气换向装置，进入压缩空气后，活塞移动到气缸上端部或者下端部时，使上先导阀或者下先导阀动作，控制气流瞬间推动配气换向装置换向，从而使气动马达的活塞作稳定连续的往复运动，由于活塞与涂料柱塞泵中的柱塞刚性连接，并且，活塞的面积比柱塞的面积大，因而使吸入的涂料增压。被增压的涂料，经高压软管输送到无气喷枪，最后在无气喷嘴处释放液压，瞬时雾化后喷向被涂物表面，形成涂膜层。现有使用的涂料喷涂机多为手持式涂料喷涂机，手持式涂料喷涂机的结构包括，储料罐，并与储料罐相连接的空压机，可是此种喷涂机的缺点在于用以盛装涂料的储料罐容积很小，在对墙体或者物品喷涂的过程中需要经常添加涂料，这样不仅浪费了人们的时间，而且还造成了工作效率低下，再重新添加涂料进行二次喷涂时涂料的量不好进行控制，容易造成墙体或者物品表面所喷涂料不均匀；再者，在喷涂的过程中，储料罐不便进行移动。

发明内容

[0003] 本实用新型的目的在于提供一种新型涂料喷涂机，其具有结构设计合理、使用便捷、可以节约劳动时间、提高工作效率，使用安全可靠、安全的优点。

[0004] 本实用新型一种新型涂料喷涂机是由储料罐 1、底座 3、输气管 7、连接管 8、空压机 9、喷枪 10、输料管 11 组成，其特征在于：储料罐 1 下方设置有底座 3，一侧固定连接有输气管 7，输气管 7 底端连接有喷枪 10，输气管 7 一侧设置有连接管 8，连接管 8 一端固定连接有空压机 9，喷枪 10 一侧连接有输料管 11 一端，输料管 11 另一端连接于储料罐 1 底部。

[0005] 所述的储料罐 1 表面一侧设置有阀门 2，罐体一侧设置有扶手卡槽 14。

[0006] 所述的输气管 7 管截面上设置有减压阀 5、止回阀 6，减压阀 5 上方设置有压力表 4。

[0007] 所述的输料管 11 管截面上设置有流量计 12，流量计 12 表面设置有刻度标 13。

[0008] 所述的底座 3 可为滑轮。

[0009] 本实用新型一种新型涂料喷涂机的有益效果：

[0010] 1) 采用的储料罐 1 可在其内根据所需添加涂料，无需进行多次添加，为人们省略了不必要的麻烦，节约劳动时间、提高工作效率，还可对罐体内的涂料进行搅拌，使得所喷涂料均匀，而且涂料的流量也便于控制。

[0011] 2) 位于储料罐 1 底端的底座 3，也可设置成滑轮，便于人们的喷涂的过程中进行移动，减轻了人们的劳动负担。

附图说明

[0012] 图为一种新型涂料喷涂机的结构示意图

[0013] 图中：储料罐 1、阀门 2、底座 3、压力表 4、减压阀 5、止回阀 6、输气管 7、连接管 8、空压机 9、喷枪 10、输料管 11、流量计 12、刻度标 13、扶手卡槽 14

具体实施方式

[0014] 本实用新型是由储料罐 1、阀门 2、底座 3、压力表 4、减压阀 5、止回阀 6、输气管 7、连接管 8、空压机 9、喷枪 10、输料管 11、流量计 12、刻度标 13、扶手卡槽 14 组成，其结构为：储料罐 1 下方设置有底座 3，储料罐 1 表面一侧设置有阀门 2，罐体一侧设置有扶手卡槽 14，储料罐 1 一侧固定连接有输气管 7；输气管 7 底端连接有喷枪 10，输气管 7 一侧设置有连接管 8，输气管 7 管截面上设置有减压阀 5、止回阀 6，减压阀 5 上方设置有压力表 4；连接管 8 一端固定连接有空压机 9，喷枪 10 一侧连接有输料管 11 一端，输料管 11 另一端连接于储料罐 1 底部，输料管 11 管截面上设置有流量计 12，流量计 12 表面设置有刻度标 13。

[0015] 使用时：通过加料口向储料罐 1 中加入涂料，空压机 9 输出的压缩空气通过连接管 8 和输气管 7 进入储料罐 1 的底部，可对储料罐 1 内部的涂料进行搅拌；空压机 9 输出的压缩空气经过输气管 7 进入到喷枪 10 的进气口内，储料罐 1 内部的涂料通过输料管 11 输送到喷枪 10 的进料口，然后喷出。阀门 2 可以保证喷涂过程的安全，防止突然的爆炸，流量计 12 可测出喷出涂料的量。将储料罐 1 底部设置为底座 3 时，可将整个装置进行车载移动，也可将底座 3 设置为滑轮直接移动。

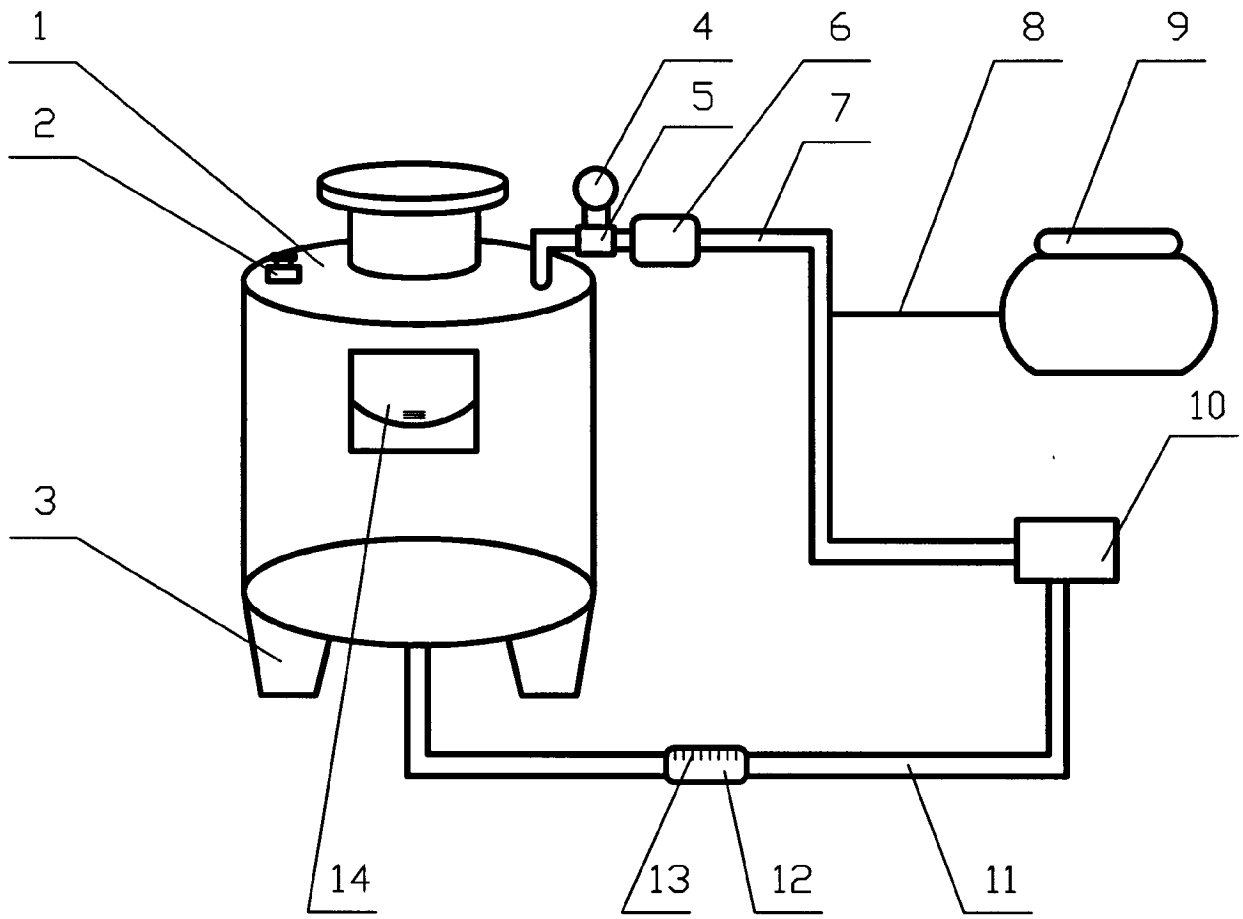
1
2
3
4
5
6
7
8
9
10
11
12
13
14