(19)中华人民共和国国家知识产权局

(12)发明专利申请

(10)申请公布号 CN 104921302 A
(43)申请公布日 2015.09.23

(21)申请号 201510237620.1

(22)申请日 2015.05.12

(71)申请人 卞正平
地址 225000 江苏省扬州市广陵区头桥镇国玉村16号

(72)发明人 卞正平

(74)专利代理机构 苏州广正知识产权代理有限公司 32234
代理人 刘述生

(51)Int.Cl.
A24F 19/10(2006.01)

权利要求书1页 说明书3页 附图1页

(54)发明名称

蚊香座式烟灰缸

(57)摘要

本发明公开了一种蚊香座式烟灰缸，包括烟灰缸本体和蚊香格网架，所述烟灰缸本体中央开设有凹形槽，所述蚊香格网架固定安装设置于所述凹形槽上，所述凹形槽两端设有烟灰弹放腔体，所述烟灰弹放腔体上设有一盖板，所述凹形槽外侧环形面上还设有弧形灭烟孔槽座，所述弧形灭烟孔槽座上设有多个灭烟孔槽。通过上述方式，本发明不仅能够当作烟灰缸用于收纳烟蒂弹放烟灰，还能当作蚊香盒用于点放蚊香驱赶蚊虫，结构紧凑，设计合理。

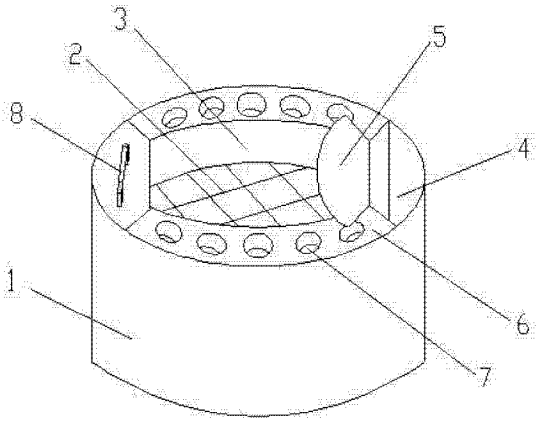

CN 104921302 A

1. 一种蚊香座式烟灰缸，包括烟灰缸本体和蚊香格网架，其特征在于，所述烟灰缸本体中央开设有凹形槽，所述蚊香格网架固定安装设置于所述凹形槽上，所述凹形槽两端设有烟灰弹放腔体，所述烟灰弹放腔体上设有一盖板，所述凹形槽外侧环形面上还设有弧形灭烟孔槽座，所述弧形灭烟孔槽座上设有多个灭烟孔槽。

2. 根据权利要求 1 所述的蚊香座式烟灰缸，其特征在于，所述蚊香格网架水平固定于所述凹形槽中间段位置，所述蚊香格网架外侧端嵌入所述凹形槽内侧壁内设置。

3. 根据权利要求 1 所述的蚊香座式烟灰缸，其特征在于，所述盖板一端铰接于所述烟灰弹放腔体端面上，所述盖板上端面还设有拉把手。

4. 根据权利要求 1 所述的蚊香座式烟灰缸，其特征在于，所述弧形灭烟孔槽座上的灭烟孔槽相互相切挤靠设置或者等间距环形排布开设设置。

5. 根据权利要求 1 所述的蚊香座式烟灰缸，其特征在于，所述烟灰弹放腔体为空腔结构。

6. 根据权利要求 1 所述的蚊香座式烟灰缸，其特征在于，所述灭烟孔槽为圆形敞口凹槽，所述灭烟孔槽竖直向下开设。

7. 根据权利要求 6 所述的蚊香座式烟灰缸，其特征在于，所述灭烟孔槽深度为 25mm-30mm。

蚊香座式烟灰缸

技术领域

[0001] 本发明涉及烟灰缸领域，特别是涉及一种蚊香座式烟灰缸。

背景技术

[0002] 烟灰缸是弹放烟灰、收纳烟蒂的工具，是生活或者工作场合抽烟者必备的物件。同时烟灰缸除了具备实用功能之外，还是一种艺术品，具有一定艺术欣赏价值。

[0003] 但市面上的烟灰缸只是在外观上作出有较高设计考虑，缺乏对烟灰缸实用性方面的设计，对于一些同等结构的物件，烟灰缸完全可以兼并其功能，实现一物多用的目的。

[0004] 炎炎夏日，人们通常会选择点蚊香来驱赶蚊虫，有时在找不到蚊香盒时会用烟灰缸直接当作支座来使用，但蚊香有时会蹭到烟灰缸上损坏烟灰缸外形，并且如果烟灰缸内扔入纸屑垃圾时可能会造成一定危险。

发明内容

[0005] 本发明主要解决的技术问题是提供一种蚊香座式烟灰缸，不仅能够当作烟灰缸用于收纳烟蒂弹放烟灰，还能当作蚊香盒用于点放蚊香驱赶蚊虫，结构紧凑，设计合理。

[0006] 为解决上述技术问题，本发明采用的一个技术方案是：提供一种蚊香座式烟灰缸，包括烟灰缸本体和蚊香格网架，所述烟灰缸本体中央开设有凹形槽，所述蚊香格网架固定安装设置于所述凹形槽上，所述凹形槽两端设有烟灰弹放腔体，所述烟灰弹放腔体上设有一盖板，所述凹形槽外侧环形面上还设有弧形灭烟孔槽座，所述弧形灭烟孔槽座上设有多个灭烟孔槽。

[0007] 在本发明一个较佳实施例中，所述蚊香格网架水平固定于所述凹形槽中间段位置，所述蚊香格网架外侧端嵌入所述凹形槽内侧壁内设置。

[0008] 在本发明一个较佳实施例中，所述盖板一端铰接于所述烟灰弹放腔体端面上，所述盖板上端面还设有拉把手。

[0009] 在本发明一个较佳实施例中，所述弧形灭烟孔槽座上的灭烟孔槽相互相切挤靠设置或者等间距环形排布开设设置。

[0010] 在本发明一个较佳实施例中，所述烟灰弹放腔体为空腔结构。

[0011] 在本发明一个较佳实施例中，所述灭烟孔槽为圆形敞口凹槽，所述灭烟孔槽竖直向下开设。

[0012] 在本发明一个较佳实施例中，所述灭烟孔槽深度为 25mm-30mm。

[0013] 本发明的有益效果是：本发明不仅能够当作烟灰缸用于收纳烟蒂弹放烟灰，还能当作蚊香盒用于点放蚊香驱赶蚊虫，提供多功能服务。

附图说明

[0014] 为了更清楚地说明本发明实施例中的技术方案，下面将对实施例描述中所需要使用的附图作简单地介绍，显而易见地，下面描述中的附图仅仅是本发明的一些实施例，对于

本领域普通技术人员来讲，在不付出创造性劳动的前提下，还可以根据这些附图获得其它的附图，其中：

图 1 是本发明蚊香座式烟灰缸一较佳实施例的结构示意图；

附图中各部件的标记如下：1、烟灰缸本体；2、蚊香格网架；3、凹形槽；4、烟灰弹放腔体；5、盖板；6、弧形灭烟孔槽座；7、灭烟孔槽；8、拉把手。

具体实施方式

[0015] 下面将对本发明实施例中的技术方案进行清楚、完整地描述，显然，所描述的实施例仅是本发明的一部分实施例，而不是全部的实施例。基于本发明中的实施例，本领域普通技术人员在没有做出创造性劳动前提下所获得的所有其它实施例，都属于本发明保护的范围。

[0016] 请参阅图 1，本发明实施例包括：

一种蚊香座式烟灰缸，包括烟灰缸本体 1 和蚊香格网架 2，所述烟灰缸本体 1 中央开设有凹形槽 3，所述蚊香格网架 2 固定安装设置于所述凹形槽 3 上，所述凹形槽 3 两端设有烟灰弹放腔体 4，所述烟灰弹放腔体 4 上设有一盖板 5，所述凹形槽 3 外侧环形面上还设有弧形灭烟孔槽座 6，所述弧形灭烟孔槽座 6 上设有多个灭烟孔槽 7。

[0017] 另外，所述蚊香格网架 2 水平固定于所述凹形槽 3 中间段位置，所述蚊香格网架 2 外侧端嵌入所述凹形槽 3 内侧壁内设置。

[0018] 另外，所述盖板 5 一端铰接于所述烟灰弹放腔体 4 端面上，所述盖板 5 上端面还设有拉把手 8。

[0019] 另外，所述弧形灭烟孔槽座 6 上的灭烟孔槽 7 相互相切挤靠设置或者等间距环形排布开设设置。

[0020] 另外，所述烟灰弹放腔体 4 为空腔结构。

[0021] 另外，所述灭烟孔槽 7 为圆形敞口凹槽，所述灭烟孔槽 7 竖直向下开设。

[0022] 另外，所述灭烟孔槽 7 深度为 25mm-30mm。

[0023] 本发明的工作原理为在烟灰缸本体 1 中央开设有凹形槽 3，蚊香格网架 2 固定安装设置于凹形槽 3 上，蚊香格网架 2 水平固定于凹形槽 3 中间段位置，蚊香格网架 2 外侧端嵌入凹形槽 3 内侧壁内设置，蚊香格网架 2 上摆放蚊香即可将烟灰缸本体 1 当作蚊香盒使用来驱赶蚊虫。

[0024] 凹形槽 3 两端设有烟灰弹放腔体 4，烟灰弹放腔体 4 为空腔结构，烟灰弹放腔体 4 上设有一盖板 5，盖板 5 一端铰接于烟灰弹放腔体 4 端面上，盖板 5 上端面还设有拉把手 8，凹形槽 3 外侧环形面上还设有弧形灭烟孔槽座 6，弧形灭烟孔槽座 6 上设有多个灭烟孔槽 7，弧形灭烟孔槽座 6 上的灭烟孔槽 7 相互相切挤靠设置或者等间距环形排布开设设置，灭烟孔槽 7 为圆形敞口凹槽，灭烟孔槽 7 竖直向下开设，在抽烟时烟灰可弹入烟灰弹放腔体 4 内，烟灰弹放腔体 4 上配备盖板 5 可有效防止烟灰到处飞散，而在烟抽完后可将烟蒂倒置塞入弧形灭烟孔槽座 6 上的灭烟孔槽 7 内，灭烟孔槽 7 可对烟蒂一一对应摆放收纳，整齐同一，整洁美观。

[0025] 以上所述仅为本发明的实施例，并非因此限制本发明的专利范围，凡是利用本发明说明书内容所作的等效结构或等效流程变换，或直接或间接运用在其它相关的技术领

域，均同理包括在本发明的专利保护范围内。

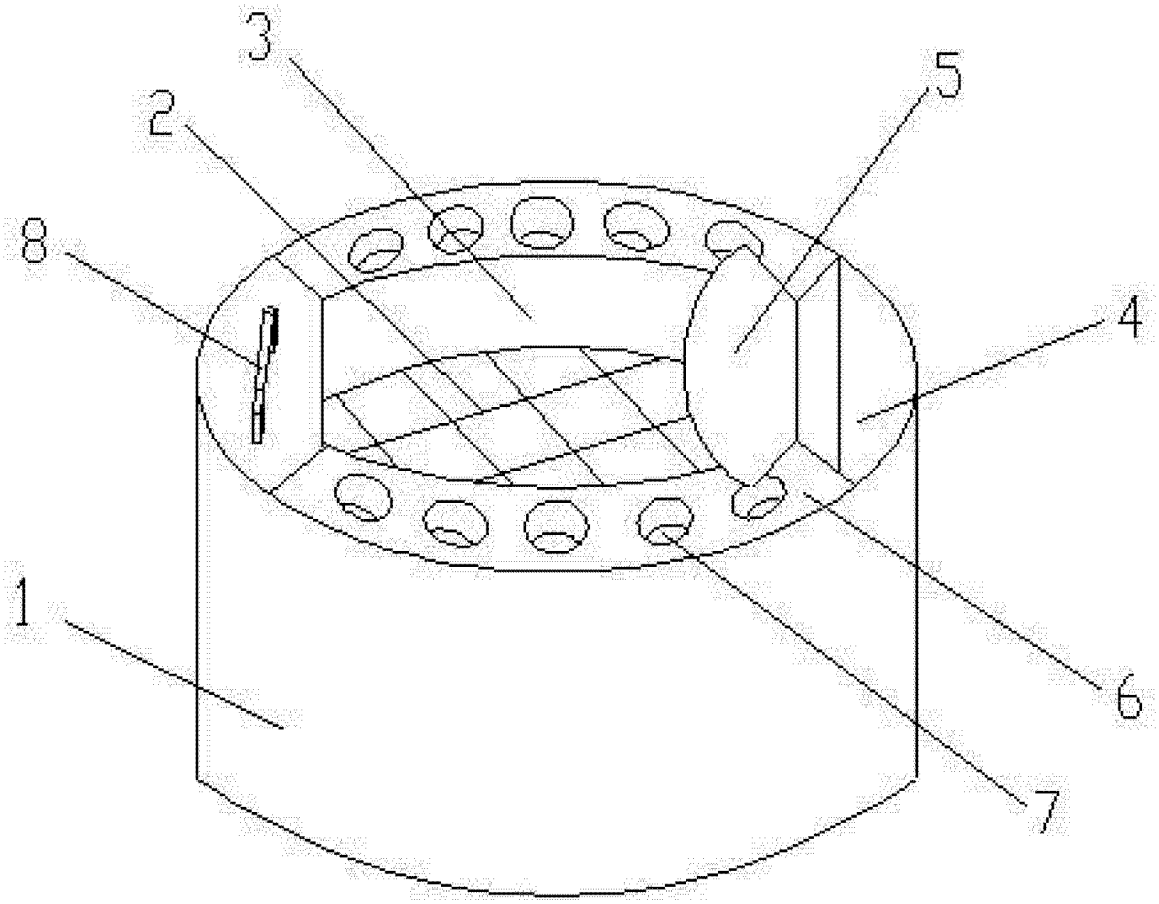

图 1