[19]中华人民共和国国家知识产权局

[51]Int. Cl[7]
B42D 5/04
B42D 15/02

[12]实用新型专利说明书

[21] ZL 专利号 02229003.6

[45]授权公告日 2003 年 1 月 8 日

[11]授权公告号 CN 2529771Y

[22]申请日 2002.04.08 [21]申请号 02229003.6

[73]专利权人 杨圣现

地址 450003 河南省郑州市二七路金博大商务酒店 2202

[72]设计人 杨圣现

[74]专利代理机构 郑州科维专利代理有限公司

代理人 张凤姣 王理君

权利要求书 1 页 说明书 2 页 附图 2 页

[54]实用新型名称 多功能台历

[57]摘要

本实用新型公开了一种多功能台历，它包括一个可折叠的三角托架、12 张台历芯、台历封面，台历芯和台历封面与三角托架通过虎爪圈连为一体，其中每张台历芯设置有“十“字形可撕齿孔，齿孔上、下、左、右直通到底将每张台历芯分割为上、下大小不等的四个部分，下面大的部分与明信片相等、正反两面分别印有文字或图案和明信片的填写格式，下面小的部分与贺卡相等、正反两面分别印有月历、祝贺词。台历封面为一侧开口的两夹层台历封面，封面的两夹层面上开有上下两像框孔，像框孔用透明塑料袋密封上下像框孔。本台历即可用作台历，又能作明信片、贺卡利用，封面还能作橡片夹使用。起到了物尽其用，节省资源，减少浪费的效果。

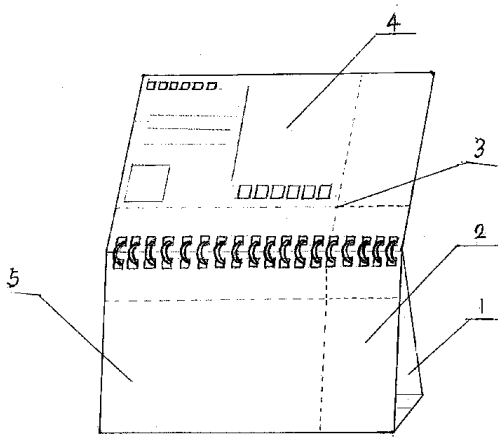

ISSN1008-4274

1、一种多功能台历，它包括一个可折叠的托架（1）、12 张台历芯、台历封面（6），台历芯和台历封面（6）与三角托架（1）通过虎爪圈连为一体，其特征在于每张台历芯设置有“十“字形可撕齿孔（3），“十“字形可撕齿孔（3）上、下、左、右直通到底将每张台历芯分割为上、下大小不等的四个部分，下面大的部分与明信片（4）相等、上面印有各种文字、或图案，反面印有邮寄明信片的填写格式，下面小的部分与贺卡相等、正面印有月历（2）、反面印有祝贺之类的词语。

2、 根据权利要求 1 所述的多功能台历，其特征在于台历封面（6）为一侧开口的两夹层台历封面，在台历封面的两层面内对着台历芯明信片的位置开有上下两像框孔（7），像框孔用透明塑料袋（8）的上面密封上像框孔、下面密封下像框孔。

多功能台历

（一）技术领域：

本实用新型涉及一种印刷产品，尤其涉及一种具有像夹、明信片、贺卡作用的多功能台历。

（二）技术背景：

日历以其所记载的农历年月日和对应的阳历及其星期几的对应日给各行各业的人们提供了方便，人们可以从日历中查找到季节的变化和日期，从而安排自已的工作。日历的形式多种多样，而台历以其小巧、使用方便和价格便宜越来越受到人们欢迎。目前的台历制作者更是将其做得精美和经济，即将台历按每年 12 月、每月用一张全年共 12 张带月历的卡片构成，卡片背面印有各种风景或山水或其它漂亮的广告画面；或者有的台历只用 6 张卡片，将每张卡片的正反两面都印上月历并配有画面。这种台历的基本结构是由一个可折叠的三角托架、由 12 或 6 张印有月历和画面的卡片组成的台历芯，与台历芯大小相等的台历封面，台历芯和台历封面与三角托架通过虎爪圈连为一体，但这种台历的不足是功能单一，待一年 12 个月过后其台历完成其使命，被作为废品给扔掉造成很大的浪费，中国专利文献报道有专利为贺卡书鉴明信片多功能台历，该台历特征在在每页历芯面上均贴有四周边打有虚线齿孔的明信片、贺卡、书鉴。这种台历与普通台历相比增加了功能，但这种明信片和书鉴设置是在页芯内，在使用时需要从内部挖出，因而需要借助剪刀或刀片之类的辅助工具，否则容易损坏。

（三）发明内容：

为了克服普通台历功能单一和新台历使用不便的不足，本实用新型提供一种功能多使用方便的多功能台历，本实用新型的技术方案是以下述方式实现的：

一种多功能台历，它包括一个可折叠的三角托架、12 张台历芯、台历封面，台历芯和台历封面与三角托架通过虎爪圈连为一体，其中每张台历芯设置有“十“字形可撕齿孔，“十“字形可撕齿孔上、下、左、右直通到底将每张台历芯分割为上、下大小不等的四个部分，下面大的部分与明信分片相

等、其上面印有各种文字或图案，反面印有邮寄明信片的填写格式，下面小的部分与贺卡相等、正面印有月历、反面印有祝贺之类的词语。

台历封面为一侧开口的两夹层台历封面，在台历封面的两夹层面内对着台历芯明信片的位置开有上下两像框孔，像框孔用透明塑料的上面密封上像框孔、下面密封下像框孔。

本实用新型的积极效果是：功能齐全，即具有台历的作用，又能作明信片、贺卡利用，封面还能作橡片夹使用。起到了物尽其用，节省资源，减少浪费的效果。

（四）附图说明：

图 1 为本实用新型的月历页芯展开时的动态结构示意图。

图 2 为本实用新型向封面夹层内装像片的动态结构示意图。

图 3 为台历封面夹层展开后的结构示意图。

（五）具体实施方式：

下面结合附图对本实用新型作进一步说明：

由图 1、图 2、图 3 可以看出，本台历包括一个可折叠的托架 1、12 张台历芯、台历封面，台历芯和台历封面 6 与三角托架 1 通过虎爪圈连为一体，其中每张台历芯设置有“十“字形可撕齿孔 3，“十“字形可撕齿孔 3 上、下、左、右直通到底将每张台历芯分割为上、下大小不等的四个部分，下面大的部分与明信片 4 相等、上面印有各种文字、或图案，反面印有邮寄明信片的填写格式，下面小的部分与贺卡相等、正面印有月历 2、反面印有祝贺之类的词语；台历封面 6 为一侧开口的两夹层台历封面，在台历封面的两层面内对着台历芯明信片的位置开有上下两像框孔 7，像框孔用透明塑料袋 8 的上面密封上像框孔、下面密封下像框孔。

使用时，封面夹层内的透明塑料袋内可以装上两张分别面对两面的照片，每过一个月时，将过期的台历芯翻过，沿齿孔从头至尾撕下明信片和贺卡备用，封面上的像片仍然不被遮挡。可以长期使用。

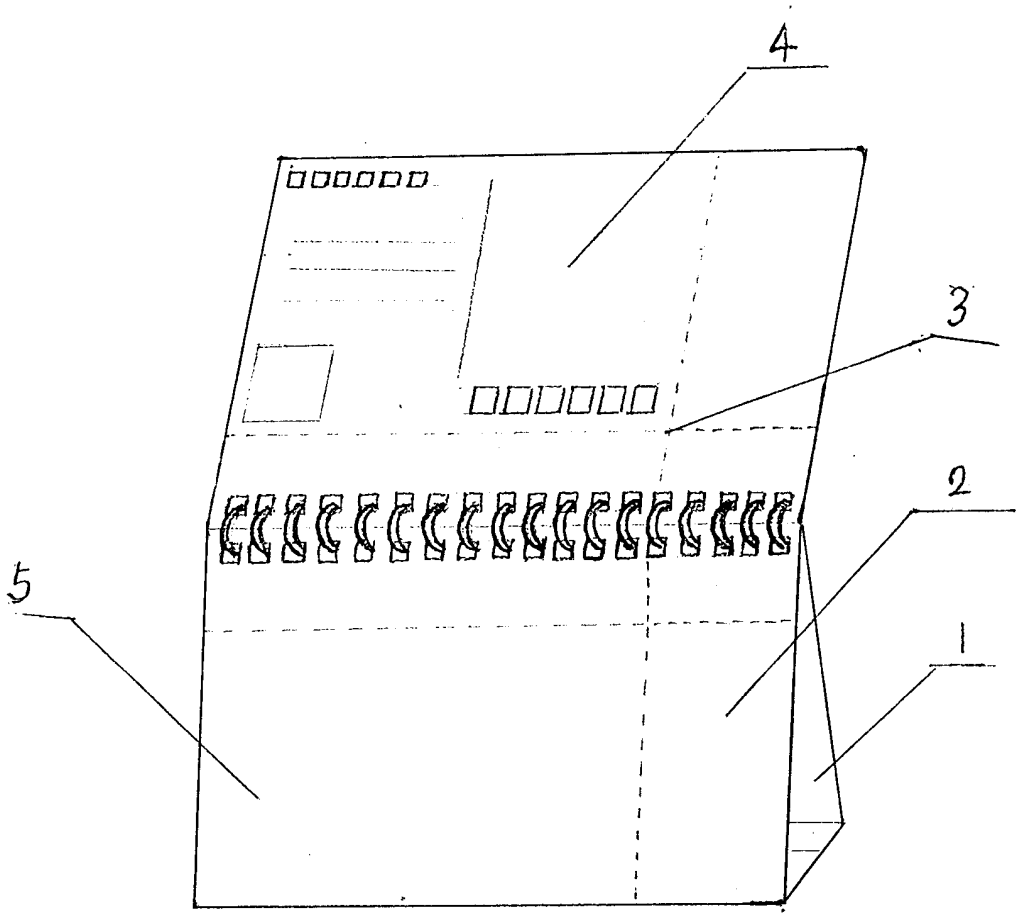

图 1

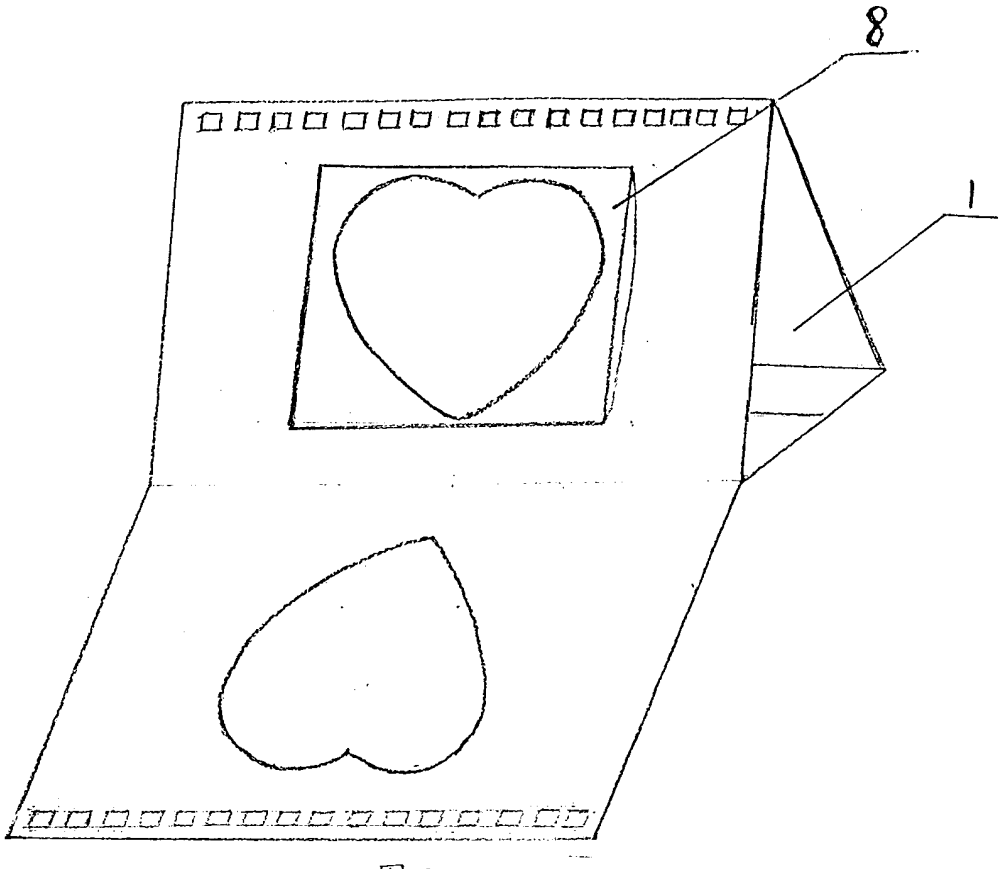

图 3

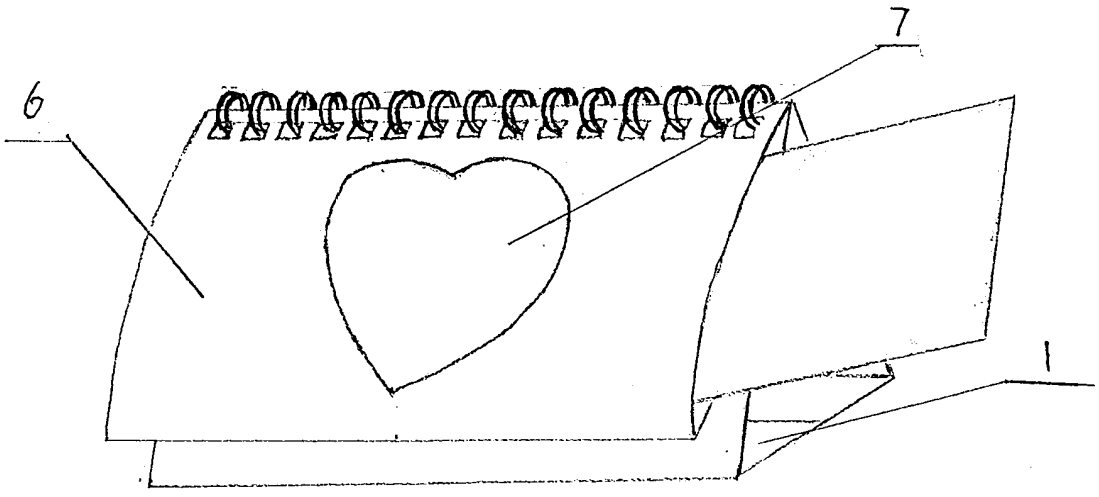

图 2