(19)中华人民共和国国家知识产权局

(12)发明专利申请

(10)申请公布号 CN 106869453 A
(43)申请公布日 2017.06.20

(21)申请号 201710074739.0

(22)申请日 2017.02.12

(71)申请人 湖北九发科技有限公司
地址 445000 湖北省恩施土家族苗族自治州宣恩县珠山镇卸甲坝村和平制造产业园

(72)发明人 卓发亮

(51)Int.Cl.
E04F 19/02(2006.01)

权利要求书1页 说明书3页 附图2页

(54)发明名称

中空带圆弧凸起的元宝形石粉线条

(57)摘要

本发明一种中空带圆弧凸起的元宝形石粉线条，其特征在于线条本体(1)为石粉压制的细长扁形长条状，线条本体(1)的横截面外形为元宝形，线条本体(1)底部设有用于涂抹粘结剂的底面(5)，线条本体(1)内部设有隔热和节约材料的孔洞，所述线条本体(1)内孔洞为横截面是圆形的孔洞(2)；线条本体(1)的正面中间设有凸起的中间大凸轮(3)，在中间大凸轮(3)的左右边分别设有边小凸轮(4)。本发明一种中空带圆弧凸起的元宝形石粉线条，具有增加线条美观的结构，很好的将线条固定，此结构简单，方便操作。

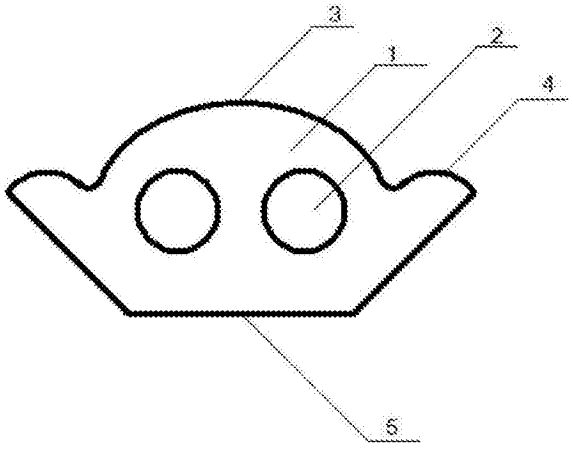

CN 106869453 A

1.一种中空带圆弧凸起的元宝形石粉线条，其特征在于线条本体(1)为石粉压制的细长扁形长条状，线条本体(1)的横截面外形为元宝形，线条本体(1)底部设有用于涂抹粘结剂的底面(5)，线条本体(1)内部设有隔热和节约材料的孔洞，所述线条本体(1)内孔洞为横截面是圆形的孔洞(2)；线条本体(1)的正面中间设有凸起的中间大凸轮(3)，在中间大凸轮(3)的左右边分别设有边小凸轮(4)。

2.按照权利要求1所述的一种中空带圆弧凸起的元宝形石粉线条，其特征在于所述的线条本体(1)表面上依次设有图案层、底漆保护层和耐磨层。

3.按照权利要求1所述的一种中空带圆弧凸起的元宝形石粉线条，其特征在于所述的线条本体(1)底部的底面(5)上设有用于增大涂抹粘结剂面积的细小凸凹槽。

4.按照权利要求1所述的一种中空带圆弧凸起的元宝形石粉线条，其特征在于所述的线条本体(1)内孔洞(2)为并排设置的两个是圆形的孔洞。

5.按照权利要求4所述的一种中空带圆弧凸起的元宝形石粉线条，其特征在于所述的线条本体(1)内孔洞(2)的直径为0.5-2cm。

中空带圆弧凸起的元宝形石粉线条

技术领域

[0001] 本发明涉及一种中空带圆弧凸起的元宝形石粉线条。

背景技术

[0002] 装饰线条被广泛应用到装饰工程及材料技术领域，特别是在星级酒店、会所、精装修住宅等建筑的室内外装修领域。装饰线条可分为石塑线条、木塑线条、PU线条铝合金等。石塑线条应用比较广泛，它具有安全环保无污染的特性和花纹逼真效果好的特性，且与大理石很类似，装饰效果比较好，但是，当装饰线条之间直接对合时，必然留有缝隙，影响美观、牢固性差。现有的石塑线条之间的组合大多都是卡接，时间久了有摩擦，就会有缝隙，因此影响装饰的整体效果和美观性，因此我提供一种中空带圆弧凸起的元宝形石粉线条。

发明内容

[0003] 本发明要解决的问题是提供一种中空带圆弧凸起的元宝形石粉线条。

[0004] 本发明一种中空带圆弧凸起的元宝形石粉线条，其特征在于线条本体(1)为石粉压制的细长扁形长条状，线条本体(1)的横截面外形为元宝形，线条本体(1)底部设有用于涂抹粘结剂的底面(5)，线条本体(1)内部设有隔热和节约材料的孔洞，所述线条本体(1)内孔洞为横截面是圆形的孔洞(2)；线条本体(1)的正面中间设有凸起的中间大凸轮(3)，在中间大凸轮(3)的左右边分别设有边小凸轮(4)。

[0005] 本发明一种中空带圆弧凸起的元宝形石粉线条，其特征在于所述的线条本体(1)表面上依次设有图案层、底漆保护层和耐磨层。

[0006] 本发明一种中空带圆弧凸起的元宝形石粉线条，其特征在于所述的线条本体(1)底部的底面(5)上设有用于增大涂抹粘结剂面积的细小凸凹槽。

[0007] 本发明一种中空带圆弧凸起的元宝形石粉线条，其特征在于所述的线条本体(1)内孔洞(2)为并排设置的两个是圆形的孔洞。

[0008] 本发明一种中空带圆弧凸起的元宝形石粉线条，其特征在于所述的线条本体(1)内孔洞(2)的直径为0.5-2cm。

[0009] 本发明一种中空带圆弧凸起的元宝形石粉线条，铺设时，在线条底部涂抹粘结剂，达到线条之间无缝隙的粘结，起到固定整体的作用，使得整体构建充分发挥该装饰线条的作用，得到广大消费者的青睐，避免因时间过久造成的滑落危险。

[0010] 与现有技术相比，本发明一种中空带圆弧凸起的元宝形石粉线条，具有的优点和积极效果是：由于采用上述技术方案，通过加入图案层、耐磨层和底漆保护层，使得一种中空带圆弧凸起的元宝形石粉线条具有耐磨性和高仿性，增加线条的美观，进而影响人们的心情，提高人们的生活质量，通过底部设有用于增大涂抹粘结剂面积的细小凸凹槽结构，很好的将线条固定，此结构简单，方便操作。

附图说明

[0011] 附图1为一种中空带圆弧凸起的元宝形石粉线条的横截面结构示意图；

[0012] 附图2为一种中空带圆弧凸起的元宝形石粉线条的仰视结构示意图；

[0013] 附图3为一种中空带圆弧凸起的元宝形石粉线条的俯视结构示意图；

[0014] 附图中：1-为线条本体；2-为孔洞；3-为中间大凸轮；4-为边小凸轮；5-为底面。

具体实施方式

[0015] 下面将结合本发明实施例中的附图，对本发明实施例中的技术方案进行清楚、完整地描述，显然，所描述的实施例仅仅是本发明一部分实施例，而不是全部的实施例。基于本发明中的实施例，本领域普通技术人员在没有做出创造性劳动前提下所获得的所有其他实施例，都属于本发明保护的范围。

[0016] 实施例1：一种中空带圆弧凸起的元宝形石粉线条，线条本体1为石粉压制的细长扁形长条状，线条本体1的横截面外形为元宝形，线条本体1底部设有用于涂抹粘结剂的底面5，线条本体1内部设有隔热和节约材料的孔洞，所述线条本体1内孔洞为横截面是圆形的孔洞2；线条本体1的正面中间设有凸起的中间大凸轮3，在中间大凸轮3的左右边分别设有边小凸轮4，所述的线条本体1表面上依次设有图案层、底漆保护层和耐磨层。

[0017] 实施例2：一种中空带圆弧凸起的元宝形石粉线条，线条本体1为石粉压制的细长扁形长条状，线条本体1的横截面外形为元宝形，线条本体1底部设有用于涂抹粘结剂的底面5，线条本体1内部设有隔热和节约材料的孔洞，所述线条本体1内孔洞为横截面是圆形的孔洞2；线条本体1的正面中间设有凸起的中间大凸轮3，在中间大凸轮3的左右边分别设有边小凸轮4，所述的线条本体1表面上依次设有图案层、底漆保护层和耐磨层。所述的线条本体1底部的底面5上设有用于增大涂抹粘结剂面积的细小凸凹槽。

[0018] 实施例3：一种中空带圆弧凸起的元宝形石粉线条，线条本体1为石粉压制的细长扁形长条状，线条本体1的横截面外形为元宝形，线条本体1底部设有用于涂抹粘结剂的底面5，线条本体1内部设有隔热和节约材料的孔洞，所述线条本体1内孔洞为横截面是圆形的孔洞2；线条本体1的正面中间设有凸起的中间大凸轮3，在中间大凸轮3的左右边分别设有边小凸轮4，所述的线条本体1表面上依次设有图案层、底漆保护层和耐磨层。所述的线条本体1底部的底面5上设有用于增大涂抹粘结剂面积的细小凸凹槽。所述的线条本体1内孔洞2为并排设置的两个是圆形的孔洞。

[0019] 实施例4：一种中空带圆弧凸起的元宝形石粉线条，线条本体1为石粉压制的细长扁形长条状，线条本体1的横截面外形为元宝形，线条本体1底部设有用于涂抹粘结剂的底面5，线条本体1内部设有隔热和节约材料的孔洞，所述线条本体1内孔洞为横截面是圆形的孔洞2；线条本体1的正面中间设有凸起的中间大凸轮3，在中间大凸轮3的左右边分别设有边小凸轮4，所述的线条本体1表面上依次设有图案层、底漆保护层和耐磨层。所述的线条本体1底部的底面5上设有用于增大涂抹粘结剂面积的细小凸凹槽。所述的线条本体1内孔洞2为并排设置的两个是圆形的孔洞。的线条本体1内孔洞2的直径为0.5cm。

[0020] 实施例5：一种中空带圆弧凸起的元宝形石粉线条，线条本体1为石粉压制的细长扁形长条状，线条本体1的横截面外形为元宝形，线条本体1底部设有用于涂抹粘结剂的底面5，线条本体1内部设有隔热和节约材料的孔洞，所述线条本体1内孔洞为横截面是圆形的孔洞2；线条本体1的正面中间设有凸起的中间大凸轮3，在中间大凸轮3的左右边分别设有

边小凸轮4，所述的线条本体1表面上依次设有图案层、底漆保护层和耐磨层。所述的线条本体1底部的底面5上设有用于增大涂抹粘结剂面积的细小凸凹槽。所述的线条本体1内孔洞2为并排设置的两个是圆形的孔洞。的线条本体1内孔洞2的直径为2cm。

[0021] 实施例6：一种中空带圆弧凸起的元宝形石粉线条，线条本体1为石粉压制的细长扁形长条状，线条本体1的横截面外形为元宝形，线条本体1底部设有用于涂抹粘结剂的底面5，线条本体1内部设有隔热和节约材料的孔洞，所述线条本体1内孔洞为横截面是圆形的孔洞2；线条本体1的正面中间设有凸起的中间大凸轮3，在中间大凸轮3的左右边分别设有边小凸轮4，所述的线条本体1表面上依次设有图案层、底漆保护层和耐磨层。所述的线条本体1底部的底面5上设有用于增大涂抹粘结剂面积的细小凸凹槽。所述的线条本体1内孔洞2为并排设置的两个是圆形的孔洞。的线条本体1内孔洞2的直径为1cm。

[0022] 尽管已经示出和描述了本发明的实施例，对于本领域的普通技术人员而言，可以理解在不脱离本发明的原理和精神的情况下可以对这些实施例进行多种变化、修改、替换和变型，本发明的范围由所附权利要求及其等同物限定。

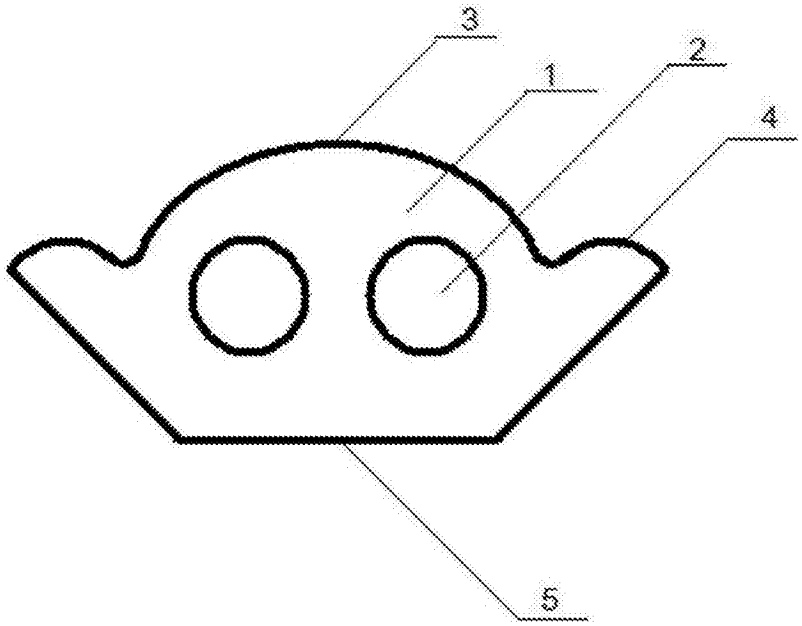

图1

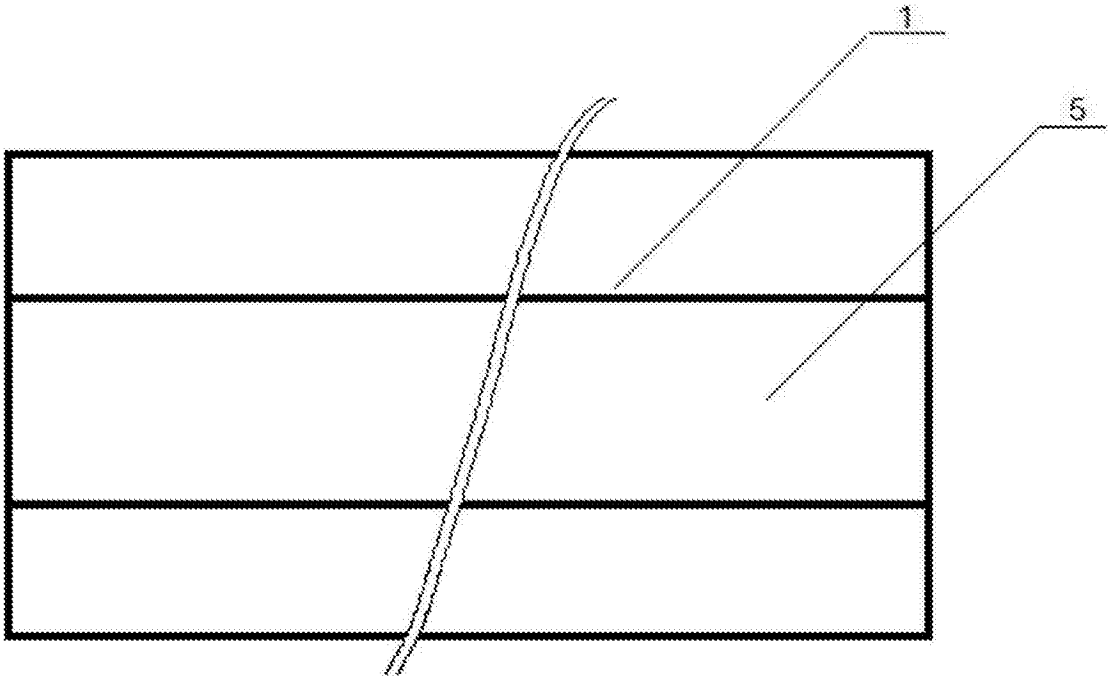

图2

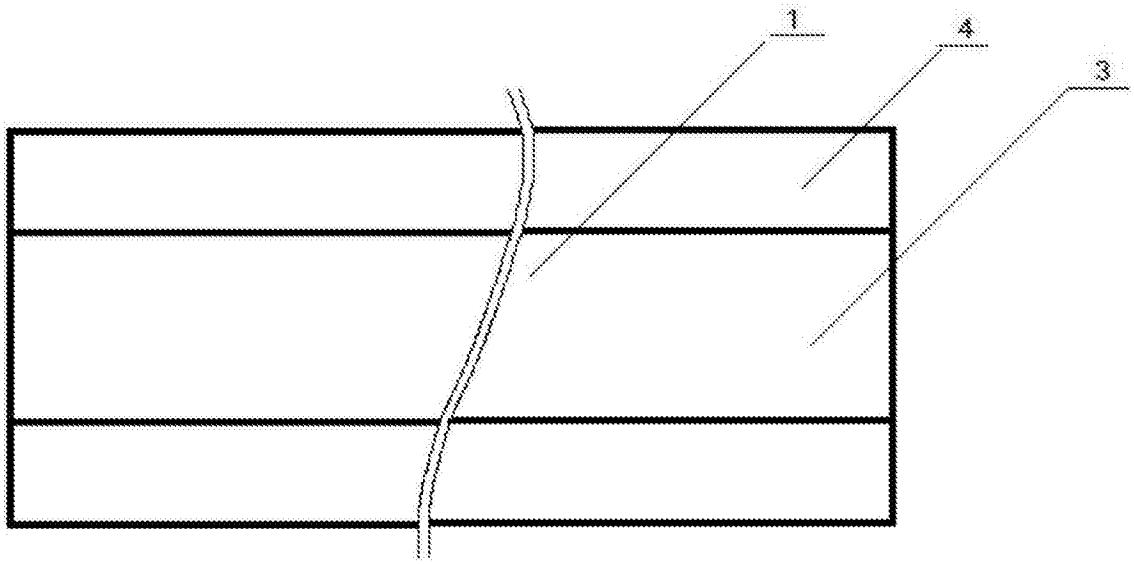

图3