(19)中华人民共和国国家知识产权局

(12)发明专利申请

(10)申请公布号 CN 110585606 A
(43)申请公布日 2019.12.20

(21)申请号 201910790991.0

(22)申请日 2019.08.26

(71)申请人 郑州大学第一附属医院
地址 450000 河南省郑州市二七区建设东路50号

(72)发明人 贾自玲 徐苗 孙莉莉

(74)专利代理机构 郑州意创知识产权代理事务所(特殊普通合伙) 41138
代理人 韩晓莉

(51)Int.Cl.
A61N 5/10(2006.01)
G21F 3/02(2006.01)

权利要求书1页 说明书3页 附图3页

(54)发明名称

一种全封闭式防辐射铅脖

(57)摘要

本发明属于医疗用具技术领域,尤其为一种全封闭式防辐射铅脖,包括脖套、上封罩和下封罩,所述脖套包括第一组件和第二组件,所述上封罩的底部固定连接有第一固定带,所述下封罩的顶部固定连接有第二固定带;本发明,通过第一组件和第二组件组合成脖套,通过调节第二组件上的第一魔术贴和第一组件上的第一魔术贴的粘接位置来调节脖套的大小,方便不同的患者使用,通过设置上封罩和下封罩,使得脖套的防护位置更大,防护效果更好,且通过调节第四魔术贴和第五魔术贴粘接在第二魔术贴上的位置,可以调节上封罩和下封罩的位置,从而方便不同的患者使用。

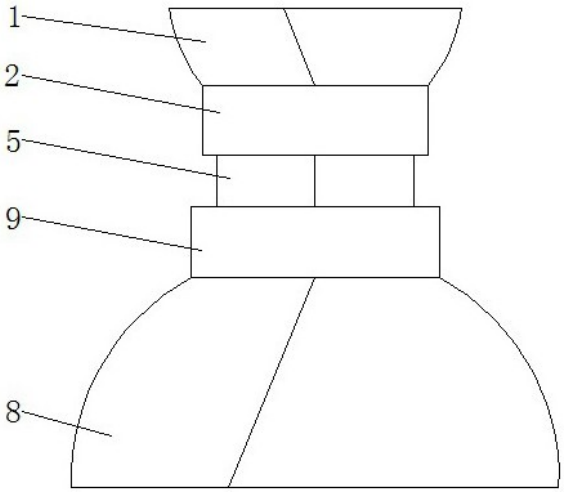

CN 110585606 A

1.一种全封闭式防辐射铅脖,包括脖套(7)、上封罩(1)和下封罩(8),其特征在于:所述脖套(7)包括第一组件(71)和第二组件(2),所述第一组件(71)的外侧面和所述第二组件(2)内侧面均固定连接有两个第一魔术贴(6),所述第一组件(71)和所述第二组件(2)通过第一魔术贴(6)粘接,且所述第一组件(71)和所述第二组件(2)的外侧面均固定连接有第二魔术贴(5),所述上封罩(1)的底部固定连接有第一固定带(2),所述上封罩(1)的正反两侧面均固定连接有第三魔术贴(4),所述第一固定带(2)的内侧面固定连接有第四魔术贴(3),所述下封罩(8)的顶部固定连接有第二固定带(9),所述第二固定带(9)的内侧面固定连接有第五魔术贴(10),所述下封罩(8)的外侧面和内侧面均固定连接有第六魔术贴(11),所述上封罩(1)通过所述第四魔术贴(3)粘接在所述脖套(7)的外侧面,且所述上封罩(1)上的两个所述第三魔术贴(4)互相粘接在一起,所述上封罩(1)呈上粗下细的圆台形,所述下封罩(8)通过所述第五魔术贴(10)粘接在所述脖套(7)的外侧面,且所述下封罩(8)上的两个所述第六魔术贴(11)互相粘接在一起,所述下封罩(8)为上细下粗的圆台形。

2.根据权利要求1所述的一种全封闭式防辐射铅脖,其特征在于:所述脖套(7)、所述上封罩(1)、所述第一固定带(2)、所述下封罩(8)和所述第二固定带(9)均为铅布制成。

3.根据权利要求1所述的一种全封闭式防辐射铅脖,其特征在于:所述第一组件(71)和所述第二组件(2)大小相同,所述第一组件(71)上的两个所述第一魔术贴(6)关于所述第一组件(71)上的所述第二魔术贴(5)对称,且所述第一组件(71)上的两个所述第一魔术贴(6)的长度是所述第二组件(2)上两个所述第一魔术贴(6)长度的三分之一。

4.根据权利要求1所述的一种全封闭式防辐射铅脖,其特征在于:所述上封罩(1)外侧面的所述第三魔术贴(4)的长度是所述上封罩(1)内侧面的所述第三魔术贴(4)长度的三分之一,所述下封罩(8)外侧面的所述第六魔术贴(11)的长度是所述下封罩(8)内侧面的所述第六魔术贴(11)长度的三分之一。

5.根据权利要求1所述的一种全封闭式防辐射铅脖,其特征在于:所述第四魔术贴(3)粘接在所述脖套(7)横向中线往上的所述第二魔术贴(5)上,所述第五魔术贴(10)粘接在所述脖套(7)横向中线往下的所述第二魔术贴(5)上,所述第四魔术贴(3)和所述第五魔术贴(10)的宽度相同,所述第五魔术贴(10)的宽度是所述第二魔术贴(5)宽度的六分之一。

一种全封闭式防辐射铅脖

技术领域

[0001] 本发明属于医疗用具技术领域，具体涉及一种全封闭式防辐射铅脖。

背景技术

[0002] 颈部肿瘤和淋巴结转移瘤多半不能够切除或因为风险太大不能切除，传统的治疗方法一般是通过穿刺肿瘤或者淋巴结，植入放射性粒子进行治疗，对医生来说，为患者治疗时一般需要穿着铅衣，防辐射墙，辐射防护门窗和铅衣能够起到很好的保护作用，对病人来说，由于要接受治疗，必须承受放射性粒子的辐射，但是在为病人植入放射性粒子后，因为工作需要，医护人员无法一直穿着铅衣，由于医护人员需要隔一段时间查看一次患者情况，如果不更换铅衣，就会受到放射性粒子的辐射伤害，如果每次都要更换铅衣又太过麻烦，会加重医护人员的工作负担，为此，人们想到为患者穿戴铅脖的方法来隔绝辐射，但是传统的铅脖一般是搭配铅衣给医生使用的，防护面积较小，患者使用这种脖套隔绝辐射，效果较差，为此，现提出一种全封闭式防辐射铅脖来解决上述问题。

发明内容

[0003] 为解决上述背景技术中提出的问题。本发明提供了一种全封闭式防辐射铅脖，具有防护效果好和方便调节大小的特点。

[0004] 为实现上述目的，本发明提供如下技术方案：一种全封闭式防辐射铅脖，包括脖套、上封罩和下封罩，所述脖套包括第一组件和第二组件，所述第一组件的外侧面和所述第二组件内侧面均固定连接有两个第一魔术贴，所述第一组件和所述第二组件通过第一魔术贴粘接，且所述第一组件和所述第二组件的外侧面均固定连接有第二魔术贴，所述上封罩的底部固定连接有第一固定带，所述上封罩的正反两侧面均固定连接有第三魔术贴，所述第一固定带的内侧面固定连接有第四魔术贴，所述下封罩的顶部固定连接有第二固定带，所述第二固定带的内侧面固定连接有第五魔术贴，所述下封罩的外侧面和内侧面均固定连接有第六魔术贴，所述上封罩通过所述第四魔术贴粘接在所述脖套的外侧面，且所述上封罩上的两个所述第三魔术贴互相粘接在一起，所述上封罩呈上粗下细的圆台形，所述下封罩通过所述第五魔术贴粘接在所述脖套的外侧面，且所述下封罩上的两个所述第六魔术贴互相粘接在一起，所述下封罩为上细下粗的圆台形。

[0005] 优选的，所述脖套、所述上封罩、所述第一固定带、所述下封罩和所述第二固定带均为铅布制成。

[0006] 优选的，所述第一组件和所述第二组件大小相同，所述第一组件上的两个所述第一魔术贴关于所述第一组件上的所述第二魔术贴对称，且所述第一组件上的两个所述第一魔术贴的长度是所述第二组件上两个所述第一魔术贴长度的三分之一。

[0007] 优选的，所述上封罩外侧面的所述第三魔术贴的长度是所述上封罩内侧面的所述第三魔术贴长度的三分之一，所述下封罩外侧面的所述第六魔术贴的长度是所述下封罩内侧面的所述第六魔术贴长度的三分之一。

[0008] 优选的，所述第四魔术贴粘接在所述脖套横向中线往上的所述第二魔术贴上，所述第五魔术贴粘接在所述脖套横向中线往下的所述第二魔术贴上，所述第四魔术贴和所述第五魔术贴的宽度相同，所述第五魔术贴的宽度是所述第二魔术贴宽度的六分之一。

[0009] 与现有技术相比，本发明的有益效果是：

本发明，通过第一组件和第二组件组合成脖套，通过调节第二组件上的第一魔术贴和第一组件上的第一魔术贴的粘接位置来调节脖套的大小，方便不同的患者使用，通过设置上封罩和下封罩，使得脖套的防护位置更大，防护效果更好，且通过调节第四魔术贴和第五魔术贴粘接在第二魔术贴上的位置，可以调节上封罩和下封罩的位置，从而方便不同的患者使用。

附图说明

[0010] 附图用来提供对本发明的进一步理解，并且构成说明书的一部分，与本发明的实施例一起用于解释本发明，并不构成对本发明的限制。在附图中：

图1为本发明正视的结构示意图；

图2为本发明上封罩的结构示意图；

图3为本发明脖套的结构示意图；

图4为本发明下封罩的结构示意图；

图中：1、上封罩；2、第一固定带；3、第四魔术贴；4、第三魔术贴；5、第二魔术贴；6、第一魔术贴；7、脖套；71、第一组件；72、第二组件；8、下封罩；9、第二固定带；10、第五魔术贴；11、第六魔术贴。

具体实施方式

[0011] 下面将结合本发明实施例中的附图，对本发明实施例中的技术方案进行清楚、完整地描述，显然，所描述的实施例仅仅是本发明一部分实施例，而不是全部的实施例。基于本发明中的实施例，本领域普通技术人员在没有做出创造性劳动前提下所获得的所有其他实施例，都属于本发明保护的范围。

实施例

[0012] 请参阅图1-4，本发明提供以下技术方案：一种全封闭式防辐射铅脖，包括脖套7、上封罩1和下封罩8，所述脖套7包括第一组件71和第二组件2，所述第一组件71的外侧面和所述第二组件2内侧面均固定连接有两个第一魔术贴6，所述第一组件71和所述第二组件2通过第一魔术贴6粘接，通过调节第二组件2上的第一魔术贴6和第一组件71上的第一魔术贴6的粘接位置来调节脖套7的大小，方便不同的患者使用，且所述第一组件71和所述第二组件2的外侧面均固定连接有第二魔术贴5，所述上封罩1的底部固定连接有第一固定带2，所述上封罩1的正反两侧面均固定连接有第三魔术贴4，所述第一固定带2的内侧面固定连接有第四魔术贴3，所述下封罩8的顶部固定连接有第二固定带9，所述第二固定带9的内侧面固定连接有第五魔术贴10，所述下封罩8的外侧面和内侧面均固定连接有第六魔术贴11，所述上封罩1通过所述第四魔术贴3粘接在所述脖套7的外侧面，通过调节第四魔术贴3和第五魔术贴10粘接在第二魔术贴5上的位置，可以调节上封罩1和下封罩8的位置，从而方便不

同的患者使用，且所述上封罩1上的两个所述第三魔术贴4互相粘接在一起，所述上封罩1呈上粗下细的圆台形，两个第三魔术贴4相互粘接，可以使上封罩1封闭的更加紧密，隔绝效果更好，所述下封罩8通过所述第五魔术贴10粘接在所述脖套7的外侧面，且所述下封罩8上的两个所述第六魔术贴11互相粘接在一起，两个第六魔术贴11相互粘接，可以使下封罩8封闭的更加紧密，隔绝效果更好。

[0013] 具体的，所述脖套7、所述上封罩1、所述第一固定带2、所述下封罩8和所述第二固定带9均为铅布制成。

[0014] 具体的，所述第一组件71和所述第二组件2大小相同，所述第一组件71上的两个所述第一魔术贴6关于所述第一组件71上的所述第二魔术贴5对称，且所述第一组件71上的两个所述第一魔术贴6的长度是所述第二组件2上两个所述第一魔术贴6长度的三分之一，通过调节第二组件2上的第一魔术贴6和第一组件71上的第一魔术贴6的粘接位置，可以调节脖套7的松紧大小。

[0015] 具体的，所述上封罩1外侧面的所述第三魔术贴4的长度是所述上封罩1内侧面的所述第三魔术贴4长度的三分之一，通过调节上封罩1外侧第三魔术贴4和内侧第三魔术贴4的粘接位置，可以调节上封罩1的松紧大小，所述下封罩8外侧面的所述第六魔术贴11的长度是所述下封罩8内侧面的所述第六魔术贴11长度的三分之一，通过调节下封罩8外侧第六魔术贴11和内侧第六魔术贴11的粘接位置，可以调节下封罩8的松紧大小。

[0016] 具体的，所述第四魔术贴3粘接在所述脖套7横向中线往上的所述第二魔术贴5上，所述第五魔术贴10粘接在所述脖套7横向中线往下的所述第二魔术贴5上，所述第四魔术贴3和所述第五魔术贴10的宽度相同，所述第五魔术贴10的宽度是所述第二魔术贴5宽度的六分之一，所述下封罩8为上细下粗的圆台形，通过调节第四魔术贴3和第五魔术贴10粘接在第二魔术贴5上的位置，可以调节上封罩1和下封罩8的位置，方便不同的患者使用。

[0017] 本发明的工作原理及使用流程：本发明使用时，首先将第一组件71围绕在患者颈部，然后通过第一魔术贴6将第二组件2和第一组件71粘贴在一起，然后通过第四魔术贴3将上封罩1粘贴在第二魔术贴5上，然后将两个第三魔术贴4粘接在一起，即可完成上封罩1的组合，然后通过第五魔术贴10将下封罩8粘贴在第二魔术贴5上，再讲两个第六魔术贴11粘接在一起，即可完成本发明的组合，通过第一组件71和第二组件2组合成脖套7，通过调节第二组件2上的第一魔术贴6和第一组件71上的第一魔术贴6的粘接位置来调节脖套7的大小，方便不同的患者使用，通过设置上封罩1和下封罩8，使得脖套7的防护位置更大，防护效果更好，且通过调节第四魔术贴3和第五魔术贴10粘接在第二魔术贴5上的位置，可以调节上封罩1和下封罩8的位置，从而方便不同的患者使用。

[0018] 最后应说明的是：以上所述仅为本发明的优选实施例而已，并不用于限制本发明，尽管参照前述实施例对本发明进行了详细的说明，对于本领域的技术人员来说，其依然可以对前述各实施例所记载的技术方案进行修改，或者对其中部分技术特征进行等同替换。凡在本发明的精神和原则之内，所作的任何修改、等同替换、改进等，均应包含在本发明的保护范围之内。

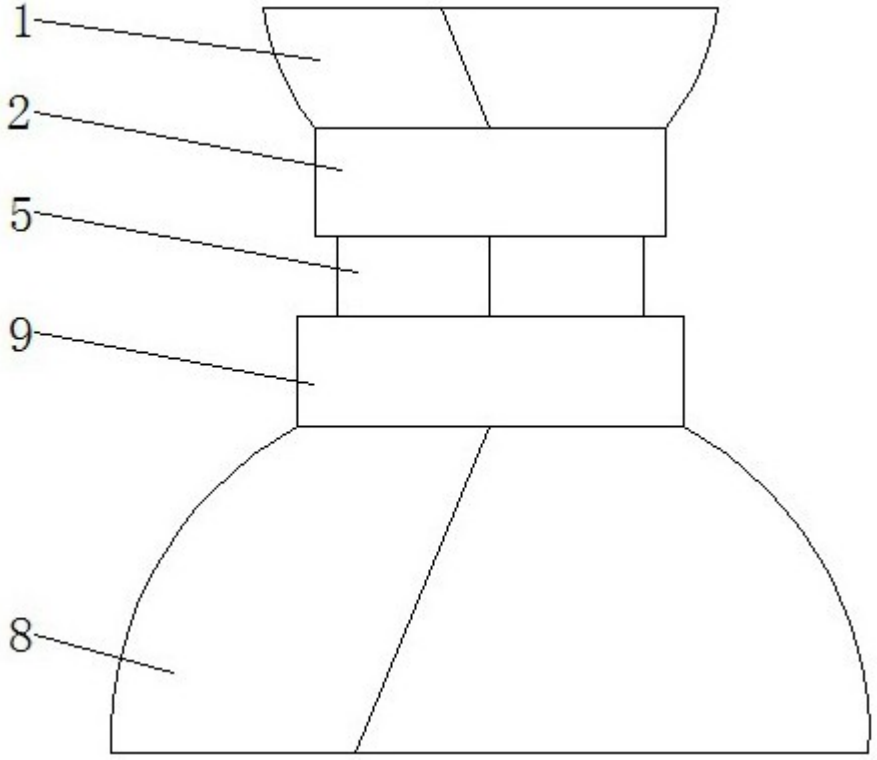

图1

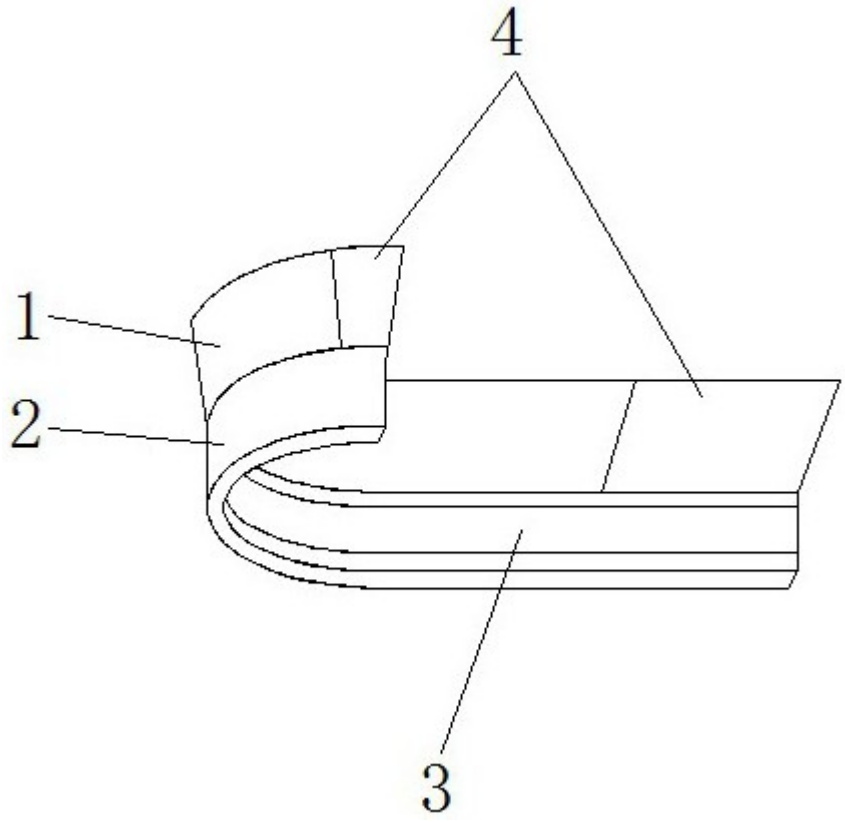

图2

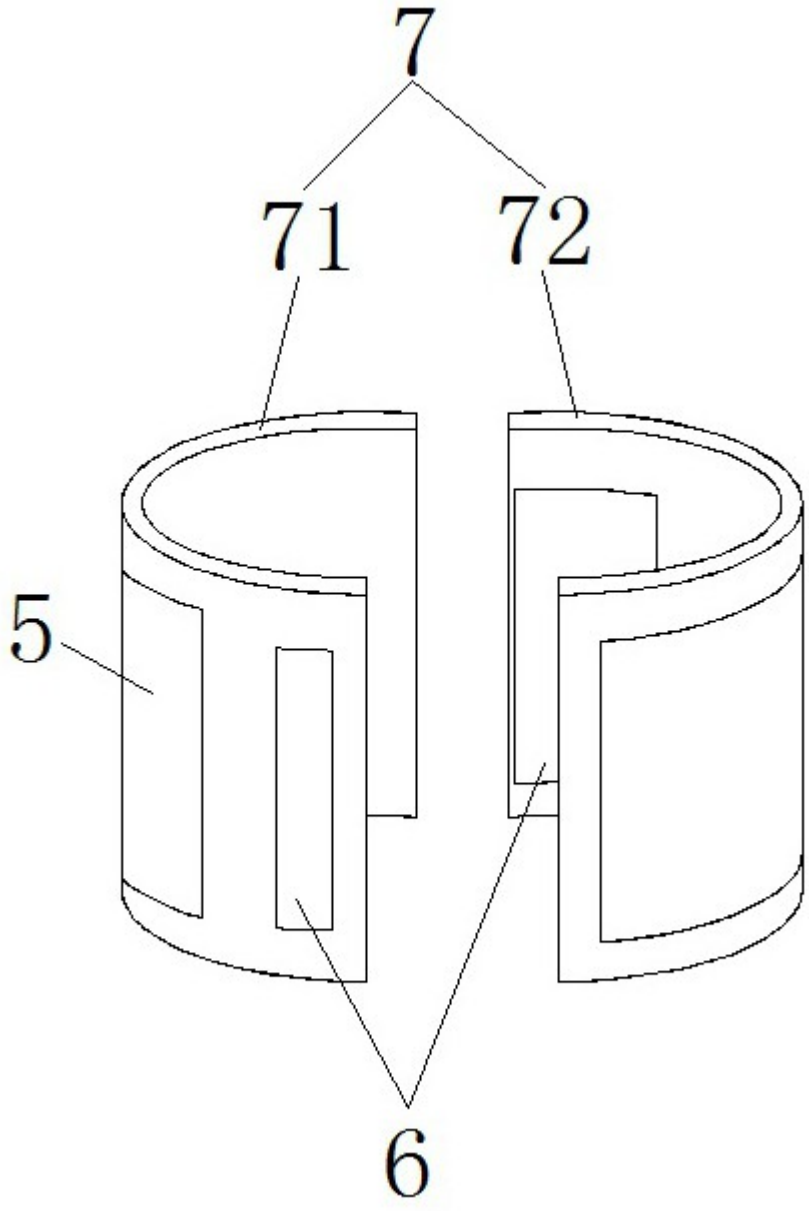

图3

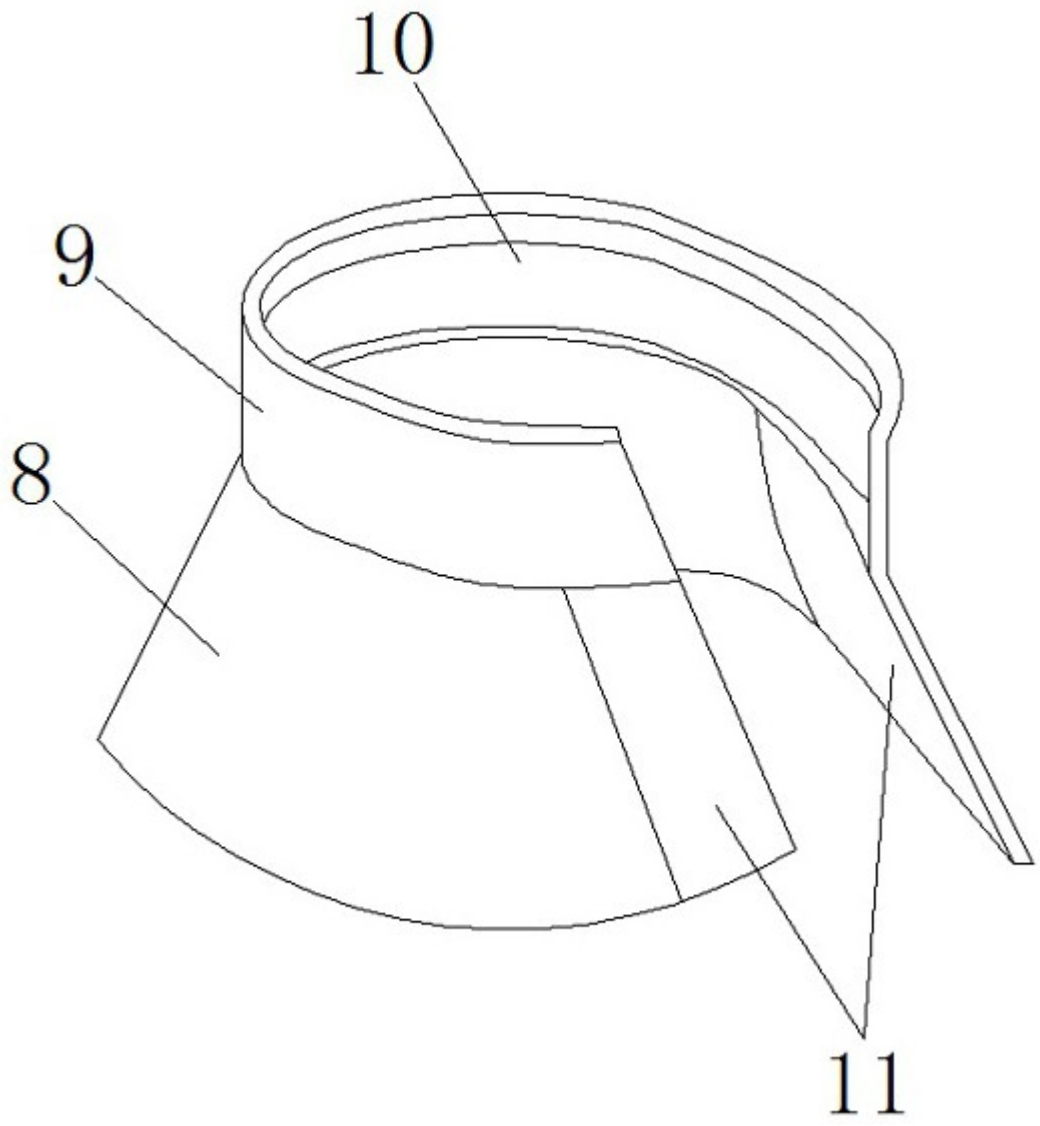

图4