(19)中华人民共和国国家知识产权局

(12)实用新型专利

(10)授权公告号 CN 201603223 U
(45)授权公告日 2010.10.13

(21)申请号 200920272655.9

(22)申请日 2009.12.12

(73)专利权人 王仁红
地址 225400 江苏省泰兴长征路1号泰兴市人民医院18病区

(72)发明人 王仁红

(51)Int.Cl.
A61M 11/02(2006.01)
A61M 15/00(2006.01)

权利要求书 1 页 说明书 1 页 附图 1 页

(54)实用新型名称

一种气切用药物雾化装置

(57)摘要

一种气切用药物雾化装置，属于医疗器械领域，如图所示，包含了气切面罩(1)、雾化装置(2)、氧气导管(3)，氧气导管(3)与雾化装置(2)的底部进气口连接，气切面罩(1)与雾化装置(2)出气口连接。本实用新型解决了气管切开患者无法进行呼吸道内用药以及呼吸用氧气自主加湿问题，而且易于固定，操作简捷方便。为了实现这个目的，所采用的技术方案是设计一种气切用药物雾化装置，在氧气压力作用下，可将药物或湿化液变成直径5μm以下的细微气雾，随氧气到达终末支气管及肺泡，达到呼吸道内用药及湿化氧气的目的。

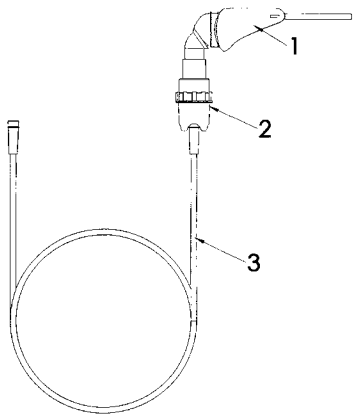

CN 201603223 U

1. 一种气切用药物雾化装置，其特征在于包含了气切面罩 (1)、雾化装置 (2)、氧气导管 (3)，氧气导管 (3) 与雾化装置 (2) 的底部进气口连接，气切面罩 (1) 与雾化装置 (2) 出气口连接。

2. 根据权利要求 1 所述的气切用药物雾化装置，其特征在于全部由高分子塑料制成。

3. 根据权利要求 1 所述的气切用药物雾化装置，其特征在于雾化装置 (2) 采用气体压缩式雾化器。

一种气切用药物雾化装置

一、技术领域

[0001] 本实用新型属于医疗器械领域，特别涉及到一种气切用药物雾化装置。

二、背景技术

[0002] 实施气管切开手术的患者，由于丧失自主呼吸功能以及气道自身的温度调节和湿润功能，需建立人工气管导管进行机械通气，氧气需经从增湿器至导管流至气切面罩，吸入加温湿化的氧气，可增加氧分子的弥散能力及氧分压，提高氧疗效果，同时可保持呼吸道黏膜湿化、湿润，利于痰液排除。但常规机械通气存在两个主要问题，一是容易导致细菌侵入下呼吸道而无法进行呼吸道内用药，二是需要另备增湿器才能湿化氧气。

[0003] 鉴于气切患者常规机械通气存在上述两个问题，希望能发明一种装置，解决气管切开患者无法进行呼吸道内用药、不能自主湿化的问题。

三、发明内容

[0004] 本实用新型解决了气管切开患者无法进行呼吸道内用药以及呼吸用氧气自主加湿问题，而且易于固定，操作简捷方便。为了实现这个目的，所采用的技术方案是：

[0005] 本实用新型设计了一种气切用药物雾化装置，参照图 1，采用高分子材料制成，由气切面罩 (1)、雾化装置 (2)、氧气导管 (3) 组成。气切面罩由松紧带固定在气切患者的颈部，罩在气管导管的上面，与雾化装置的出气端连接；氧气导管连接气源和雾化装置底部进气端，建立氧气通道。雾化装置采用气体压缩式雾化器，在氧气压力作用下，可将药物或湿化液变成直径 5μm 以下的细微气雾，随氧气到达终末支气管及肺泡，达到呼吸道内用药及湿化的目的。

四、附图说明

[0006] 图 1 为本实用新型结构示意图。

五、具体实施方式

[0007] 参照图 1，图中 (1) 气切面罩、(2) 雾化装置、(3) 氧气导管。氧气导管 (3) 与雾化装置 (2) 的底部进气口连接，气切面罩 (1) 与雾化装置 (2) 出气口连接。使用时，首先将雾化装置 (2) 的瓶体内加入药物或湿化液，然后将气切面罩 (1) 置于病人的气切导管处，并将松紧带绕过头部系于颈部后方，调整适当松紧度，再将氧气导管 (3) 连接到氧气流量表，根据医嘱调节氧流量，在氧气的压力作用下，药物或湿化液被雾化装置 (2) 雾化成小颗粒进入气切面罩 (1)，并随病人的吸气到达终末支气管及肺泡，解决气管切开患者无法进行呼吸道内用药的问题，也可直接进行氧气湿化雾化吸入解决氧气湿化问题。

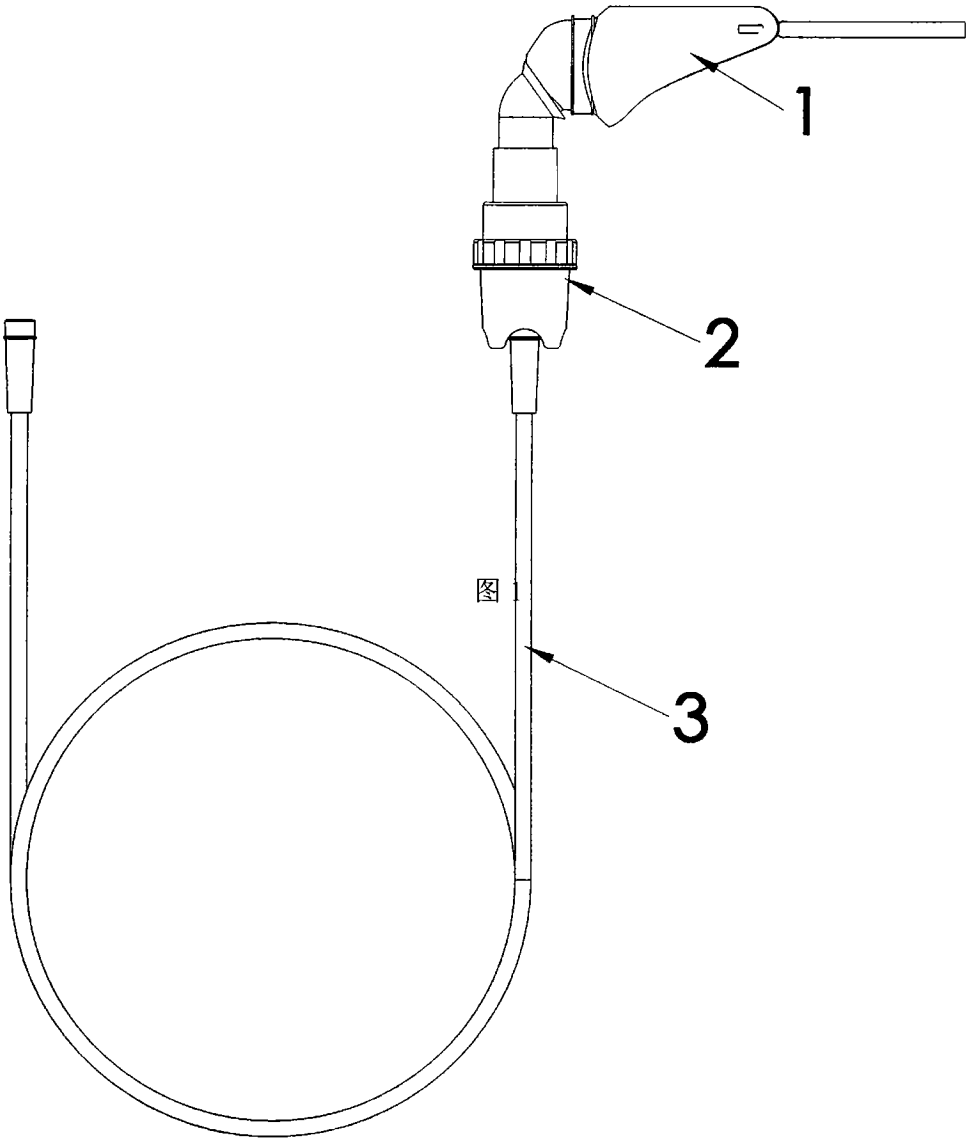

图 1

图 1