(19)中华人民共和国国家知识产权局

(12)实用新型专利

(10)授权公告号 CN 202337159 U
(45)授权公告日 2012.07.18

(21)申请号 201120452107.1

(22)申请日 2011.11.16

(73)专利权人 姜祥梅
地址 273200 山东省济宁市泗水县金庄初级中学

(72)发明人 姜祥梅

(51)Int.Cl.
B43M 99/00(2010.01)

权利要求书 1 页 说明书 1 页 附图 1 页

(54)实用新型名称

一种笔筒

(57)摘要

本实用新型公开了一种笔筒，包括笔筒本体，其特征在于：笔筒的上口面大于笔筒的底面，笔筒的底面上设置有吸盘，笔筒的正面矮于笔筒的后面，笔筒的正面上设置有万年历。本实用新型与现有技术相比具有其结构简单，设计合理，笔筒的上口增大，有利于放置更多的笔，且取、放笔方便，并设置有万年历有利于掌握时间和日期，其极具装饰观赏效果，结构新颖。

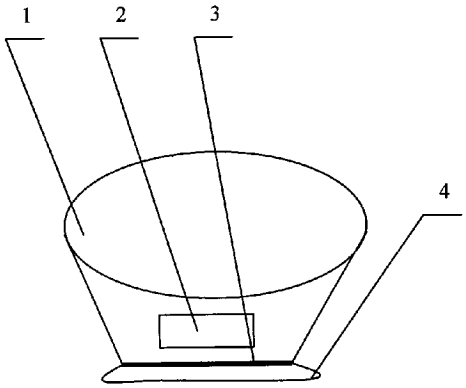

CN 202337159 U

1. 一种笔筒，包括笔筒本体，其特征在于：笔筒的上口面大于笔筒的底面，笔筒的底面上设置有吸盘，笔筒的正面矮于笔筒的后面，笔筒的正面上设置有万年历。

一种笔筒

技术领域

[0001] 本实用新型涉及文教用品技术领域，具体地说是一种笔筒。

背景技术

[0002] 笔筒是同学们经常使用的学习工具，功能也非常单一，放在桌子上只是用来盛笔，但由于笔筒是圆的或方的，放置笔的数量是有限的，且放满笔时，不容易从中取拿笔，笔筒放置在课桌上很容易被碰倒摔坏，所以有待于改进。

发明内容

[0003] 本实用新型的目的是为了弥补现有技术的缺陷，提供一种取放方便的笔筒。

[0004] 本实用新型其解决技术问题所采用的技术方案是：包括笔筒本体，其特征在于：笔筒的上口面大于笔筒的底面，笔筒的底面上设置有吸盘，笔筒的正面矮于笔筒的后面，笔筒的正面上设置有万年历。

[0005] 本实用新型与现有技术相比具有其结构简单，设计合理，笔筒的上口增大，有利于放置更多的笔，且取、放笔方便，并设置有万年历有利于掌握时间和日期，其极具装饰观赏效果，结构新颖。

附图说明

[0006] 附图 1 为本实用新型一种笔筒的结构示意图。

具体实施例

[0007] 参照说明书附图 1 对本实用新型的一种笔筒做一下具体说明。

[0008] 本实用新型的一种笔筒，其结构是由笔筒 1，万年历 2、笔筒底面 3 和吸盘 4 组成，其特征在于：笔筒 1 的上口面大于笔筒 1 的底面，笔筒 1 的底面上设置有吸盘 4，笔筒 1 的正面矮于笔筒 1 的后面，笔筒 1 的正面上设置有万年历 2。这样有利于放置更多的笔，取、放笔都很方便，笔筒 1 底面 3 上设置有吸盘 4 有利于使笔筒 1 放置牢固，不容易损坏，并且笔筒 1 正面上设置有万年历 2，有利于同学们查找时间，不占空间，本实用新型极具装饰观赏效果，结构新颖。

[0009] 本实用新型的一种笔筒其加工制作非常简单，按说明书附图加工即可。

[0010] 除说明书所述的技术特征外，均为本专业技术人员所已知技术。

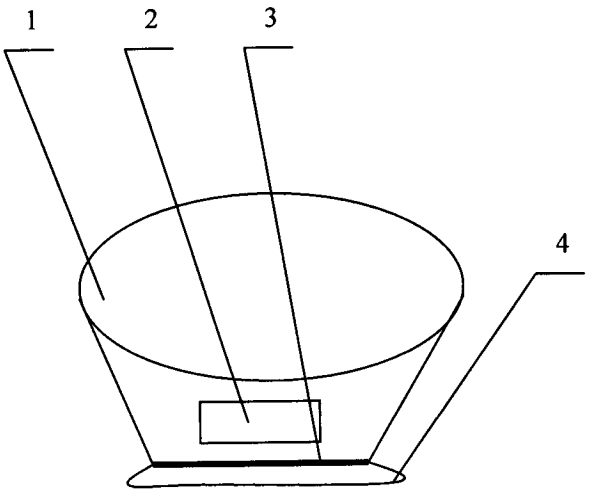

图 1