(19)中华人民共和国国家知识产权局

(12)实用新型专利

(10)授权公告号 CN 203424766 U
(45)授权公告日 2014.02.12

(21)申请号 201320388129.5

(22)申请日 2013.06.25

(73)专利权人 周和平
地址 321200 浙江省武义县白洋街道龙源村2号浙江巴赫厨具有限公司

(72)发明人 周和平

(51)Int.Cl.
A47J 27/00(2006.01)
A47J 36/02(2006.01)

(ESM)同样的发明创造已同日申请发明专利

权利要求书1页 说明书2页 附图2页

(54)实用新型名称

压铸节能锅具

(57)摘要

一种压铸节能锅具，所述节能锅具包括不锈钢拉伸锅体和金属锅体，所述不锈钢拉伸锅体紧贴在所述金属锅体的内表面。本实用新型提供了一种降低成本、使用寿命较长的压铸节能锅具。

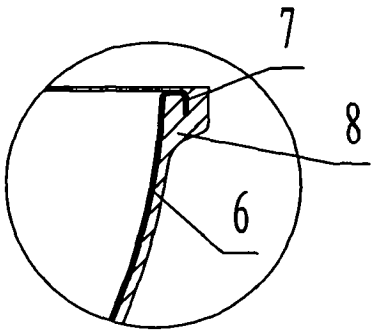

CN 203424766 U

1. 一种压铸节能锅具，其特征在于：所述节能锅具包括不锈钢拉伸锅体和金属锅体，所述不锈钢拉伸锅体紧贴在所述金属锅体的内表面。

2. 如权利要求 1 所述的压铸节能锅具，其特征在于：所述不锈钢锅体的上部边缘开有卡勾，所述金属锅体的上部边缘开有卡口，所述卡口与所述卡勾固定连接。

3. 如权利要求 1 或 2 所述的压铸节能锅具，其特征在于：所述金属锅体的外表面底部均布以锅体中心旋转或阵列等分的筋片。

4. 如权利要求 3 所述的压铸节能锅具，其特征在于：所述锅底中心至筋片内端 50mm-120mm 呈复底结构。

5. 如权利要求 3 所述的压铸节能锅具，其特征在于：所述锅底中心至筋片内端 50mm-120mm 呈非复底结构。

压铸节能锅具

技术领域

[0001] 本实用新型涉及一种锅具。

背景技术

[0002] 现有的锅具，为了能够实现节能和防粘效果，通常在锅具内壁增加镀层，存在的缺陷：成本高、使用寿命较短。

发明内容

[0003] 为了克服已有节能锅具的成本高、使用寿命较短的不足，本实用新型提供了一种降低成本、使用寿命较长的压铸节能锅具。

[0004] 本实用新型解决其技术问题所采用的技术方案是：

[0005] 一种压铸节能锅具，所述节能锅具包括不锈钢拉伸锅体和金属锅体，所述不锈钢拉伸锅体紧贴在所述金属锅体的内表面。

[0006] 进一步，所述不锈钢锅体的上部边缘开有卡勾，所述金属锅体的上部边缘开有卡口，所述卡口与所述卡勾固定连接。

[0007] 再进一步，所述金属锅体的外表面底部均布以锅体中心旋转或阵列等分的筋片。

[0008] 更进一步，所述锅底中心至筋片内端 50mm-120mm 呈复底结构。

[0009] 或者是：所述锅底中心至筋片内端 50mm-120mm 呈非复底结构。

[0010] 本实用新型的有益效果主要表现在：降低成本、使用寿命较长。

附图说明

[0011] 图 1 是压铸节能锅具的示意图。

[0012] 图 2 是图 1 的 B 放大图。

[0013] 图 3 是图 1 的仰视图。

具体实施方式

[0014] 下面结合附图对本实用新型作进一步描述。

[0015] 参照图 1 ～图 3，一种压铸节能锅具，所述节能锅具包括不锈钢拉伸锅体 6 和金属锅体 8，所述不锈钢拉伸锅体 6 紧贴在所述金属锅体 8 的内表面。

[0016] 进一步，所述不锈钢锅体 6 的上部边缘开有卡勾 7，所述金属锅体 8 的上部边缘开有卡口，所述卡口与所述卡勾 7 固定连接。

[0017] 再进一步，所述金属锅体的外表面底部均布以锅体中心旋转或阵列等分的筋片 2。

[0018] 更进一步，所述锅底中心至筋片 2 内端 50mm-120mm 呈复底结构。

[0019] 或者是：所述锅底中心至筋片内端 50mm-120mm 呈非复底结构。也可以采用其他结构。

[0020] 本实施例中，锅体的内层为不锈钢拉伸锅体，锅体的外层为金属锅体，经过压铸机

将金属融液与其合体的不锈钢拉伸锅体 6 形成锅体。

[0021] 优选的，所述卡勾 7 为凹勾形或几何形，使与其合体的金属锅体 8 能够紧密连接不易脱体。

[0022] 锅体底部均布以锅体 1 中心旋转或阵列等分或不等分若干毫米级线条型或几何形筋片 2，筋片 2 与筋片 2 之间的空隙以锅体中心由疏至密均匀或不均匀向外扩散。

[0023] 所述筋片 2 的内端 3 以锅体 1 中心至 10-100mm 处每三条成品字型以锅体 1 中心旋转或阵列等分或不等分排列。

[0024] 筋片内端以锅体 1 中心至 50mm-120mm 处可为复底结构 5 或不复底结构。

[0025] 筋片 2 外端的高度由内至外逐渐变低至锅体外围台阶对齐时高度为零。锅体 1 中心为圆形或几何形凹腔 4 或凸台 ；所述凹腔 4 或凸台直径在 3-10cm 之间。所述锅体外围台阶设置在锅体 1 底部至锅口高度的二至六分之一处。底部整体结构形状可为平面形，半球形或球形。

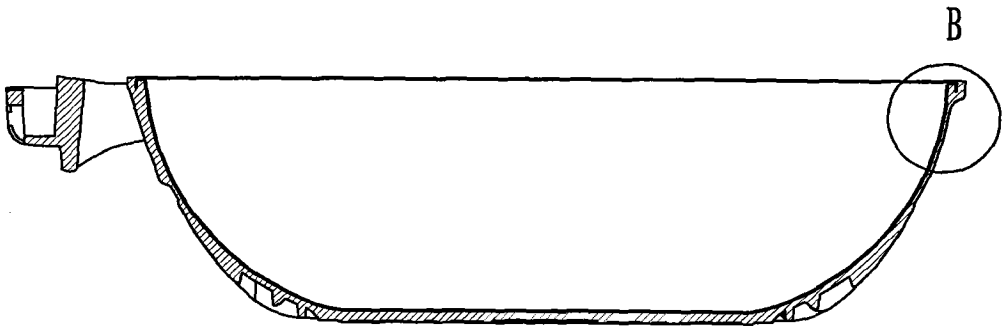

图 1

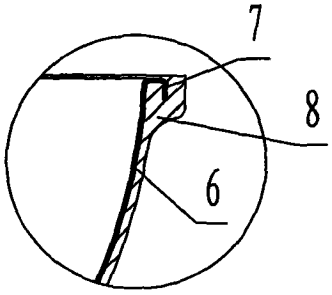

图 2

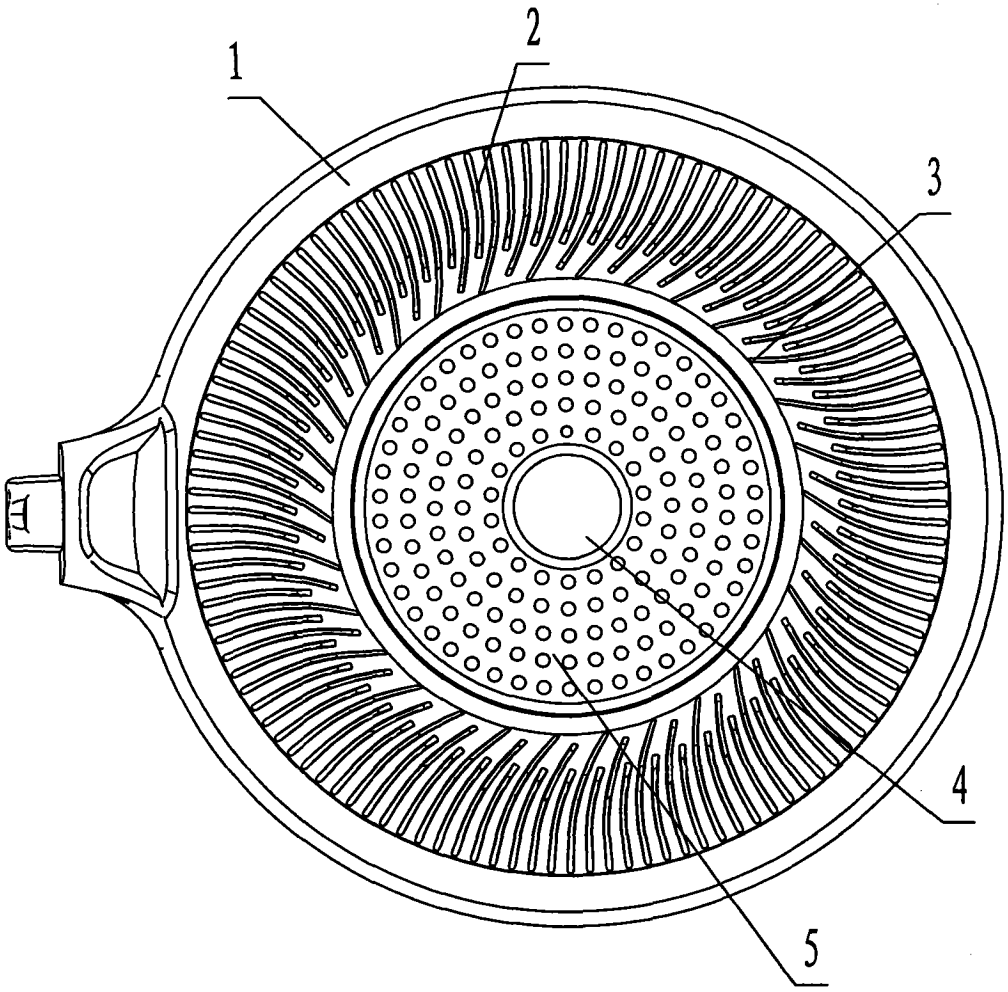

图 3