(19)中华人民共和国国家知识产权局

(12)实用新型专利

(10)授权公告号 CN 203230725 U
(45)授权公告日 2013.10.09

(21)申请号 201320174043.2

(22)申请日 2013.04.09

(73)专利权人 南车株洲电力机车有限公司
地址 412001 湖南省株洲市石峰区田心高科园

(72)发明人 陈喜红 张红军 周建斌 朱向阳 李含林

(74)专利代理机构 长沙正奇专利事务所有限责任公司 43113
代理人 卢宏

(51)Int.Cl.
F16C 11/04(2006.01)

权利要求书1页 说明书1页 附图1页

(54)实用新型名称

一种枢轴

(57)摘要

本实用新型涉及一种机车零部件，具体为一种枢轴，所述枢轴包括枢轴轴体和枢轴轴体顶端的定位端头，所述定位端头下侧设有半径大于定位端头半径的安装面，并在安装面上设有安装孔。本实用新型作为一种枢轴，可准确定位并连接到相应部件上，并具有足够的刚度与强度，及合适的质量。

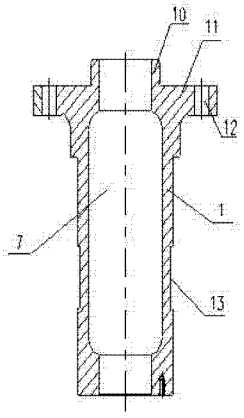

CN 203230725 U

1. 一种枢轴，其特征是，所述枢轴包括枢轴轴体（1）和枢轴轴体（1）顶端的定位端头（10）；所述定位端头（10）下侧设有半径大于定位端头（10）半径的安装面（11），并在安装面（11）上设有安装孔（12）。

2. 根据权利要求 1 所述枢轴，其特征是，所述枢轴内部设有减重孔（7）。

3. 根据权利要求 1 所述枢轴，其特征是，所述枢轴轴体（1）外壁设有向枢轴轴体（1）中心凹陷的槽段（13）。

一种枢轴

技术领域

[0001] 本实用新型涉及一种机车零部件，具体为一种枢轴。

背景技术

[0002] 现有枢轴仅为普通的轴式结构，不能准确定位及连接到相应部件上。

发明内容

[0003] 本实用新型的目的在于，针对现有技术的不足，提供一种枢轴，可准确定位并连接到相应部件上。

[0004] 本实用新型的技术方案为，一种枢轴，所述枢轴包括枢轴轴体和枢轴轴体顶端的定位端头，所述定位端头下侧设有半径大于定位端头半径的安装面，并在安装面上设有安装孔。

[0005] 所述枢轴内部设有减重孔，即枢轴采用空心结构，用于减轻枢轴重量。

[0006] 枢轴轴体外可套装橡胶关节，枢轴轴体外壁设有向枢轴轴体中心凹陷的槽段，可在该槽段安装隔圈，并在隔圈的上下侧各安装一组橡胶关节，设有两组橡胶关节，可防止与枢轴连接的部件相对于枢轴发生不必要的偏转，以保证转动的稳定性。

[0007] 所述安装面上设有的安装孔用于安装螺栓等紧固件，而将枢轴固定在对应部件上。

[0008] 由以上可知，本实用新型作为一种枢轴，可准确定位并连接到相应部件上，并具有足够的刚度与强度，及合适的质量。

附图说明

[0009] 图 1 为本实用新型枢轴的轴向截面图；

[0010] 图 2 为本实用新型枢轴的俯视图。

具体实施方式

[0011] 如图 1、图 2 所示，一种枢轴，枢轴包括枢轴轴体 1 和枢轴轴体 1 顶端的定位端头 10，枢轴内部设有减重孔 7，枢轴轴体 1 外壁设有向枢轴轴体 1 中心凹陷的槽段 13，定位端头 10 下侧设有半径大于定位端头 10 半径的安装面 11，并在安装面 11 上对称设有安装孔 12。

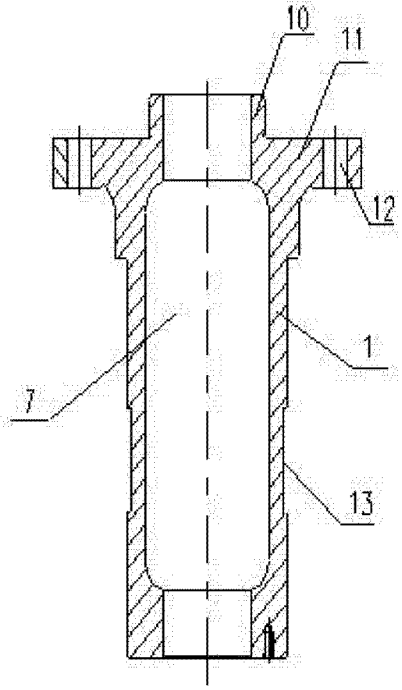

图 1

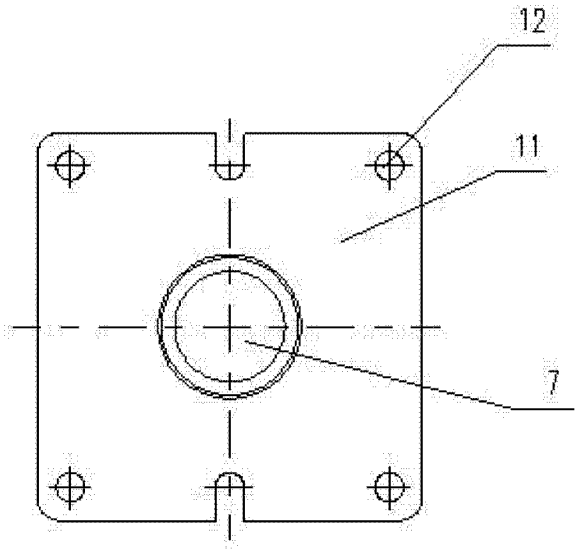

图 2