(19)中华人民共和国国家知识产权局

(12)实用新型专利

(10)授权公告号 CN 206413987 U
(45)授权公告日 2017.08.18

(21)申请号 201621153021.8

(22)申请日 2016.10.31

(73)专利权人 许昌学院
地址 461000 河南省许昌市魏都区八一路88号

(72)发明人 王彦

(74)专利代理机构 西安铭泽知识产权代理事务所(普通合伙) 61223
代理人 俞晓明

(51)Int.Cl.
A47B 19/10(2006.01)

权利要求书1页 说明书2页 附图1页

(54)实用新型名称

一种思想政治教学讲台

(57)摘要

本实用新型涉及一种思想政治教学讲台，包括：柜体以及设于柜体台面上的麦克风和液晶触摸显示屏，柜体的台面设有两个横向挡边和左、右挡边，台面上设有防护盖，防护盖的两边与横向挡边上的滑槽滑动连接，防护盖上设有安全锁，右挡边上设有匹配所述安全锁的锁槽；柜体的台面上设有凹槽，凹槽内设有液压支架，液压支架与液晶触摸显示屏的背部相连；柜体的台面上滑动连接有麦克风；柜体的底部设有电机驱动的转盘，转盘的底部设有电机驱动的机械式螺旋千斤顶，液压支架、转盘和机械式螺旋千斤顶与遥控器或设在柜体台面上的控制器信号连接。该实用新型的周向转角和高度可调，操作性好，方便教师的教学，还能满足思想政治理论教学和与同学互动的需求。

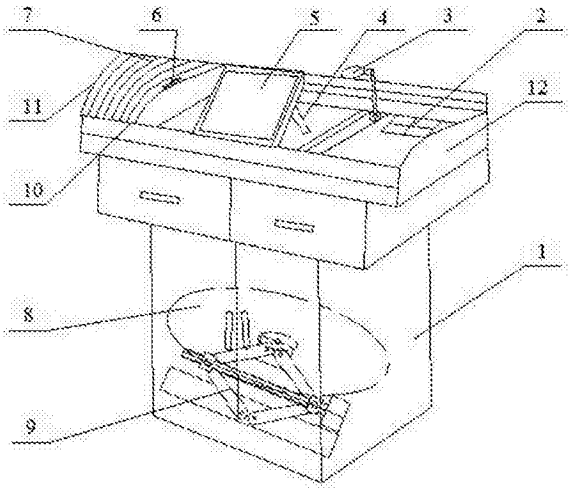

CN 206413987 U

1.一种思想政治教学讲台，包括：柜体(1)以及设于柜体(1)台面上的麦克风(3)和液晶触摸显示屏(5)，其特征在于，所述柜体(1)的台面沿其周边设有两个横向挡边(10)和左、右挡边(11、12)，所述台面上设有防护盖(7)，所述横向挡边(10)上设有滑槽，防护盖(7)的两边分别与所述滑槽滑动连接，防护盖(7)的右端设有安全锁(6)，右挡边(12)上设有匹配所述安全锁(6)的锁槽；所述柜体(1)的台面上设有凹槽，所述凹槽内设有液压支架(4)，所述液压支架(4)与液晶触摸显示屏(5)的背部相连；所述柜体(1)的台面上滑动连接有麦克风(3)；所述柜体(1)的底部设有电机驱动的转盘(8)，所述转盘(8)的底部设有电机驱动的机械式螺旋千斤顶(9)，所述液压支架(4)、转盘(8)和机械式螺旋千斤顶(9)与遥控器或设在柜体(1)的台面上的控制器(2)信号连接。

2.根据权利要求1所述的一种思想政治教学讲台，其特征在于，所述柜体(1)与麦克风(3)的具体连接方式是：柜体(1)的台面上设有T型槽，麦克风(3)的底座上设有匹配所述T型槽的滑块，所述滑块与T型槽滑动连接。

3.根据权利要求1所述的一种思想政治教学讲台，其特征在于，所述柜体(1)内设置有液晶触摸显示屏(5)的控制主机和置物架。

4.根据权利要求1所述的一种思想政治教学讲台，其特征在于，所述液晶触摸显示屏(5)上设置有摄像头。

一种思想政治教学讲台

技术领域

[0001] 本实用新型属于文化教育用品技术领域，具体涉及一种思想政治教学讲台。

背景技术

[0002] 思想政治教学由于文字性、理论性的内容较多，单纯的列提纲式板书显得很是枯燥，学生们上课的积极性不高，但是思想政治课在学生的学习生涯中的中的地位又及其特殊，它对建立学生的正确的人生观、价值观有重要的意义，所以，给老师提供更多的便利，营造良好的互动条件以调动学生的学习积极性成为思想政治教学的重中之重。

实用新型内容

[0003] 本实用新型的目的是克服上述现有技术中存在的问题，提供一种周向转角和高度可调，操作性好，方便教师的教学，还能满足思想政治理论教学和与同学互动的需求的思想政治教学讲台。

[0004] 本实用新型的技术方案是：一种思想政治教学讲台，包括：柜体以及设于柜体台面上的麦克风和液晶触摸显示屏，其特征在于，所述柜体的台面沿其周边设有两个横向挡边和左、右挡边，所述台面上设有防护盖，所述横向挡边上设有滑槽，防护盖的两边分别与所述滑槽滑动连接，防护盖的右端设有安全锁，右挡边上设有匹配所述安全锁的锁槽；所述柜体的台面上设有凹槽，所述凹槽内设有液压支架，所述液压支架与液晶触摸显示屏的背部相连；所述柜体的台面上滑动连接有麦克风；所述柜体的底部设有电机驱动的转盘，所述转盘的底部设有电机驱动的机械式螺旋千斤顶，所述液压支架、转盘和机械式螺旋千斤顶与遥控器或设在柜体的台面上的控制器信号连接。

[0005] 优选的，所述柜体与麦克风的具体连接方式是：柜体的台面上设有T型槽，麦克风的底座上设有匹配所述T型槽的滑块，所述滑块与T型槽滑动连接。

[0006] 优选的，所述柜体内设置有液晶触摸显示屏的控制主机和置物架。

[0007] 优选的，所述的液晶触摸显示屏上设置有摄像头。

[0008] 与现有技术相比，本实用新型提供了一种显示屏倾角可调、周向转角和高度可调，操作性好，方便教师的教学，还能满足思想政治理论教学和与同学互动的需求的思想政治教学讲台。

附图说明

[0009] 图1为本实用新型的结构示意图。

[0010] 附图标记说明：

[0011] 1、柜体；2、控制器；3、麦克风；4、液压支架；5、液晶触摸显示屏；6、安全锁；7、防护盖；8、转盘；9、机械式螺旋千斤顶；10、横向挡边；11、左挡边；12、右挡边。

具体实施方式

[0012] 本实用新型提供了一种思想政治教学讲台，下面结合图1的结构示意图，对本实用新型进行说明。

[0013] 如图1所示，本实用新型提供的一种思想政治教学讲台，其结构包括：柜体1以及设于柜体1台面上的麦克风3和液晶触摸显示屏5，其特征在于，所述柜体1的台面沿其周边设有两个横向挡边10和左、右挡边11、12，所述台面上设有防护盖7，所述横向挡边10上设有滑槽，防护盖7的两边分别与所述滑槽滑动连接，防护盖7的右端设有安全锁6，右挡边12上设有匹配所述安全锁6的锁槽；所述柜体1的台面上设有凹槽，所述凹槽内设有液压支架4，所述液压支架4与液晶触摸显示屏5的背部相连；所述柜体1的台面上滑动连接有麦克风3；所述柜体1的底部设有电机驱动的转盘8，所述转盘8的底部设有电机驱动的机械式螺旋千斤顶9，所述液压支架4、转盘8和机械式螺旋千斤顶9与遥控器或设在柜体1的台面上的控制器2信号连接。

[0014] 进一步的，所述柜体1与麦克风3的具体连接方式是：柜体1的台面上设有T型槽，麦克风3的底座上设有匹配所述T型槽的滑块，所述滑块与T型槽滑动连接，麦克风3可以沿着T型槽移动，以方便调节与教师的距离，使扩音效果达到最佳。

[0015] 进一步的，所述柜体1内设有液晶触摸显示屏5的控制主机和置物架。

[0016] 进一步的，所述液晶触摸显示屏5上设有摄像头，可在需要录制视频或上课的具体情况时使用。

[0017] 教师上课时，可以调节液晶触摸显示屏5的倾斜角度、讲台的高度和转动角度，找到最适合自己视角的位置进行授课，即使教师站在讲台下面的同学席里，也可以通过配置的遥控器调节讲台的最佳转角，不用来回跑动去看讲义，节省了时间，也让教师和学生的距离感减少，有利于上课时的师生互动。

[0018] 以上公开的仅为本实用新型的较佳的具体实施例，但是，本实用新型实施例并非局限于此，任何本领域技术人员能思之的变化都应落入本实用新型的保护范围。

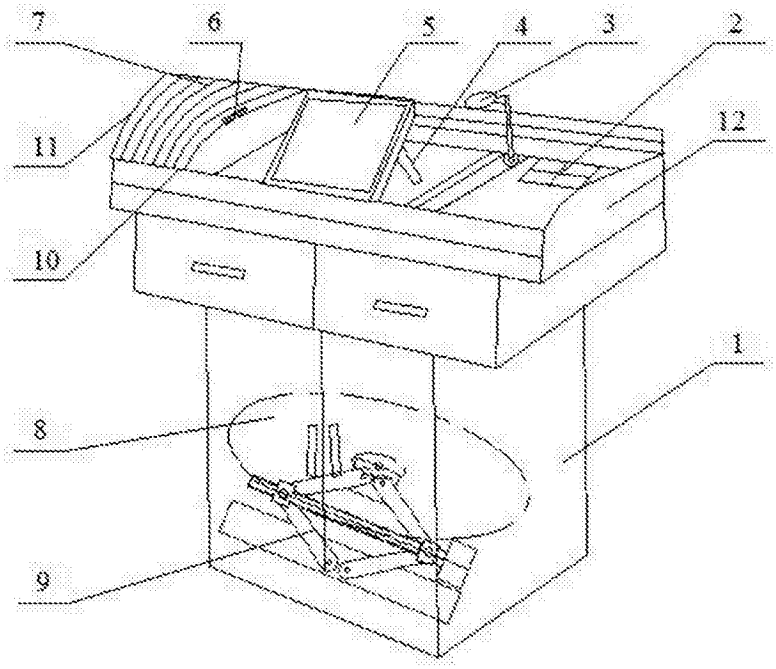

图1