(19)中华人民共和国国家知识产权局

(12)实用新型专利

(10)授权公告号 CN 205241224 U
(45)授权公告日 2016.05.18

(21)申请号 201521063641.8

(22)申请日 2015.12.17

(73)专利权人 安徽金辉印务有限公司
地址 236000 安徽省阜阳市颍东经济开发区阜蚌路668号

(72)发明人 路刚

(74)专利代理机构 北京立成智业专利代理事务所（普通合伙）11310
代理人 王悦伯

(51)Int.Cl.
B67C 9/00(2006.01)

权利要求书1页 说明书2页 附图2页

(54)实用新型名称

一种液体溶剂抽离器

(57)摘要

一种液体溶剂抽离器，其特征在于：包括一与油桶出口相互配合的封堵，所述封堵上设有与油桶内部接通的进气嘴和出液嘴；位于油桶外部的进气嘴与气源连接；位于油桶外部的出液嘴连接有出液弯头，位于油桶内部的出液嘴连接有出液直管，并在靠近油桶底部出液直管的一端上套接有橡胶软管，所述橡胶软管延伸至油桶底部。本实用新型主要用于油桶内部液体溶剂的抽离作业，并且具有结构简单、节约资源、安全性高等优点。

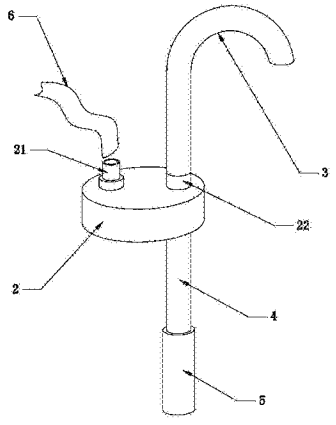

CN 205241224 U

1.一种液体溶剂抽离器，其特征在于：包括一与油桶出口相互配合的封堵，所述封堵上设有与油桶内部接通的进气嘴和出液嘴；位于油桶外部的进气嘴与气源连接；位于油桶外部的出液嘴连接有出液弯头，位于油桶内部的出液嘴连接有出液直管，并在靠近油桶底部出液直管的一端上套接有橡胶软管，所述橡胶软管延伸至油桶底部。

2.如权利要求1所述的液体溶剂抽离器，其特征在于：所述进气嘴与气源之间通过PU料气动软管连接。

3.如权利要求2所述的液体溶剂抽离器，其特征在于：在靠近进气嘴一端的PU料气动软管上设有气体阀门。

4.如权利要求1至3任一所述的液体溶剂抽离器，其特征在于：所述出液弯头末端套接有橡胶软管。

一种液体溶剂抽离器

技术领域

[0001] 本实用新型涉及一种便于抽离油桶内部液体溶剂的抽离器。

背景技术

[0002] 目前，成装有液体溶剂的油桶均具有体积大、重量高等特点，因此在使用其内部液体溶剂时会存在诸多不便。如今现状均是采用各种泵将油桶内部的液体溶剂抽离至油桶外部的小容器之中，进而再将小容器之中的液体溶剂应用于相关作业中。然而无论是哪种泵在长期作业过程中均会产生热量，所以在抽离安全性较低的液体溶剂时会存在较高的安全隐患，极易导致生产事故发生。其次，如果泵体安置在低于油桶顶端的位置，当结束抽离作业时，其泵体内和抽离管路中均会残留较多的液体溶剂，该存留后的液体溶剂不但会腐蚀泵体，还会造成资源的浪费，得不偿失。由于泵体结构复杂，所以后期的维护成本较高，增加了企业成本的投入。

实用新型内容

[0003] 本实用新型的目的是为了解决上述技术问题，进而提供了一种结构简单、节约能源、安全性高的液体溶剂抽离器。

[0004] 本实用新型解决技术问题采用的技术方案是：

[0005] 一种液体溶剂抽离器，其包括一与油桶出口相互配合的封堵，所述封堵上 设有与油桶内部接通的进气嘴和出液嘴；位于油桶外部的进气嘴与气源连接；位于油桶外部的出液嘴连接有出液弯头，位于油桶内部的出液嘴连接有出液直管，并在靠近油桶底部出液直管的一端上套接有橡胶软管，所述橡胶软管延伸至油桶底部。

[0006] 通过实施上述技术方案利用气源增大油桶内部的压力，从而将液体溶剂通过本实用新型抽离至油桶外部的小容器之中，进而应用到相关作业。本实用新型无需通过各种泵就能抽离液体溶剂，进而提高了作业场所的安全性，同时还减少了企业成本的投入。本实用新型结构简单，操作方便，并且极易维护保养。即使本实用新型在结束抽离作业时，由于是竖向设置在油桶上，所以本实用新型内部并无残留液体溶剂，不但提高了本实用新型的使用寿命，而且还会节省大量的溶剂资源，进而降低了资源的浪费，保护了作业环境。

[0007] 进一步，所述进气嘴与气源之间通过PU料气动软管连接。

[0008] 为了实现实时控制液体溶剂排量的目的，本技术方案在靠近进气嘴一端的PU料气动软管上设有气体阀门，进而通过控制油桶内部压力的大小来实现上述目的。

[0009] 为了实现液体溶剂准确抽离至小容器之中，本技术方案在所述出液弯头末端套接有橡胶软管，进而通过控制橡胶管形变来实现上述目的。

附图说明

[0010] 图1是本实用新型的结构示意图；

[0011] 图2是本实用新型的使用状态图。

[0012] 图中：1.油桶、2.封堵、3.出液弯头、4.出液直管、5.橡胶软管、6.PU料 气动软管、7.气体阀门、21.进气嘴、22.出液嘴。

具体实施方式

[0013] 以下结合附图和具体实施例对本实用新型做进一步详细说明。

[0014] 如图1、图2所示，一种液体溶剂抽离器，其主要包括一设有进气嘴21和出液嘴22的封堵2，该封堵2与油桶1出口相互密封配合，如通过螺纹密封配合、卡恰密封配合等。上述进气嘴21和出液嘴22均与油桶1的内部接通，即既要方便油桶1内部进气，又要方便排出液体溶剂。其中位于油桶1外部的进气嘴21与气源连接，而位于油桶1外部的出液嘴22连接有出液弯头3，位于油桶1内部的出液嘴22连接有出液直管4，并在靠近油桶1底部出液直管4的一端上套接有橡胶软管5，该橡胶软管5延伸至油桶1底部。上述橡胶软管5能够避免在安装本实用新型或者是在实施抽离作业时，出液直管4磕碰油桶1内壁进而导致安全事故的发生。

[0015] 在实际作业中为了节省成本，以及达到方便拆装的目的，可以使进气嘴21与气源之间通过PU料气动软管6连接。而为了实时控制液体溶剂的排量，还可以在靠近进气嘴21一端的PU料气动软管6上设有气体阀门7，进而通过控制油桶1内部压力的大小来实现上述目的。

[0016] 最后为了使液体溶剂更精确的抽离至小容器之中，可以在出液弯头3的末端套接有橡胶软管5，进而通过控制橡胶软管5的形变来实现上述目的。

[0017] 本实用新型通过利用气源增大油桶1内部的压力，从而将液体溶剂通过本实用新型抽离至油桶1外部的小容器之中，进而应用到相关作业。本实用新型无需通过各种泵就能抽离液体溶剂，进而提高了作业场所的安全性，同时还减 少了企业成本的投入。本实用新型结构简单，操作方便，并且极易维护保养。即使本实用新型在结束抽离作业时，由于是竖向设置在油桶1上，所以本实用新型内部并无残留液体溶剂，不但提高了本实用新型的使用寿命，而且还会节省大量的溶剂资源，进而减少了资源的浪费，保护了作业环境。

[0018] 上述各个实施方式在不存在冲突的前提下均可以组合实施，并无任何限制。

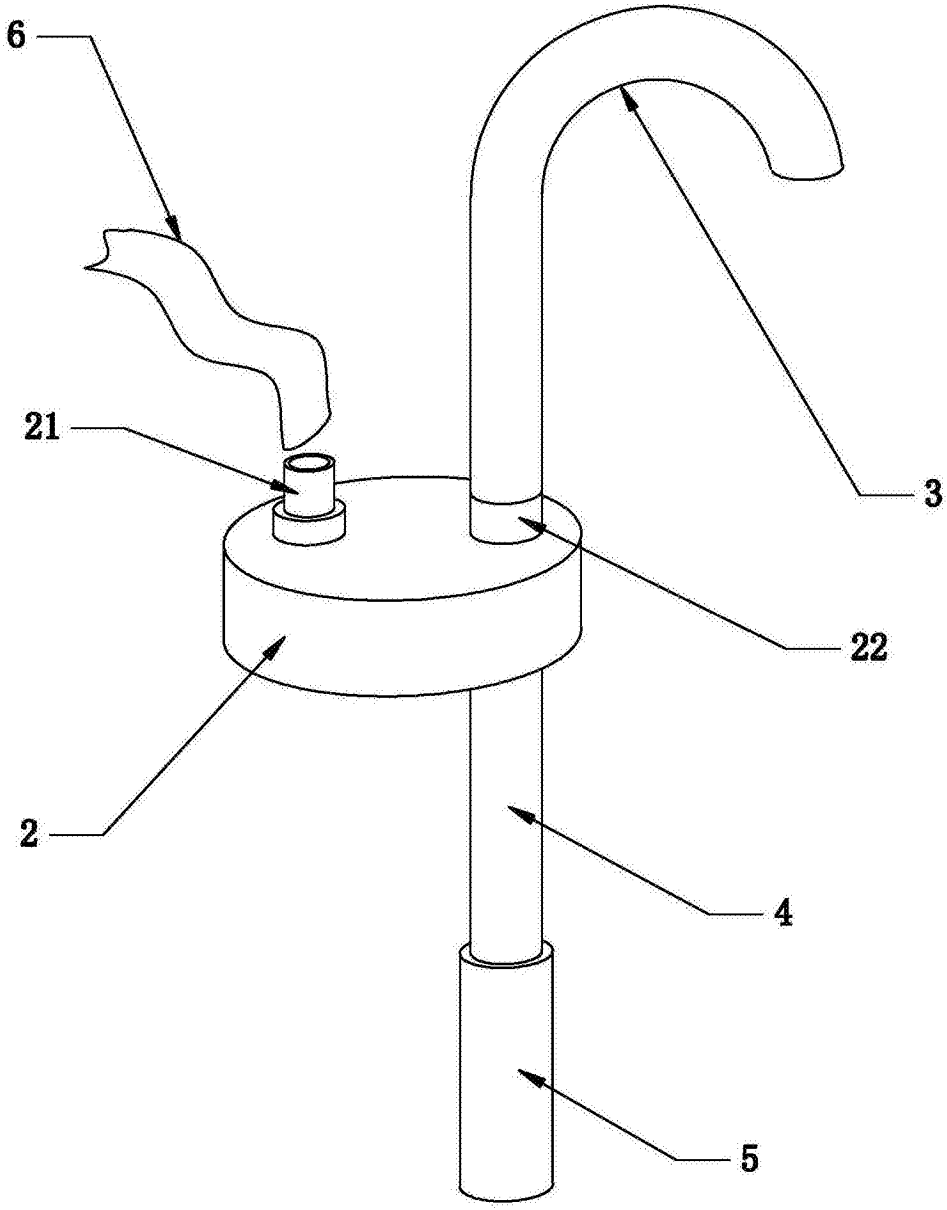

图1

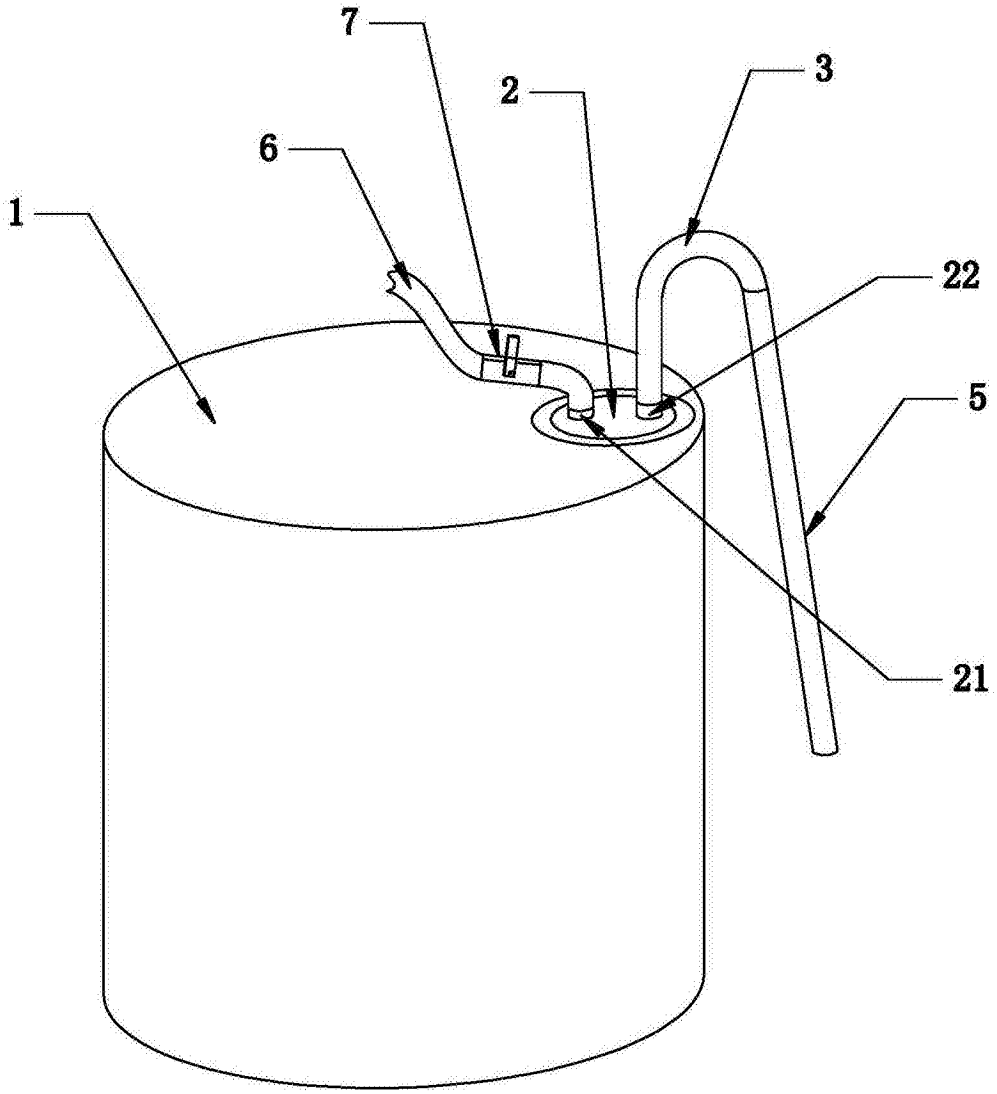

图2