(19)国家知识产权局

(12)实用新型专利

(10)授权公告号 CN 220734748 U
(45)授权公告日 2024.04.09

(21)申请号 202322405990.4

(22)申请日 2023.09.05

(73)专利权人 惠州市明尚创意家具有限公司
地址 516035 广东省惠州市仲恺高新区沥林镇泮沥村光头岭村小组明鑫家具公司D、F栋厂房

(72)发明人 陈征明 熊联胜

(74)专利代理机构 深圳德永专利代理事务所(普通合伙) 44641
专利代理师 王文哲

(51)Int.Cl.
A47B 31/00(2006.01)
A47B 1/00(2006.01)
A47B 13/02(2006.01)
A47B 9/14(2006.01)

权利要求书1页 说明书3页 附图3页

(54)实用新型名称

一种谷仓升降咖啡桌的桌板定位结构

(57)摘要

本实用新型涉及咖啡桌技术领域,尤其涉及一种谷仓升降咖啡桌的桌板定位结构,解决了现有技术中针对通过转动结构带动桌板进行折叠之后,转动结构的称重能力具有一定限制,所以导致桌板的称重能力较差,降低了桌板的实用性的问题。一种谷仓升降咖啡桌的桌板定位结构,包括谷仓咖啡桌和两个通过若干个转动结构与谷仓咖啡桌顶部连接的桌板;谷仓咖啡桌的两侧中心处均设置有支撑组件。本实用新型便于实现放桌板通过转动结构转动展开之后,通过升降柱带动支撑板进行移动与桌板的底部接触支撑,通过固定结构对升降柱进行固定,从而可以实现对桌板的底部进行稳定支撑,提高了桌板的底部稳定性和承重的能力。

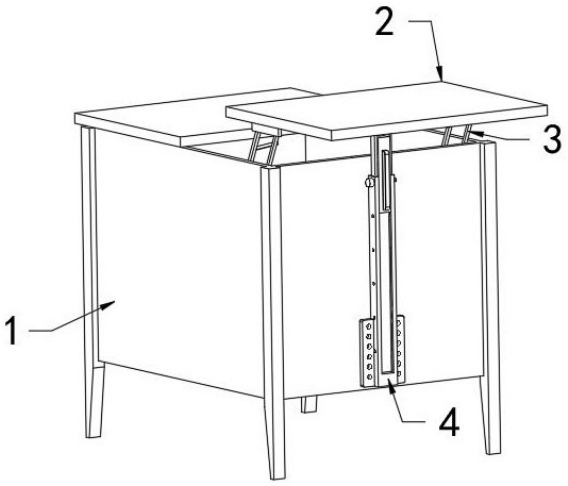

CN 220734748 U

1.一种谷仓升降咖啡桌的桌板定位结构,其特征在于,包括:

谷仓咖啡桌(1)和两个通过若干个转动结构(3)与谷仓咖啡桌(1)顶部连接的桌板(2);

所述谷仓咖啡桌(1)的两侧中心处均设置有支撑组件(4),所述支撑组件(4)包含有立杆(6)和滑动连接在立杆(6)一侧的升降柱(7),所述升降柱(7)的顶端部转动连接有支撑板(8),所述立杆(6)的一侧设置有与升降柱(7)侧壁可拆卸连接的固定结构。

2.根据权利要求1所述的一种谷仓升降咖啡桌的桌板定位结构,其特征在于,所述立杆(6)的两侧底部均固定连接有安装板(5),所述安装板(5)的一侧开设有若干个安装孔。

3.根据权利要求2所述的一种谷仓升降咖啡桌的桌板定位结构,其特征在于,所述立杆(6)的一侧开设有与升降柱(7)相适配的移动槽(13)。

4.根据权利要求3所述的一种谷仓升降咖啡桌的桌板定位结构,其特征在于,固定结构包含有若干个开设在立杆(6)一侧且与移动槽(13)连通的固定孔,其中一个固定孔的内部螺纹连接有定位螺杆(9),所述定位螺杆(9)的一端与升降柱(7)的侧壁螺纹连接。

5.根据权利要求4所述的一种谷仓升降咖啡桌的桌板定位结构,其特征在于,所述升降柱(7)的一侧设置有形状为U形的握把(12),所述握把(12)的两个竖直段的一端均与升降柱(7)的侧壁连接。

6.根据权利要求1所述的一种谷仓升降咖啡桌的桌板定位结构,其特征在于,所述升降柱(7)的顶端部开设有转动槽(10),所述支撑板(8)的底部中心处固定连接有通过销轴与转动槽(10)内壁转动连接的转动杆(11)。

一种谷仓升降咖啡桌的桌板定位结构

技术领域

[0001] 本实用新型涉及咖啡桌技术领域,尤其涉及一种谷仓升降咖啡桌的桌板定位结构。

背景技术

[0002] 咖啡桌是指用于放置咖啡杯、杂志、书籍或其他物品的桌子,通常放置在客厅、休息室或咖啡厅等地方,这些桌子有各种不同的设计和材料,谷仓咖啡桌是具有储存空间的咖啡桌,同时顶部设置有可以折叠的桌板进行使用,较为便捷。

[0003] 在谷仓咖啡桌进行使用时,由于需要将折叠桌板拉开后才可进行使用,所以通过转动结构带动桌板进行移动折叠是必不可少的,同时我们为了保证使用的稳定性方面考虑,对于桌板进行支撑是至关重要的,尤其针对通过转动结构带动桌板进行折叠之后,转动结构的承重能力具有一定限制,所以导致桌板的承重能力较差,降低了桌板的实用性,同时我们考虑到对于使用稳定性和承重能力的重要性,所以我们提出了便于对桌板进行折叠展开后进行限位的一种升降咖啡桌的折叠桌板限位结构,用以解决上述问题。

实用新型内容

[0004] 本实用新型的目的是提供一种谷仓升降咖啡桌的桌板定位结构,解决了现有技术中针对通过转动结构带动桌板进行折叠之后,转动结构的承重能力具有一定限制,所以导致桌板的承重能力较差,降低了桌板的实用性的问题。

[0005] 为了实现上述目的,本实用新型采用了如下技术方案:

[0006] 一种谷仓升降咖啡桌的桌板定位结构,包括谷仓咖啡桌和两个通过若干个转动结构与谷仓咖啡桌顶部连接的桌板;

[0007] 所述谷仓咖啡桌的两侧中心处均设置有支撑组件,所述支撑组件包含有立杆和滑动连接在立杆一侧的升降柱,所述升降柱的顶端部转动连接有支撑板,所述立杆的一侧设置有与升降柱侧壁可拆卸连接的固定结构。

[0008] 优选的,所述立杆的两侧底部均固定连接有安装板,所述安装板的一侧开设有若干个安装孔。

[0009] 优选的,所述立杆的一侧开设有与升降柱相适配的移动槽。

[0010] 优选的,固定结构包含有若干个开设在立杆一侧且与移动槽连通的固定孔,其中一个固定孔的内部螺纹连接有定位螺杆,所述定位螺杆的一端与升降柱的侧壁螺纹连接。

[0011] 优选的,所述升降柱的一侧设置有形状为U形的握把,所述握把的两个竖直段的一端均与升降柱的侧壁连接。

[0012] 优选的,所述升降柱的顶端部开设有转动槽,所述支撑板的底部中心处固定连接有通过销轴与转动槽内壁转动连接的转动杆。

[0013] 本实用新型至少具备以下有益效果:

[0014] 通过支撑组件的设置,便于实现放桌板通过转动结构转动展开之后,通过升降柱

带动支撑板进行移动与桌板的底部接触支撑,通过固定结构对升降柱进行固定,从而可以实现对桌板的底部进行稳定支撑,提高了桌板的底部稳定性和承重的能力。

[0015] 本实用新型还具备以下有益效果:

[0016] 便于实现放桌板通过转动结构转动展开之后,通过升降柱带动支撑板进行移动与桌板的底部接触支撑,通过固定结构对升降柱进行固定,从而可以实现对桌板的底部进行稳定支撑,提高了桌板的底部稳定性和承重的能力,通过安装板和安装孔的设置,便于实现对立杆进行连接和固定,通过移动槽的设置,便于实现升降柱的移动,通过固定孔和定位螺杆的设置,便于实现升降柱调节之后的固定,通过握把的设置,便于实现通过抓住握把带动升降柱进行升降移动,通过转动槽和转动杆的设置,便于实现支撑板进行转动,从而实现了升降柱在移动槽内部的移动下放。

附图说明

[0017] 为了更清楚地说明本实用新型实施例技术方案,下面将对实施例描述中所需要使用的附图作简单地介绍,显而易见地,下面描述中的附图是本实用新型的一些实施例,对于本领域普通技术人员来讲,在不付出创造性劳动的前提下,还可以根据这些附图获得其他的附图。

[0018] 图1为本实用新型结构示意图;

[0019] 图2为本实用新型立杆结构示意图;

[0020] 图3为本实用新型定位螺杆结构示意图。

[0021] 图中:1、谷仓咖啡桌;2、桌板;3、转动结构;4、支撑组件;5、安装板;6、立杆;7、升降柱;8、支撑板;9、定位螺杆;10、转动槽;11、转动杆;12、握把;13、移动槽。

具体实施方式

[0022] 为了使本实用新型的目的、技术方案及优点更加清楚明白,以下结合附图及实施例,对本实用新型进行进一步详细说明。应当理解,此处所描述的具体实施例仅仅用以解释本实用新型,并不用于限定本实用新型。

[0023] 参照图1-3,一种谷仓升降咖啡桌的桌板定位结构,包括谷仓咖啡桌1和两个通过若干个转动结构3与谷仓咖啡桌1顶部连接的桌板2;

[0024] 谷仓咖啡桌1的两侧中心处均设置有支撑组件4,支撑组件4包含有立杆6和滑动连接在立杆6一侧的升降柱7,升降柱7的顶端部转动连接有支撑板8,立杆6的一侧设置有与升降柱7侧壁可拆卸连接的固定结构,具体的,通过支撑组件4的设置,便于实现放桌板2通过转动结构3转动展开之后,通过升降柱7带动支撑板8进行移动与桌板2的底部接触支撑,通过固定结构对升降柱7进行固定,从而可以实现对桌板2的底部进行稳定支撑,提高了桌板2的底部稳定性和承重的能力。

[0025] 进一步的,立杆6的两侧底部均固定连接有安装板5,安装板5的一侧开设有若干个安装孔,具体的,通过安装板5和安装孔的设置,便于实现对立杆6进行连接和固定。

[0026] 进一步的,立杆6的一侧开设有与升降柱7相适配的移动槽13,具体的,通过移动槽13的设置,便于实现升降柱7的移动。

[0027] 进一步的,固定结构包含有若干个开设在立杆6一侧且与移动槽13连通的固定孔,

其中一个固定孔的内部螺纹连接有定位螺杆9,定位螺杆9的一端与升降柱7的侧壁螺纹连接,具体的,通过固定孔和定位螺杆9的设置,便于实现升降柱7调节之后的固定。

[0028] 进一步的,升降柱7的一侧设置有形状为U形的握把12,握把12的两个竖直段的一端均与升降柱7的侧壁连接,具体的,通过握把12的设置,便于实现通过抓住握把12带动升降柱7进行升降移动。

[0029] 进一步的,升降柱7的顶端部开设有转动槽10,支撑板8的底部中心处固定连接有通过销轴与转动槽10内壁转动连接的转动杆11,具体的,通过转动槽10和转动杆11的设置,便于实现支撑板8进行转动,从而实现了升降柱7在移动槽13内部的移动下放。

[0030] 综上所述:便于实现放桌板2通过转动结构3转动展开之后,通过升降柱7带动支撑板8进行移动与桌板2的底部接触支撑,通过固定结构对升降柱7进行固定,从而可以实现对桌板2的底部进行稳定支撑,提高了桌板2的底部稳定性和承重的能力,通过安装板5和安装孔的设置,便于实现对立杆6进行连接和固定,通过移动槽13的设置,便于实现升降柱7的移动,通过固定孔和定位螺杆9的设置,便于实现升降柱7调节之后的固定,通过握把12的设置,便于实现通过抓住握把12带动升降柱7进行升降移动,通过转动槽10和转动杆11的设置,便于实现支撑板8进行转动,从而实现了升降柱7在移动槽13内部的移动下放。

[0031] 以上显示和描述了本实用新型的基本原理、主要特征和本实用新型的优点。本行业的技术人员应该了解,本实用新型不受上述实施例的限制,上述实施例和说明书中描述的只是本实用新型的原理,在不脱离本实用新型精神和范围的前提下本实用新型还会有各种变化和改进,这些变化和改进都落入要求保护的本实用新型的范围内。本实用新型要求的保护范围由所附的权利要求书及其等同物界定。

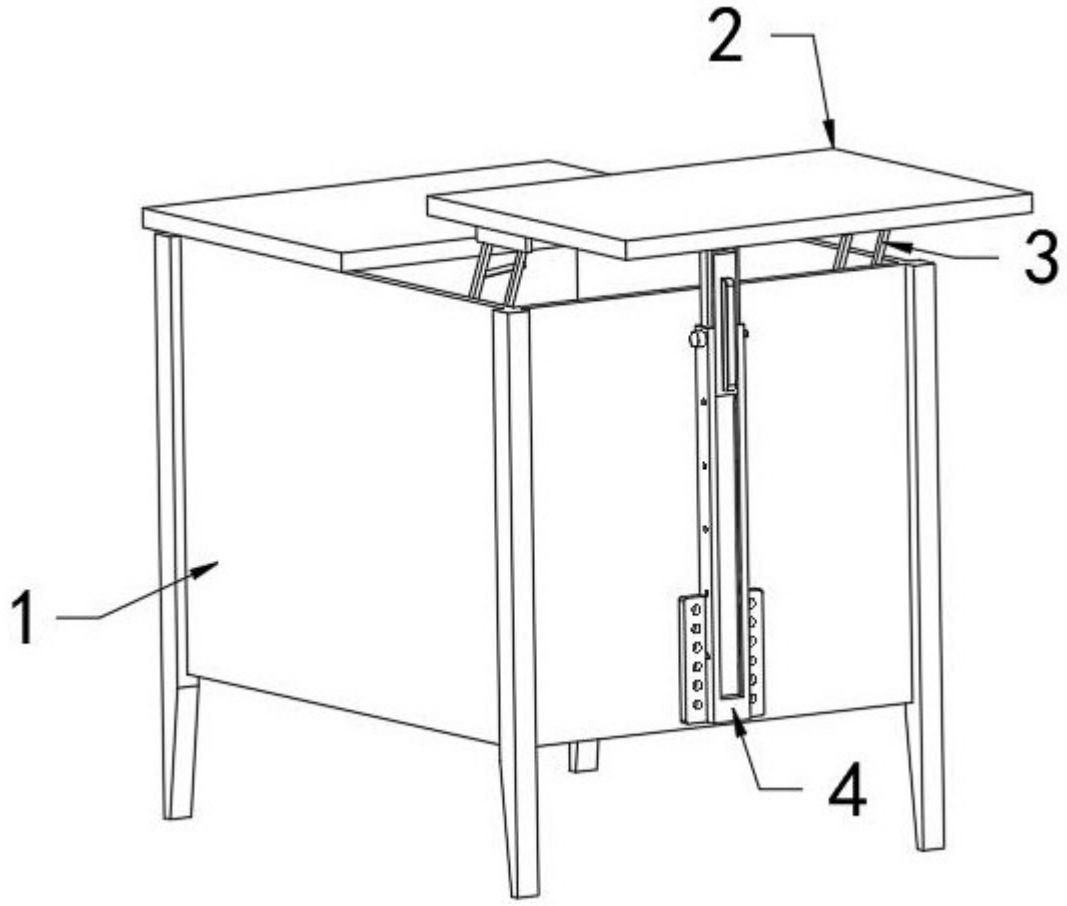

图 1

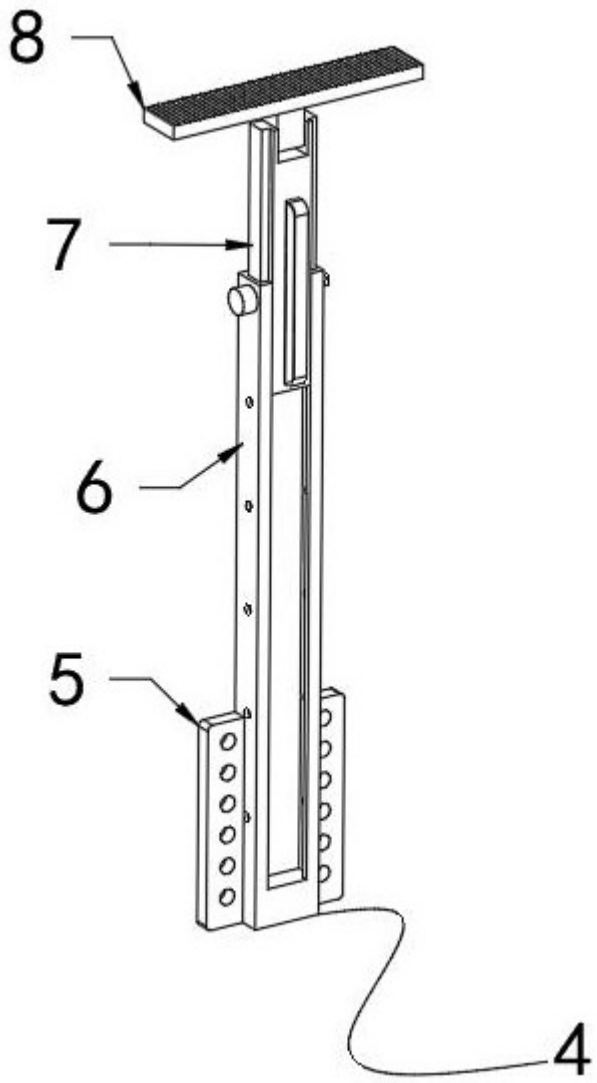

图 2

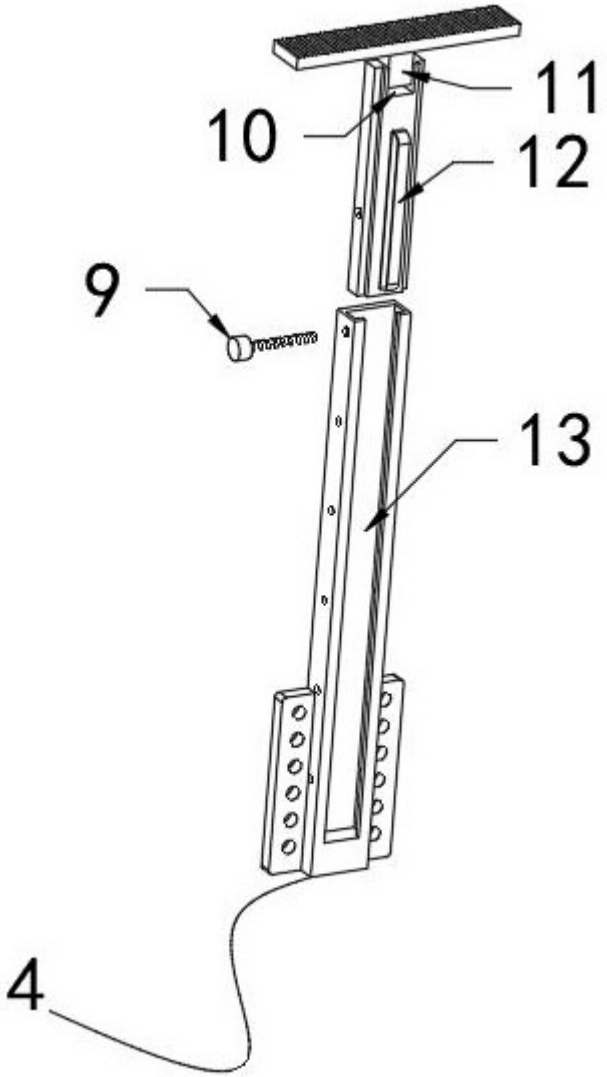

图 3