(19)中华人民共和国国家知识产权局

(12)实用新型专利

(10)授权公告号 CN 206828060 U
(45)授权公告日 2018.01.02

(21)申请号 201720732902.3

(22)申请日 2017.06.22

(73)专利权人 无锡市人民医院
地址 214000 江苏省无锡市南长区清扬路与金城路交界口

(72)发明人 王博 王序

(74)专利代理机构 北京商专永信知识产权代理事务所(普通合伙) 11400
代理人 高之波 储振

(51)Int.Cl.
B67B 7/92(2006.01)

权利要求书1页 说明书3页 附图3页

(54)实用新型名称

注射针剂瓶用开瓶器

(57)摘要

本实用新型提供了一种注射针剂瓶用开瓶器，包括套装在注射针剂瓶的瓶帽的瓶帽套，所述瓶帽套由柔性筒段及硬质筒段组成，所述柔性筒段的内壁面上呈轴对称设置有至少两个砂轮，握捏柔性筒段以通过所述砂轮切割注射针剂瓶的瓶颈。通过本实用新型所示出的注射针剂瓶用开瓶器在对注射针剂瓶进行砂轮切割及掰断瓶颈的整个过程中避免医护人员的手直接接触注射针剂瓶，同时实现了医护人员在开启注射针剂瓶的过程中有效的防止了玻璃渣飞溅的现象，避免了玻璃渣对医护人员造成伤害，提高了开启注射针剂瓶的安全性与简便性，同时具有便于携带的优点。

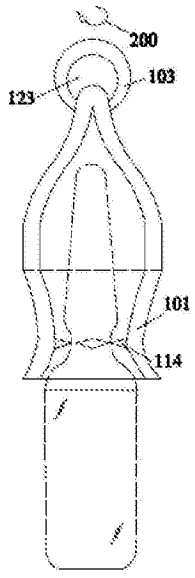

CN 206828060 U

1.注射针剂瓶用开瓶器，其特征在于，包括：套装在注射针剂瓶的瓶帽的瓶帽套(10)，所述瓶帽套(10)由柔性筒段(101)及硬质筒段(102)组成，所述柔性筒段(101)的内壁面上呈轴对称设置有至少两个砂轮(114)，握捏柔性筒段(101)以通过所述砂轮(114)切割注射针剂瓶的瓶颈。

2.根据权利要求1所述的注射针剂瓶用开瓶器，其特征在于，所述柔性筒段(101)呈部分透明。

3.根据权利要求1所述的注射针剂瓶用开瓶器，其特征在于，所述柔性筒段(101)的内壁面上呈轴对称设置有三个砂轮(114)。

4.根据权利要求1所述的注射针剂瓶用开瓶器，其特征在于，所述柔性筒段(101)的材质为医用橡胶或者医用硅胶。

5.根据权利要求1所述的注射针剂瓶用开瓶器，其特征在于，所述硬质筒段(102)的末端一体化设有具通孔(123)的挂持件(103)。

注射针剂瓶用开瓶器

技术领域

[0001] 本实用新型涉及医疗器械技术领域，更具体涉及一种注射针剂瓶用开瓶器。

背景技术

[0002] 在临床中，给患者注射针剂是医护人员的基本工作。注射针剂瓶是一种圆柱形瓶体与锥形的瓶帽通过瓶颈连接而成的密封装的玻璃瓶，其内部容置药液。在开启注射针剂瓶时，医护人员手握瓶体，并通过砂轮划瓶颈，然后沿瓶颈处掰开，以完成注射针剂瓶的开启，再用注射器吸取。因此，在现有技术中的注射针剂瓶由玻璃制成，因此在医护人员用户砂轮切割瓶颈及掰断瓶颈时存在玻璃渣飞溅、扎伤手指的风险。如果医护人员的皮肤划伤，则会导致细菌感染，从而对医护人员的身体健康造成一定的安全隐患。

[0003] 有鉴于此，有必要对现有技术中的用于对注射针剂瓶实现打开的用具予以改进，以解决上述问题。

实用新型内容

[0004] 本实用新型的目的在于公开一种注射针剂瓶用开瓶器，用以实现医护人员在开启注射针剂瓶的过程中防止玻璃渣飞溅的现象，有效避免玻璃渣对医护人员造成伤害，提高开启注射针剂瓶的安全性与简便性。

[0005] 为实现上述目的，本实用新型提供了一种注射针剂瓶用开瓶器，包括：套装在注射针剂瓶的瓶帽的瓶帽套，所述瓶帽套由柔性筒段及硬质筒段组成，所述柔性筒段的内壁面上呈轴对称设置有至少两个砂轮，握捏柔性筒段以通过所述砂轮切割注射针剂瓶的瓶颈。

[0006] 作为本实用新型的进一步改进，所述柔性筒段呈部分透明。

[0007] 作为本实用新型的进一步改进，所述柔性筒段的内壁面上呈轴对称设置有三个砂轮。

[0008] 作为本实用新型的进一步改进，所述柔性筒段的材质为医用橡胶或者医用硅胶。

[0009] 作为本实用新型的进一步改进，所述硬质筒段的末端一体化设有具通孔的挂持件。

[0010] 与现有技术相比，本实用新型的有益效果是：通过本实用新型所示出的注射针剂瓶用开瓶器在对注射针剂瓶进行砂轮切割及掰断瓶颈的整个过程中避免医护人员的手直接接触注射针剂瓶，同时实现了医护人员在开启注射针剂瓶的过程中有效的防止了玻璃渣飞溅的现象，避免了玻璃渣对医护人员造成伤害，提高了开启注射针剂瓶的安全性与简便性，同时具有便于携带的优点。

附图说明

[0011] 图1为注射针剂瓶的结构示意图；

[0012] 图2为本实用新型注射针剂瓶用开瓶器开启图1所示出的注射针剂瓶前的示意图；

[0013] 图3为本实用新型注射针剂瓶用开瓶器开启图1所示出的注射针剂瓶时的示意图。

具体实施方式

[0014] 下面结合附图所示的各实施方式对本实用新型进行详细说明，但应当说明的是，这些实施方式并非对本实用新型的限制，本领域普通技术人员根据这些实施方式所作的功能、方法、或者结构上的等效变换或替代，均属于本实用新型的保护范围之内。

[0015] 请参图1至图3所示出的本实用新型注射针剂瓶用开瓶器的一种具体实施方式。

[0016] 本实施方式所示出的注射针剂瓶用开瓶器用于开启如图1所示出的注射针剂瓶。该注射针剂瓶1由瓶帽11、瓶颈12及瓶体13组成，瓶体13中灌装药液14。通过柔性筒段101的内壁面111上呈轴对称设置有至少两个砂轮114，对瓶颈12进行切割以形成划痕121，以划痕121为断裂点将瓶帽11与瓶体13自划痕121处掰开注射针剂瓶1，从而打开注射针剂瓶1。

[0017] 参图2及图3所示，在本实施方式中，该注射针剂瓶用开瓶器，包括：套装在注射针剂瓶1的瓶帽11的瓶帽套10。瓶帽套10由柔性筒段101及硬质筒段102组成并形成一体式结构，所述柔性筒段101的内壁面111上呈轴对称设置有至少两个砂轮114，握捏柔性筒段101以通过所述砂轮114切割注射针剂瓶1的瓶颈12。瓶帽套10的一端端部为封闭结构并在末端形成凸乳，以便于医护人员抓取瓶帽套10。瓶帽套10的另一端端部具开口113，注射针剂瓶1的瓶帽11自开口113处延伸入瓶帽套10的内部。瓶帽套10的内部形成容置瓶帽11、瓶颈12及部分瓶体13的收容腔体112。

[0018] 当需要使用该注射针剂瓶用开瓶器打开注射针剂瓶1时，可将瓶帽套10套在瓶帽11的外部。为了可更好的观察多个砂轮114所可能形成的划痕的位置，在本实施方式中，该柔性筒段101呈部分透明，并进一步优选为呈全部透明的结构。同时，最优选的，该柔性筒段101的内壁面上呈轴对称设置有三个砂轮114，从而形成120度的夹角。柔性筒段101的材质为医用橡胶或者医用硅胶。由于柔性筒段101具弹性，因此可以适用各种型号及各种尺寸的注射针剂瓶。

[0019] 医护人员的一只手可握住瓶帽套10并将砂轮114延伸至瓶颈12处，用手指捏柔性筒段101以使柔性筒段101径向向内发生形变，从而使得三个砂轮114与瓶颈12接触。医护人员的另一只手可用手握住瓶体13。然后，沿图3中箭头200的方向将瓶帽套10与注射针剂瓶1作逆向的轴向转动，以通过三个砂轮114刻划瓶颈12以形成划痕121。最后，通过瓶帽套10握持瓶帽12并沿自划痕121处将注射针剂瓶1掰断以开启该注射针剂瓶1。在此开启过程中，即使出现少量的玻璃渣也能被瓶帽套10内部所形成的收容腔体112所收集，从而有效的防止了玻璃渣飞溅的现象，避免了玻璃渣对医护人员造成伤害，提高了开启注射针剂瓶1的安全性与简便性。

[0020] 在本实施方式中，该硬质筒段102的末端一体化设有具通孔123的挂持件103。通过挂持件103可使用挂绳或者钥匙扣悬系该注射针剂瓶用开瓶器，从而更加便于医护人员进行随身携带。

[0021] 上文所列出的一系列的详细说明仅仅是针对本实用新型的可行性实施方式的具体说明，它们并非用以限制本实用新型的保护范围，凡未脱离本实用新型技艺精神所作的等效实施方式或变更均应包含在本实用新型的保护范围之内。

[0022] 此外，应当理解，虽然本说明书按照实施方式加以描述，但并非每个实施方式仅包含一个独立的技术方案，说明书的这种叙述方式仅仅是为清楚起见，本领域技术人员应当

将说明书作为一个整体，各实施例中的技术方案也可以经适当组合，形成本领域技术人员可以理解的其他实施方式。

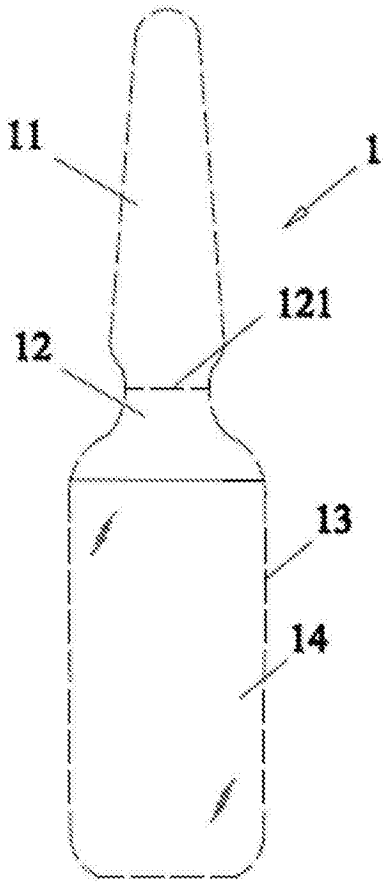

图1

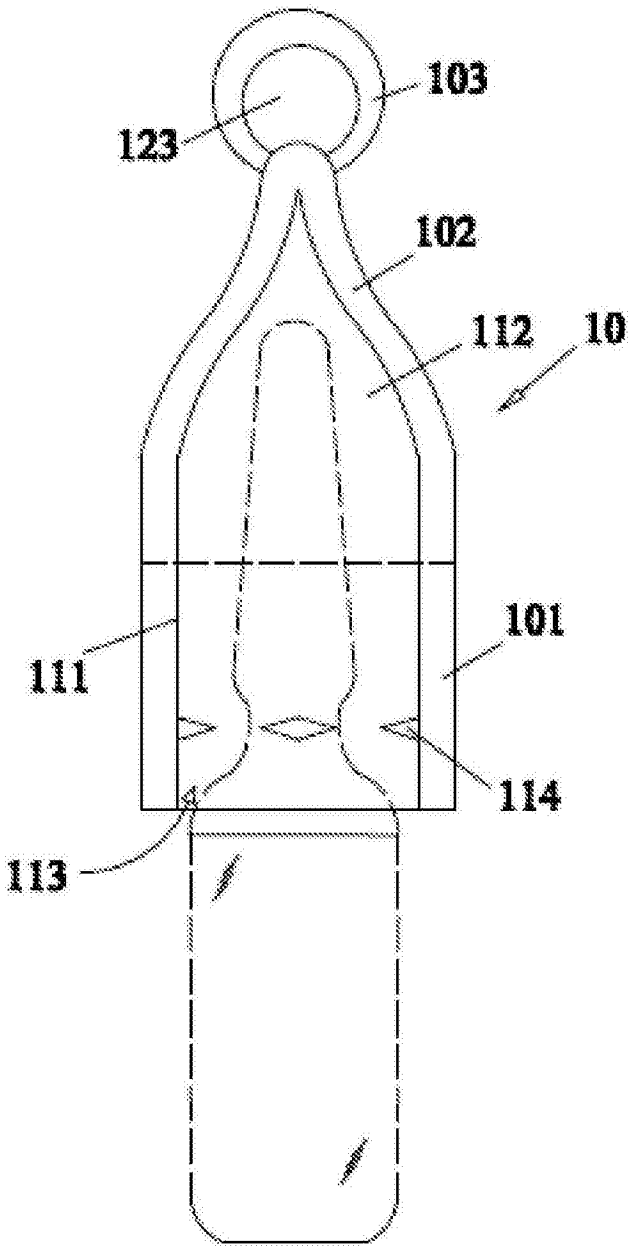

图2

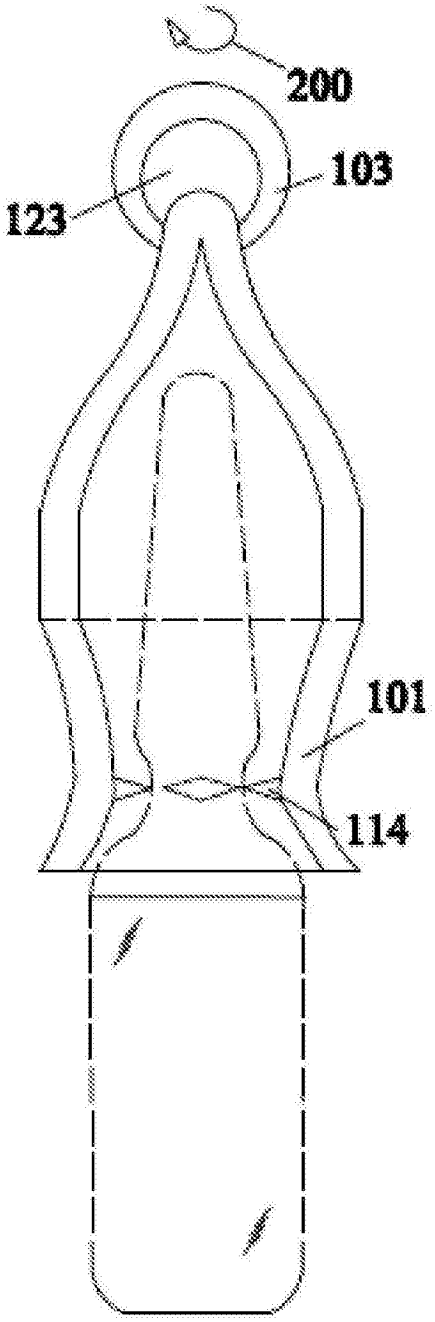

图3