[19] 中华人民共和国国家知识产权局

[51] Int. Cl.
A47J 47/16 (2006.01)

[12] 实用新型专利说明书

专利号 ZL 200820051773.2

[45] 授权公告日 2009 年 5 月 6 日

[11] 授权公告号 CN 201230851Y

[22] 申请日 2008.7.29

[21] 申请号 200820051773.2

[73] 专利权人 向 军

地址 519015 广东省珠海市吉大九洲大道东 1154 号建设大厦 7 楼

[72] 发明人 向 军

[74] 专利代理机构 珠海智专专利商标代理有限公司

代理人 吴志鸿 何通培

权利要求书 2 页 说明书 6 页 附图 8 页

[54] 实用新型名称

一种用于安放刀具的多功能刀架和组合式刀架

[57] 摘要

本实用新型涉及用于安放刀具的多功能刀架和组合式刀架。 多功能刀架包括底座和两块并立的排片。 两块排片均垂直地固定于底座上。 两块排片之间保留有对应于刀具之刀片厚度的狭缝。 排片上设置有贯通排片的用于排水的滴水孔。 该多功能刀架用作厨房刀具的存放用具，其使用方便，清洗时可同时完成刀具和刀架的同步清洁。 组合式刀架由数套多功能刀架通过连接棒插入卡槽的形式完成组配，它能够提供多把刀具的存放场所。

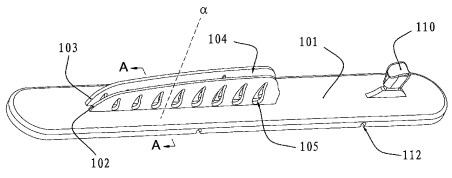

1. 一种用于安放刀具的多功能刀架，包括底座和两块并立的排片，两块所述排片均垂直地固定于所述底座上，两块所述排片之间保留有对应于所述刀具之刀片厚度的狭缝，其特征是，所述排片上设置有贯通所述排片的用于排水的滴水孔。

2. 根据权利要求 1 所述的多功能刀架，其特征是，自所述排片外端至所述底座的方向，所述滴水孔的孔径逐渐变大。

3. 根据权利要求 1 或 2 所述的多功能刀架，其特征是，在垂直于所述底座的方向上两块所述排片背对所述底座的外端部分别处于不同的位置，所述滴水孔在两块所述排片上的位置保持相互错开。

4. 根据权利要求 1 所述的多功能刀架，其特征是，两块所述排片背对所述底座的外端部保持相互靠拢的状态。

5. 根据权利要求 1 或 4 所述的多功能刀架，其特征是，在两块所述排片的外端部相互靠拢后于两块所述排片远离所述底座的外端缘之间形成使所述刀具之刃口容易插入其中的槽口。

6. 根据权利要求 1 所述的多功能刀架，其特征是，两块所述排片相互面对的内壁上分别设置有沿着垂直于所述底座的方向延伸的至少一条凸条。

7. 根据权利要求 1 或 6 所述的多功能刀架，其特征是，所述凸条自所述排片结合所述底座的部位延伸至两块所述排片相互靠拢的部位。

8. 根据权利要求 1 所述的多功能刀架，其特征是，在所述底座对应于所述刀具之刀柄的位置设置有弹性的支撑台，所述支撑台用于接触所述刀柄的表面形状对应于所述刀柄被接触的表面。

9. 根据权利要求 1 所述的多功能刀架，其特征是，自所述排片外端至所述底座的方向所述滴水孔的孔径逐渐变大，在垂直于所述底座的方向上两块所述排片背对所述底座的外端部分别处于不同的位置，所述滴水孔在两块所述排片上的位置保持相互错开，两块所述排片背对所述底座的外端部之间保持相互靠拢的状态，在两块所述排片外端部相互靠拢后于两块所述排片远离所述底座的外端缘之间形成使所述刀具之刃口容易插入其中的槽口，两块所述排片相互面对的内壁上分别设置有沿着垂直于所述底座的方向延伸的至少一条凸条，所述凸条自所述排片结合所述底座的部位延伸至两块所述排片相互靠拢的部位，在所述底座对应于所述刀具之刀柄的位置设置有弹性的支撑台，所述支撑台用

于接触所述刀柄的表面形状对应于所述刀柄被接触的表面，所述底座对应于所述狭缝的部位开设有贯通所述底座的排水孔，所述底座背对两块所述排片的底壁上设置有摩擦力较大的防滑支撑脚。

10. 一种用于安放刀具的组合式刀架，包括至少两个以上的刀架，所述刀架包括底座和两块并立的排片，两块所述排片均垂直地固定于所述底座上，两块所述排片之间保留有对应于所述刀具之刀片厚度的狭缝，其特征是，所述排片上设置有贯通所述排片的用于排水的滴水孔，自所述排片外端至所述底座的方向所述滴水孔的孔径逐渐变大，在垂直于所述底座的方向上两块所述排片背对所述底座的外端部分别处于不同的位置，所述滴水孔在两块所述排片上的位置保持相互错开，两块所述排片背对所述底座的外端部之间保持相互靠拢的状态，在两块所述排片外端部相互靠拢后于两块所述排片远离所述底座的外端缘之间形成使所述刀具之刃口容易插入其中的槽口，两块所述排片相互面对的内壁上分别设置有沿着垂直于所述底座的方向延伸的至少一条凸条，所述凸条自所述排片结合所述底座的部位延伸至两块所述排片相互靠拢的部位，在所述底座对应于所述刀具之刀柄的位置设置有弹性的支撑台，所述支撑台用于接触所述刀柄的表面形状对应于所述刀柄被接触的表面，所述底座对应于所述狭缝的部位开设有贯通所述底座的排水孔，所述底座背对两块所述排片的底壁上设置有摩擦力较大的防滑支撑脚，所述底座背对所述排片的底壁上设置有至少一条卡槽，所述卡槽沿着垂直于所述刀具之刀身的方向延伸并贯通所述底座，一个所述底座上的所述卡槽同另一个所述底座上的所述卡槽对齐，两个相邻所述底座的位置对齐的所述卡槽中插接有连接棒。

一种用于安放刀具的多功能刀架和组合式刀架

技术领域

本实用新型涉及一种用于安放刀具的多功能刀架和组合式刀架，特别是用来悬挂、撑持或者存放日常生活使用的水果刀、菜刀等刀具的刀架。

背景技术

为了安全地放置日常生活使用的各种类型的刀具，在厨房内一般都使用带有多个开槽的刀架。使用时，各种规格的刀具都通过其刀身被插置于开槽内。为了提高刀具存放的安全性和刀具本身的清洁性，已经有不少的技术人员提出了关于刀具存放的刀架的设计构思。例如，中国实用新型专利文献 CN97202515.4 披露了一种多功能炊用组合刀架。它由立式置刀架及两侧立板构成。其中，置刀架为长方形立式置刀架。置刀架的底座向两侧延伸。底座平面与置刀架垂直。在底座两侧与置刀架两侧平面平行地粘接有立板。立板的宽度与底座的宽度相同。立板与置刀架之间留有一定的间距，以便放置砧板或者切菜板。置刀架的顶面中间开有长条形开口。开口边沿镶有不锈钢金属框。这种刀架可以同时将刀具和砧板放置在一起，便于使用。但是，这种刀架由于仅设有一个开口，难于满足同时放入多个刀具的要求，且置刀架呈封闭式结构，在厨房湿度较大的情况下，容易在其腔体内滋生细菌而带来卫生隐患。再如，国内实用新型专利文献第 CN98239202.8 公开了一种多功能组合刀架。它由顶部的置刀架、底座和支架组成。顶部置刀架为木制长方体，中间开有多个顺向开口。置刀架的下面垂直装有四个立杆 。立杆的下端与下面的底座固定。底座由两个顺向的方柱组成。两底座之间装有横杆并跨接有两个支架。两个支架与立杆之间留有一定的间距。该刀架可以将砧板靠在支架上，便于使用。然而，由于该刀架仅设置了置刀槽，在快速操作或经常换刀的情况下，频繁地把刀具插回槽内就十分麻烦，同时，这种刀架在结构上存在卫生盲区，以致沉积在置刀槽内的灰尘和油垢难于得到有效清洗，形成刀具污染。又如，国内实用新型专利文献 CN200520000887.0 揭示了一种厨用刀架，它包括置刀架、底座。底座上具有置刀架支撑部。置刀架支撑部包括彼此呈 V 形的倾斜的支撑面和台阶面。置刀架放置在置刀架支撑部上，由支撑面和台阶面支撑。这种厨用刀架便于拆卸，也便于选用合适的刀具。这种刀架，其结构与前述 CN98239202.8 公开的多功能组合刀架存在类似的缺陷，也是仅设置有置刀槽，因而存在操作不便的难题。其结构上存在的卫生死角，也是导致刀具受污染的主要原因。

实用新型内容

本实用新型目的是要提供一种多功能刀架。该刀架可用作厨房刀具的存放用具，亦可用作清洗刀具时的保护套。

本实用新型目的二是要提供一种组合式刀架。该刀架能够同时存放两把以上的厨房刀具，并且在存放有多把刀具的状态下可用作清洗刀具时的保护套。

按照上述目的设计的用于安放刀具的多功能刀架，包括底座和两块并立的排片。两块排片均垂直地固定于底座上。两块排片之间保留有对应于刀具之刀片厚度的狭缝。排片上设置有贯通排片的用于排水的滴水孔。

较好地，前述多功能刀架，自其排片外端至底座的方向，滴水孔的孔径逐渐变大。

优选地，前述多功能刀架，在垂直于底座的方向上，两块排片背对底座的外端部分别处于不同的位置。其滴水孔在两块排片上的位置保持相互错开。

较优地，前述多功能刀架，其两块排片背对底座的外端部之间保持相互靠拢的状态。

择优地，前述多功能刀架，在其两块排片的外端部相互靠拢后，于两块排片远离底座的外端缘之间形成使刀具之刃口容易插入其中的槽口。

优化地，前述多功能刀架，其两块排片相互面对的内壁上分别设置有沿着垂直于底座的方向延伸的至少一条凸条。

较佳地，前述多功能刀架，其凸条自排片结合底座的部位延伸至两块排片相互靠拢的部位。

选择性地，前述多功能刀架，在其底座对应于刀具之刀柄的位置设置有弹性的支撑台。支撑台用于接触刀柄的表面形状对应于刀柄被接触的表面。

更好地，前述多功能刀架，自其排片外端至底座的方向滴水孔的孔径逐渐变大。在垂直于底座的方向上，两块排片背对底座的外端部分别处于不同的位置。滴水孔在两块排片上的位置保持相互错开。两块排片背对底座的外端部之间保持相互靠拢的状态。在两块排片的外端部相互靠拢后，于两块排片远离底座的外端缘之间形成使刀具之刃口容易插入其中的槽口。两块排片相互面对的内壁上分别设置有沿着垂直于底座的方向延伸的至少一条凸条。凸条自排片结合底座的部位延伸至两块排片相互靠拢的部位。在底座对应于刀具之刀柄的位置设置有弹性的支撑台。支撑台用于接触刀柄的表面形状对应于刀柄被接触的表面。在底座对应于狭缝的部位开设有贯通底座的排水孔。底座背对两块排片的底壁上设置有摩擦力较大的防滑支撑脚。

根据上述第二个目的，提供一种用于安放刀具的组合式刀架，包括至少两个以上的刀架。刀架包括底座和两块并立的排片。两块排片均垂直地固定于底座上。两块排片之间保留有对应于刀具之刀片厚度的狭缝。排片上设置有贯通排片用于排水的滴水孔。自排片外端至底座的方向滴水孔的孔径逐渐变大。在垂直于底座的方向上，两块排片背对底座的外端部分别处于不同的位置。滴水孔在两块排片上的位置保持相互错开。两块排片背对底座的外端部之间保持相互靠拢的状态。在两块排片的外端部相互靠拢后，于两块排片远离底座的外端缘之间形成使刀具之刃口容易插入其中的槽口。两块排片相互面对的内壁上分别设置有沿着垂直于底座的方向延伸的至少一条凸条。凸条自排片结合底座的部位延伸至两块排片相互靠拢的部位。在底座对应于刀具之刀柄的位置，设置有弹性的支撑台。支撑台用于接触刀柄的表面形状对应于刀柄被接触的表面。在底座对应于狭缝的部位开设有贯通底座的排水孔。底座背对两块排片的底壁上设置有摩擦力较大的防滑支撑脚。底座背对排片的底壁上设置有至少一条卡槽。卡槽沿着垂直于刀具之刀身的方向延伸并贯通底座。一个底座上的卡槽同另一个底座上的卡槽对齐。两个相邻底座的位置对齐的卡槽中插接有连接棒。

本实用新型用于安放刀具的多功能刀架，在底座上固定地设置了两块并立的排片，利用两块排片之间的狭缝作为安放刀具之刀片的槽口，并在排片上设置了贯通排片的用于排水的滴水孔，如此，一方面，通过把刀刃插入狭缝的方式就可以很方便地把刀具安放于刀架上，另一方面，当需要在清洗池或洗碗机内清洗刀具时，可以把安放有刀具的刀架直接放置于清洗池或洗碗机中，以便在清洗刀具的同时使刀架也能够得到同步清洁，并避免在刀架上形成积水，从而保持刀具和刀架都具有较高的洁净和干燥程度。本实用新型用于安放刀具的多功能刀架，其构造方式导致其具有较好的使用方便性和安全性，并具有良好的保洁特性。在上述单一多功能刀架的构造基础上，进一步在底座设置若干条卡槽，并在卡槽中通过插接连接棒的形式以使多个单一多功能刀架组配成一套组合式刀架，就可以得到能够同时安放两把以上刀具的组合式刀架。

图面说明

图 1 本实用新型组合式刀架透视图一。

图 2 本实用新型组合式刀架透视图二。

图 3 本实用新型组合式刀架分解透视图。

图 4 本实用新型组合式刀架局部透视图。

图 5 本实用新型多功能刀架透视图。

图 6 本实用新型多功能刀架分解透视图。

图 7 本实用新型多功能刀架局部剖视图一。

图 8 本实用新型多功能刀架局部剖视图二。

图 9 本实用新型多功能刀架沿图 5A-A 线的剖面图。

具体实施方式

参见图 1～9，示出了本实用新型组合式刀架和多功能刀架的结构状态。其中，组合式刀架 A 是以单一的多功能刀架 B 为基础，以构造基本相同的单一多功能刀架 B 组配成的可以同时插装多把刀具的组合式刀架 A 或者复合式刀架 A。下面首先介绍单一多功能刀架 B 的结构关系。

参见图 5、6、7、8、9，多功能刀架 B 由提供支撑作用的板状底座 101 和两块并立而且垂直地固定于底座 101 上的排片 102、103 构成。

底座 101 略呈长方形，其长边方向的两个端部略呈半圆形，其长度适应于下文描述的待安置刀具 C 的刀身 201 加刀柄 202 的长度，亦即底座 101 的长度略大于刀具 C 的整体长度。底座 101 通常采用适宜做食品包装的常用塑料制备，也可以用金属材料例如不锈钢来制备。在底座 101 背对下文描述的两块排片 102、103 的底壁 114 上，设置有摩擦力较大的四个防滑支撑脚 117。在把底座 101 放置于桌案上时，防滑支撑脚 117 可以防止底座 101 在桌案上形成滑动，以防刀架 B 产生移动或者跌落（参阅图 2、4）。

参见图 5、6、7、8，两块排片 102、103 并立并且垂直地固定于底座 101 上。两块排片 102、103 都略呈板片形，其形状同下文描述的刀具 C 之刀身 201 大体相同，它们与底座 101 之间可以采用粘接方式完成相互之间的固定连接，亦可以采用卯接，或者一体加工成形，以及其他公知的连接方式，来完成它们相互之间的固定连接。当两块排片 102、103 被固定于底座 101 上之后，在两块排片 102、103 之间保留有狭缝 104。在底座 101 对应于狭缝 104 的部位，开设有贯通底座 101 的若干个排水孔 111（参阅图 2、4、7、8 所示）。若干个排水孔 111 沿着底座 10 的长边方向依次排列在狭缝 104 中。狭缝 104 的厚度对应于刀具 C 之刀身 201 的厚度。这样，在需要安置刀具 C 时，就可以通过其刀身 201 切入狭缝 104 的方式来把刀具 C 固定于刀架 B 上（参见图 1）。在垂直于底座 101 之板面的方向 α 上，两块排片 102、103 背对底座 101 的外端部分别处于不同的位置，也就是说，在垂直于底座 101 之板面的方向 α 上，两块排

片 102、103 背对底座 101 的外端部处于参差不齐的状态。本实施例中，在α方向上，排片 103 背对底座 101 的外端较之排片 102 背对底座 101 的外端处于距离底座 101 更远的部位。

参见图 5、6、7、8，两块排片 102、103 的每一块上都设置有贯通自身，沿着底座 101 的长边方向依次排列的若干个滴水孔 105。当清洗携带有刀具 C 的刀架 B 时，或者说在插装有刀具 C 的状态下同时清洗刀具 C 和刀架 B 时，滴水孔 105 被用作排除狭缝 104 中积水的通道。在垂直于底座 101 之板面的方向α上，或者说在平行于两块排片 102、103 延展的方向α上，由排片 102 或者排片 103 的外端至底座 101 所在的方向，滴水孔 105 的孔径逐渐变大。在两块排片 102、103 被固定于底座 101 上之后，滴水孔 105 在两块排片 102、103 上的位置保持相互错开，以便提高排水效率。

参见图 9，在两块排片 102、103 被固定于底座 101 上之后，两块排片 102、103 在其背对底座 101 的外端部附近保持相互靠拢的状态。同时，当两块排片 102、103 的外端部相互靠拢之后，在两块排片 102、103 远离底座 101 的外端缘之间形成槽口 106。槽口 106 是由两块排片 102、103 远离底座 101 的外端缘上的斜坡面在两块排片 102、103 的外端部相互靠拢之后形成的，其断面具有英文字母“V”的形状。槽口 106 便于接纳刀具 C 之刃口 203 使其刀身 201 容易压入到位于两块排片 102、103 之间的狭缝 104 中（如图 1、3 所示）。

图 7、8，是从狭缝 104 所在部位剖切后得到的排片 102 和排片 103 的剖视图。在两块排片 102、103 相互面对的内壁 107、108 上，亦即用来包围形成狭缝 104 的内壁 107、108 上，分别设置有不同数量的凸条 109。沿着垂直于底座 101 之板面的方向α，位于排片 102 和排片 103 上的凸条 109 分别对应地自排片 102 和排片 103 结合底座 101 的部位延伸至两块排片 102、103 相互靠拢的外端部。本实施例中，位于排片 102 上的凸条 109 的数量为三条，位于排片 103 上的凸条 109 的数量为两条。沿着底座 101 的长边方向，凸条 109 在两块排片 102、103 上的位置相互错开。在两块排片 102、103 上设置伸入狭缝 104 的凸条 109 之后，可以减小刀具 C 之刀身 201 在狭缝 104 中大部分被包覆的表面，以便刀身 201 的较多表面可处于裸露状态，以便清洗时能接触到清洗液。

参见图 5、6、7、8，当两块排片 102、103 被固定于底座 101 上之后，在底座 101 上设置有采用弹性橡胶材料制备的支撑台 110。支撑台 110 在底座 101 上的位置对应于刀具 C 之刀柄 202 的位置。支撑台 110 与底座 101 之间可

以通过底座 101 上设置的支柱 118 保持可拆卸的活动连接关系。本实施例中，支撑台 110 在底座 101 上的位置处于狭缝 104 的延长线上。当刀具 C 之刀身 201 被压入到位于两块排片 102、103 之间的狭缝 104 中时，刀具 C 之刀柄 202 被支撑于支撑台 110 的端面上，因此，支撑台 110 用于接触刀柄 202 的表面，其形状被设计成对应于刀柄 202 被接触的表面，以便保持支撑台 110 和刀柄 202 之间具有适当的啮合状态，有助于提升刀具 C 在刀架 B 上的放置稳定性。

参见图 1、2、3、4，组合式刀架 A 以单一多功能刀架 B 为基础组配而成。本实施例中，组合式刀架 A 由三套多功能刀架 B 组配而成。多功能刀架 B 通过以下结构方式和连接形式构成组合式刀架 A。在图 3 中，还示出了由刀身 201 和刀柄 202 构成的刀具 C 的结构形式，其刀身 201 外周缘的一段被加工或者磨制成锋利的刃口 203。

在构建组合式刀架 A 之前，首先在每一个多功能刀架 B 的底座 101 上，于其背对两块排片 102、103 的底壁 114 上设置相互独立的两条卡槽 112。两条卡槽 112 在底座 101 的长边方向上顺序布列。两条卡槽 112 都沿着垂直于刀具 C 之刀身 201 的方向，亦即在刀身 201 的横向上延伸并贯通底座 101。在底座 101 的长边方向上，一个底座 101 上的卡槽 112 同另一个底座 101 上的卡槽 112 保持对齐状态。在把三套多功能刀架 B 装配成组合式刀架 A 时，先对齐相邻两个底座 101 上的卡槽 112，随后于此处于对齐状态的卡槽 112 中插入连接棒 113。连接棒 113 横跨两个相邻的底座 101，使两个相邻底座 101 被连接成一个整体。考虑到实际应用中可能产生需要把超过本实施例三套以上的多功能刀架 B 组配在一起的情形，可以在底座 101 之底壁 114 上设置备用卡槽 115，以便在其中放置一条或多条备用连接棒 116。备用连接棒 116 在被置于备用卡槽 115 中的状态下，其纵向平行于刀具 C 之刀身 201 的延伸方向，也就是说，备用卡槽 115 的延伸走向垂直于卡槽 112 的延伸方向（图 2 中以虚线形式示出了备用连接棒 116 的接插形式）。

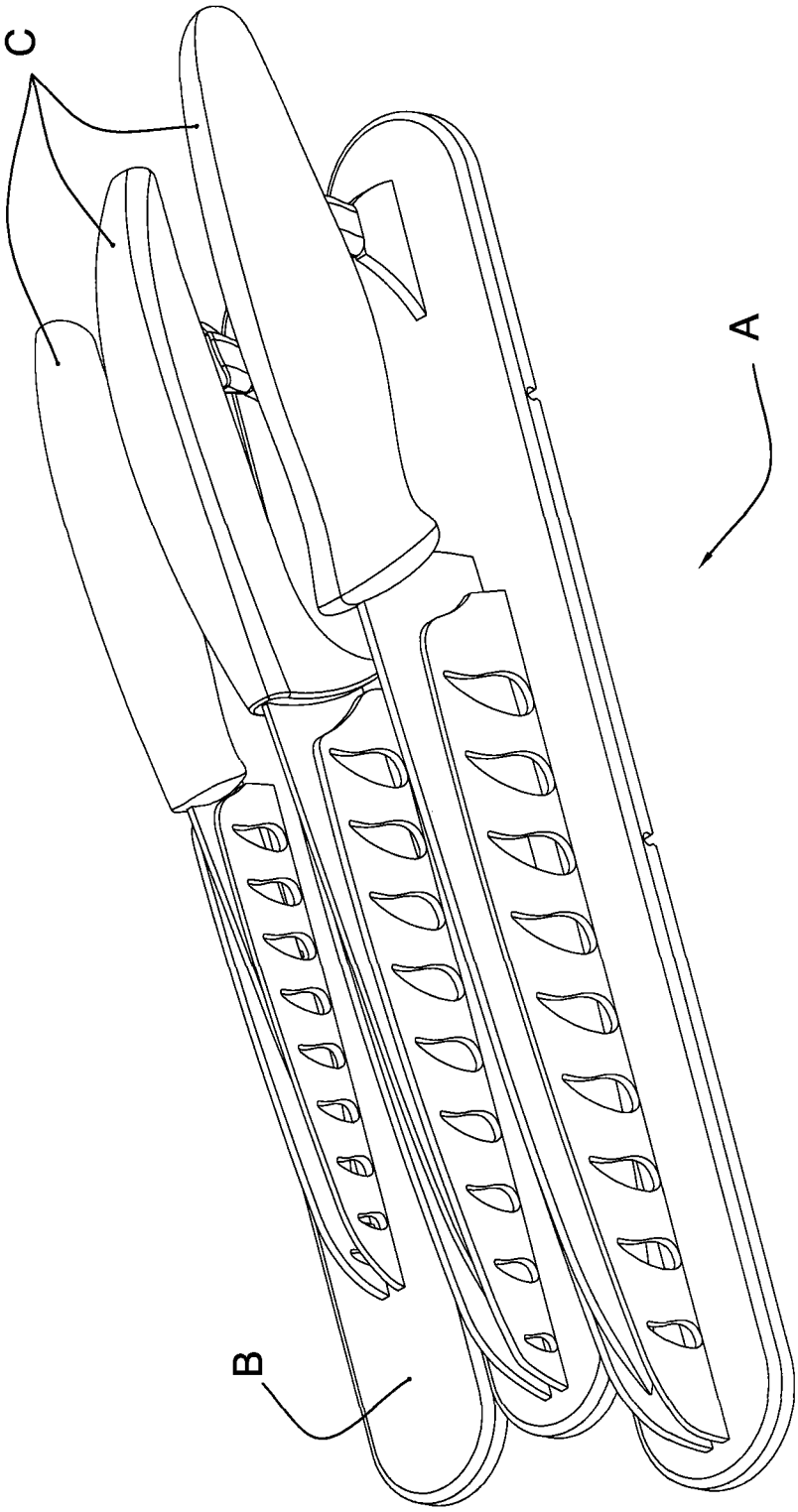

图 1

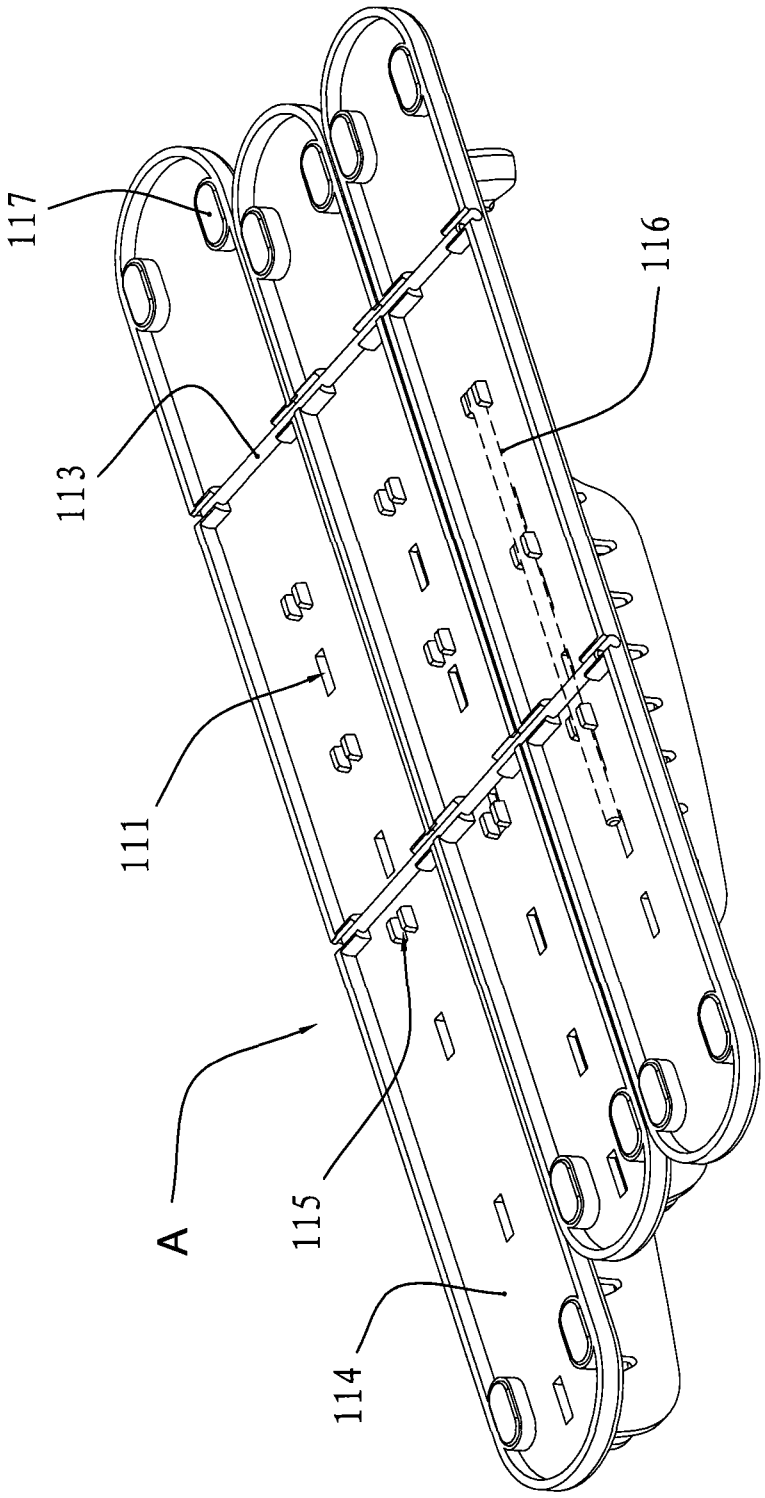

图 2

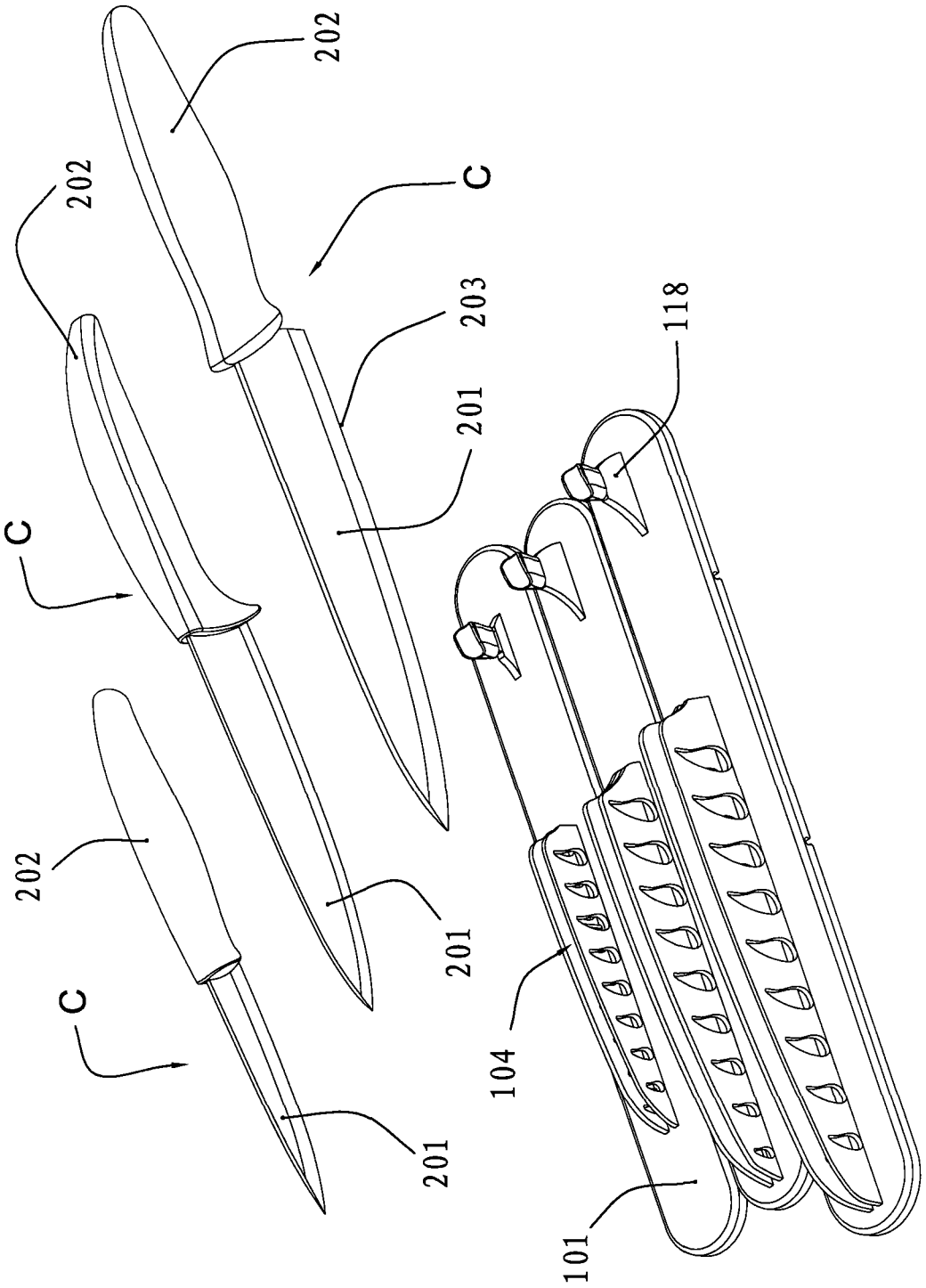

图 3

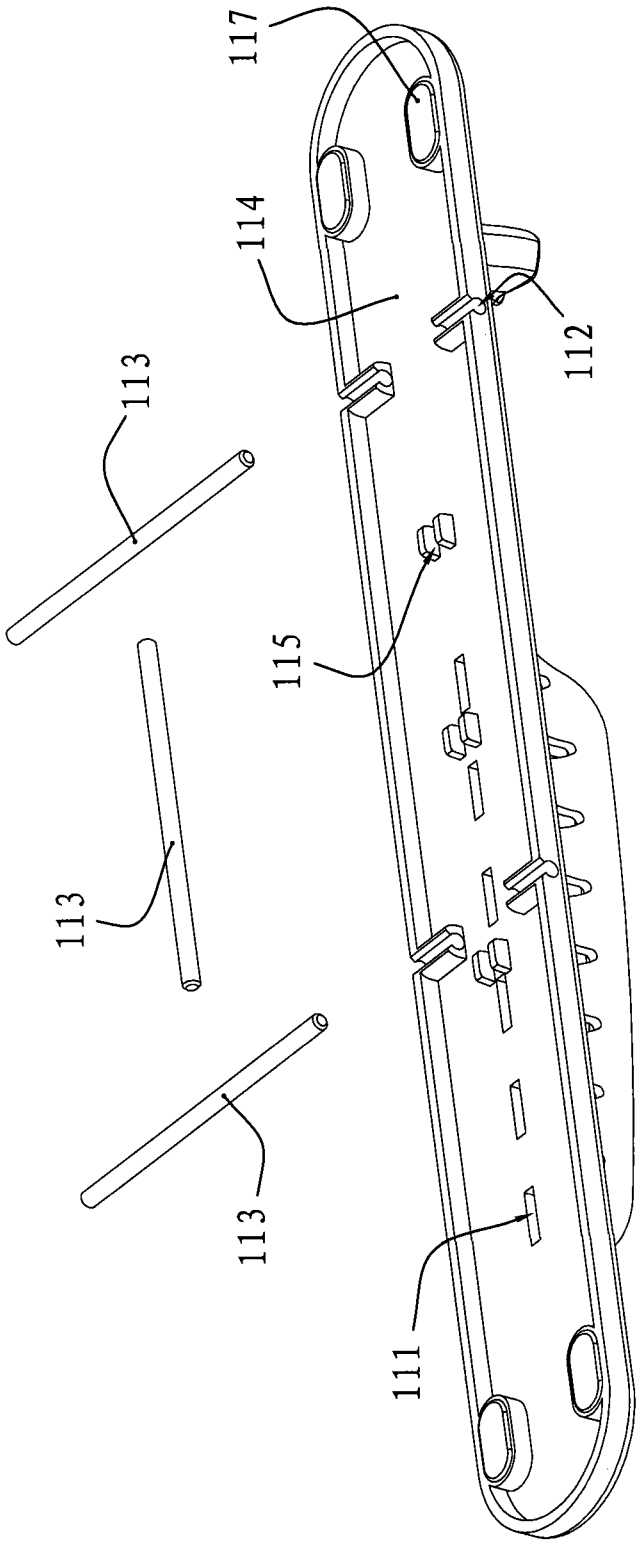

图 4

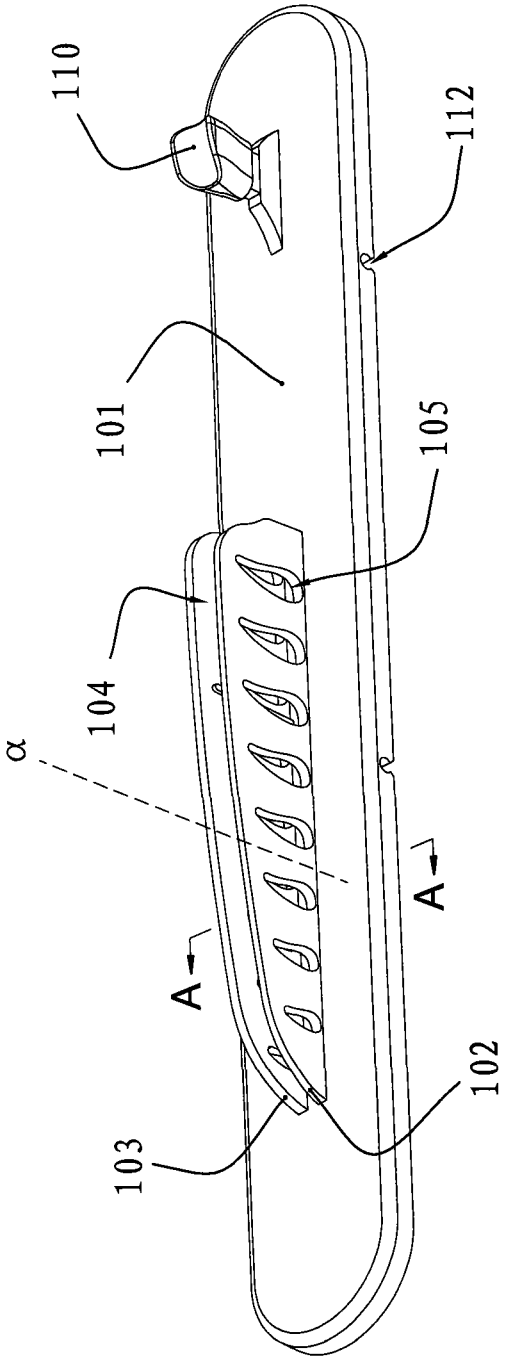

图 5

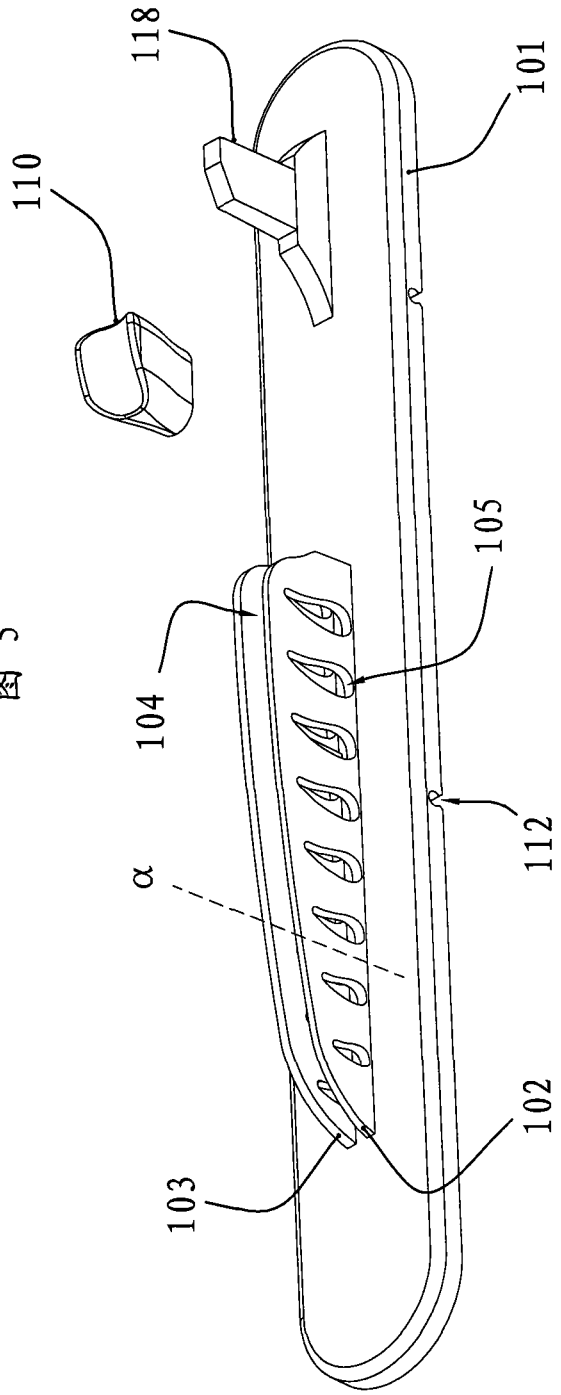

图 6

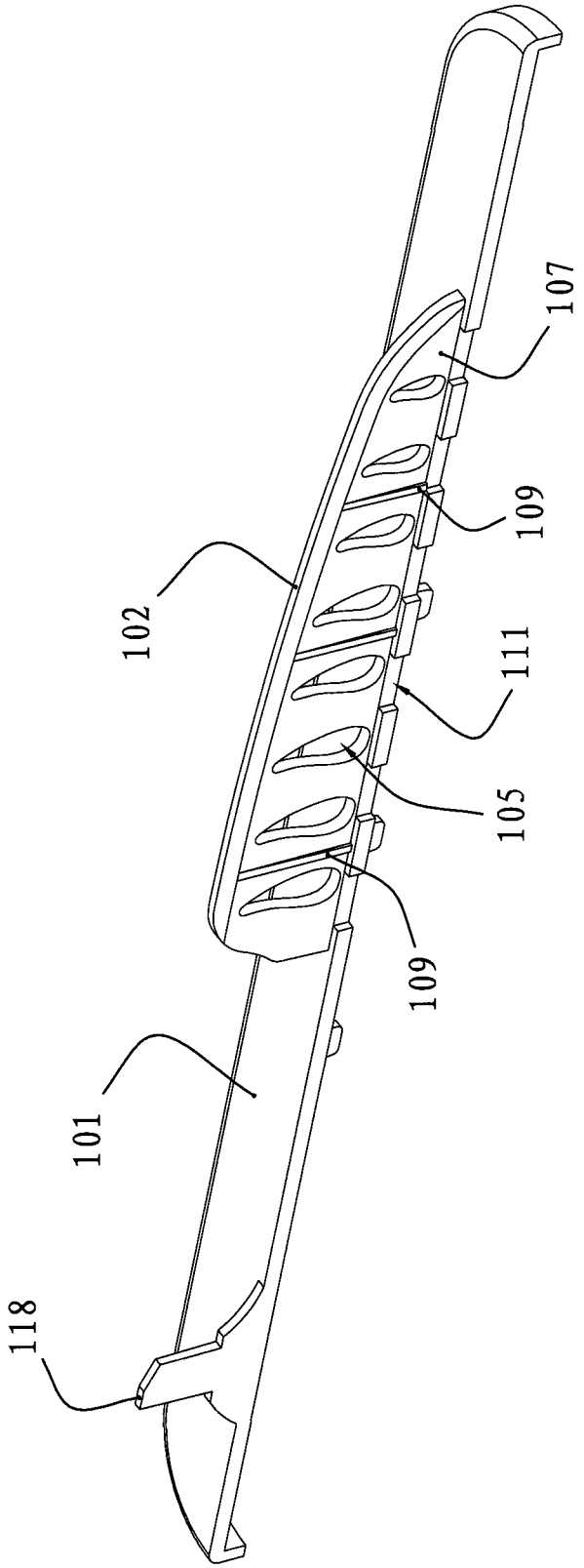

图 7

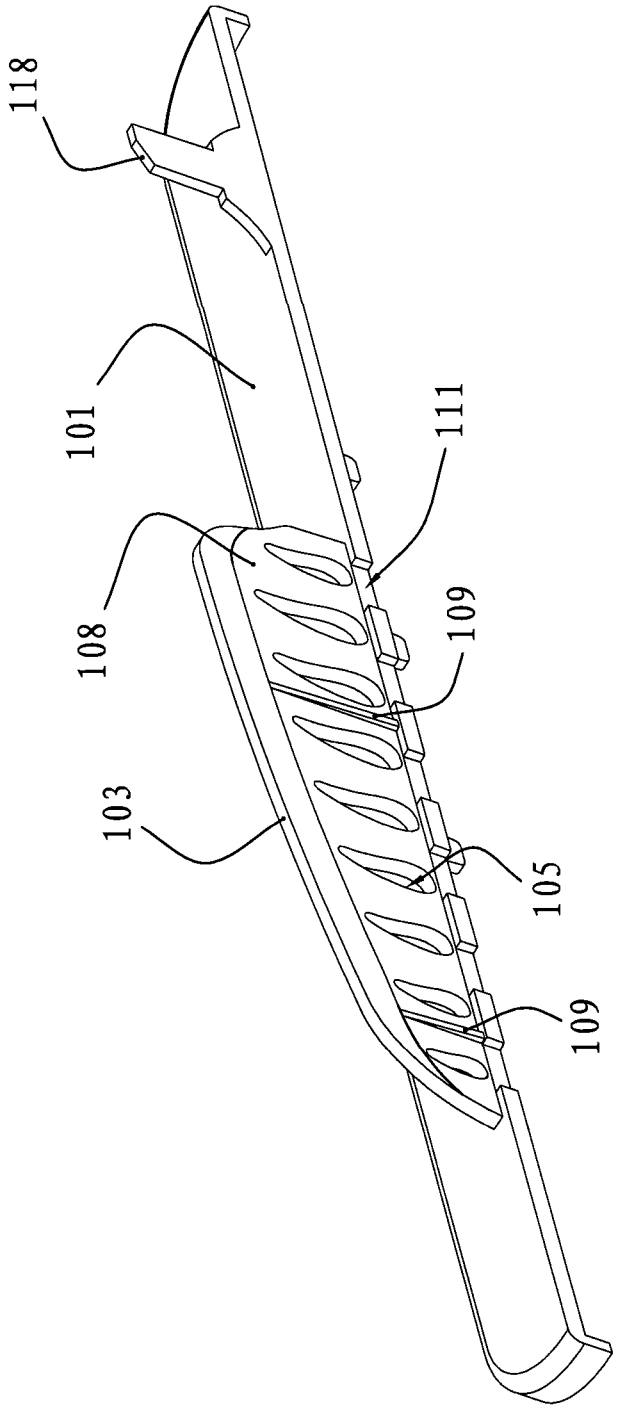

图 8

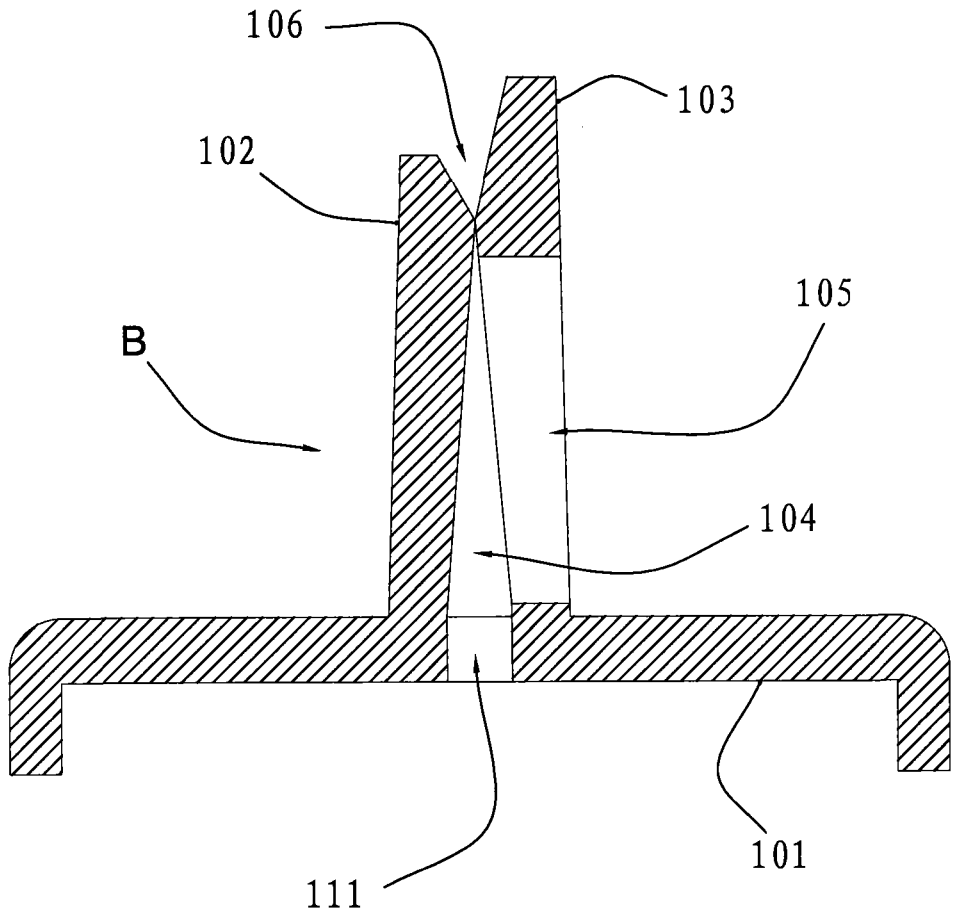

图 9