(19)中华人民共和国国家知识产权局

(12)实用新型专利

(10)授权公告号 CN 202761977 U
(45)授权公告日 2013.03.06

(21)申请号 201220474840.8

(22)申请日 2012.09.18

(73)专利权人 邯郸学院
地址 056000 河北省邯郸市学院北路 530 号

(72)发明人 韩志磊 王丽霞

(74)专利代理机构 石家庄新世纪专利商标事务所有限公司 13100
代理人 董金国

(51)Int.Cl.
A63B 21/055(2006.01)
A63B 23/12(2006.01)
A63B 23/02(2006.01)

权利要求书 1 页 说明书 1 页 附图 1 页

(54)实用新型名称

一种左右摆臂运动器械

(57)摘要

本实用新型涉及一种左右摆臂运动器械，本实用新型包括固定架、下端和固定架相铰连的U型握杆，所述的U型握杆的两个握柄和设置在固定架上的固定栓之间设置有左弹簧和右弹簧。使用本实用新型锻炼身体时，只需站在运动器械前方，双手紧握左握柄和右握柄做左右摆动，左弹簧和右弹簧产生反作用力加大U型握杆摆动阻力，这样在使用过程中可使上肢、腰部和背部肌肉得到锻炼，达到健身的目的。

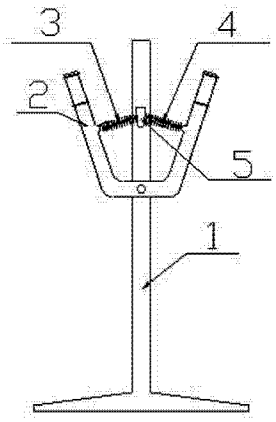

CN 202761977 U

1. 一种左右摆臂运动器械，其特征在于其包括固定架（1）、下端和固定架（1）相铰连的U型握杆（2），所述的U型握杆（2）的两个握柄和设置在固定架（1）上的固定栓（5）之间设置有左弹簧（3）和右弹簧（4）。

一种左右摆臂运动器械

技术领域

[0001] 本实用新型涉及一种左右摆臂运动器械。

背景技术

[0002] 在日常的生活和工作中，大多数人群处于久坐状态。腰部、背部会处于长期疲劳状态，工作节奏快，没有很多时间进行有效的体育锻炼，因此会造成一些劳损性腰部、背部病患问题。长此以往造成腰椎部位和脊柱部位的损害。长期得不到有效锻炼很容易发生拉伤、扭伤、体质虚弱，从而影响正常工作和生活。

实用新型内容

[0003] 本实用新型所要解决的技术问题是提供一种可使上肢、腰部和背部肌肉得到锻炼，达到健身目的摆臂运动器械。

[0004] 本实用新型采用如下技术方案：

[0005] 本实用新型包括固定架、下端和固定架相铰连的U型握杆，所述的U型握杆的两个握柄和设置在固定架上的固定栓之间设置有左弹簧和右弹簧。

[0006] 本实用新型的积极效果如下：

[0007] 使用本实用新型锻炼身体时，只需站在运动器械前方，双手紧握U型握杆做左右摆动，左弹簧和右弹簧产生反作用力加大了左握柄和右握柄的摆动阻力，这样在使用过程中可使上肢、腰部和背部肌肉得到锻炼，达到健身的目的。

附图说明

[0008] 附图1为本实用新型结构示意图。

[0009] 在附图中：1. 固定架、2. U型握杆、3. 左弹簧、4. 右弹簧、5. 固定栓。

具体实施方式

[0010] 如附图1所示，固定架1、下端和固定架1相铰连的U型握杆2，所述的U型握杆2的两个握柄和设置在固定架1上的固定栓5之间设置有左弹簧3和右弹簧4。使用本实用新型锻炼身体时，只需站在运动器械前方，双手紧握左握柄和右握柄做左右摆动，左弹簧3和右弹簧4产生反作用力加大了U型握杆2摆动阻力，这样在使用过程中可使上肢、腰部和背部肌肉得到锻炼，达到健身的目的。

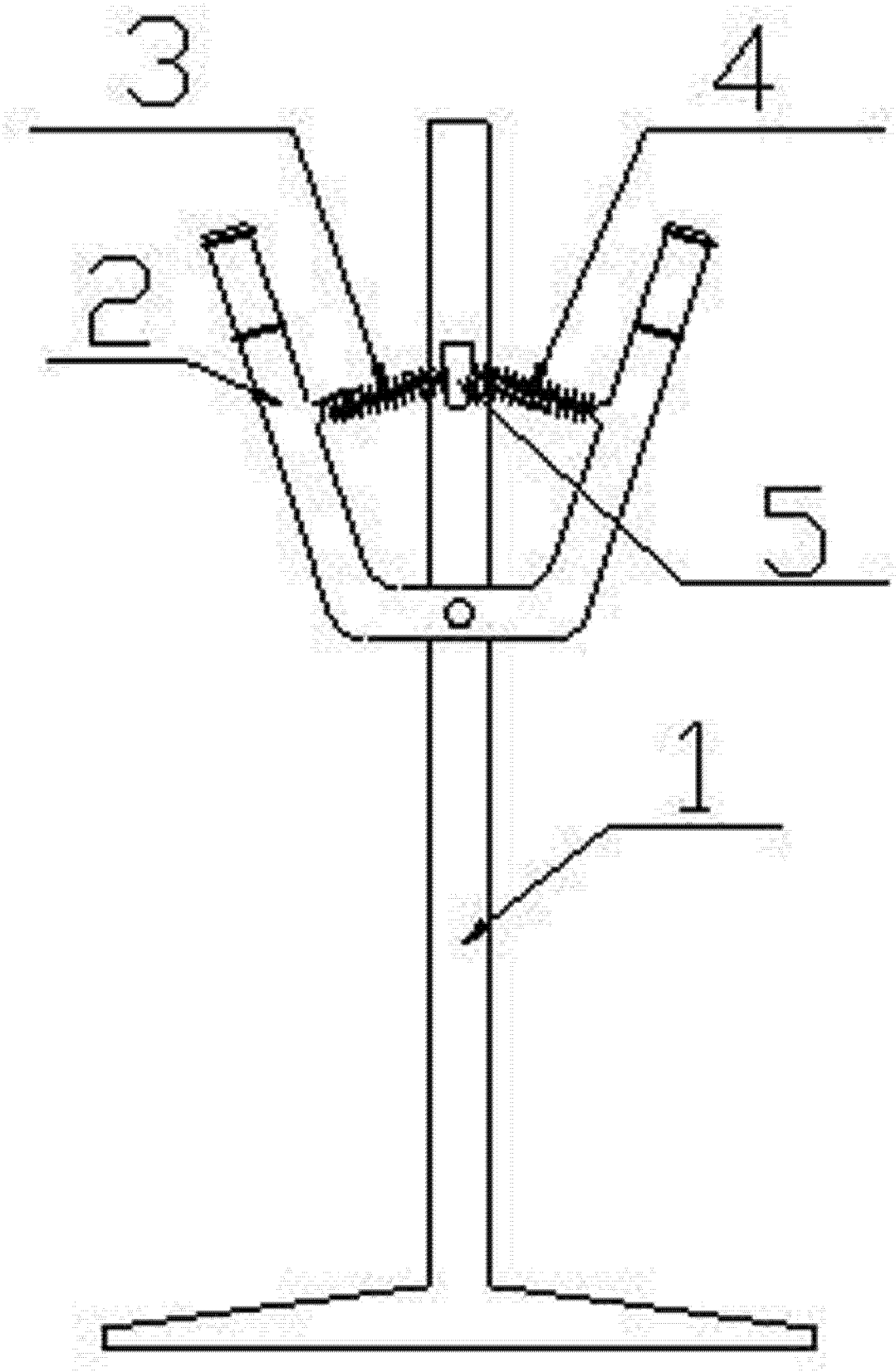

图 1