(19)中华人民共和国国家知识产权局

(12)实用新型专利

(10)授权公告号 CN 207027950 U
(45)授权公告日 2018.02.23

(21)申请号 201720893953.4

(22)申请日 2017.07.22

(73)专利权人 大连广鑫环保装备科技开发有限公司

地址 116035 辽宁省大连市甘井子区革镇堡镇后革村439号

(72)发明人 金毓涛

(51)Int.Cl.

B29B 13/10(2006.01)
B29B 17/04(2006.01)
B02C 18/18(2006.01)

权利要求书1页 说明书2页 附图1页

(54)实用新型名称

一种用于塑料摩擦的刀片

(57)摘要

本实用新型公开了一种用于塑料摩擦的刀片，其特征在于：包括安装板，所述安装板的右侧面固定安装有第一刀片，所述安装板的底部和顶部分别固定安装有第二刀片和第三刀片，所述第二刀片的刀刃部两侧均设有四个槽体，本实用新型通过在安装板的右侧面安装有第一刀片，并在安装板的底部和顶部分别安装第二刀片和第三刀片，在第二刀片的刀刃部两侧设有槽体，使槽体和刀刃部形成尖刺，这样在摩擦粉碎塑料时，第一刀片、第二刀片和第三刀片都可对塑料进行粉碎，粉碎的效果好，尖刺可刺进塑料内，使塑料更易断裂，提高工作效率。

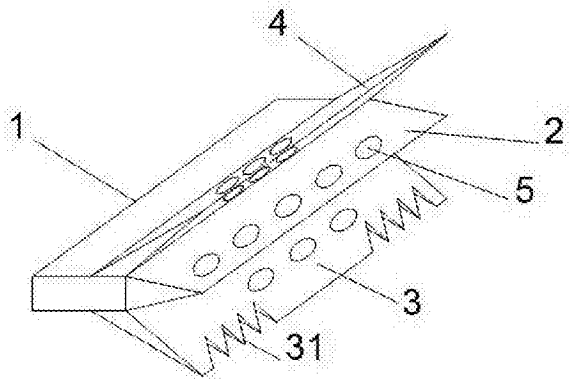

CN 207027950 U

1.一种用于塑料摩擦的刀片，其特征在于：包括安装板(1)，所述安装板(1)的右侧面固定安装有第一刀片(2)，所述安装板(1)的底部和顶部分别固定安装有第二刀片(3)和第三刀片(4)，所述第二刀片(3)的刀刃部两侧均设有四个槽体(31)。

2.根据权利要求1所述的一种用于塑料摩擦的刀片，其特征在于：所述第一刀片(2)、第二刀片(3)和第三刀片(4)上均设有散热孔(5)。

3.根据权利要求1所述的一种用于塑料摩擦的刀片，其特征在于：所述第二刀片(3)和第三刀片(4)分别与第一刀片(2)呈四十五度分布。

一种用于塑料摩擦的刀片

技术领域

[0001] 本实用新型涉及刀片技术领域，具体为一种用于塑料摩擦的刀片。

背景技术

[0002] 在塑料的摩擦粉碎时，常常会用到安装在转动辊上的粉碎刀片，但是目前的刀片粉碎的效果不好，容易使塑料不能断裂，仍然连在一起，导致工作效率下降，为此，我们提出一种用于塑料摩擦的刀片。

发明内容

[0003] 本实用新型的目的在于提供一种用于塑料摩擦的刀片，以解决上述背景技术中提出的问题。

[0004] 为实现上述目的，本实用新型提供如下技术方案：一种用于塑料摩擦的刀片，其特征在于：包括安装板，所述安装板的右侧面固定安装有第一刀片，所述安装板的底部和顶部分别固定安装有第二刀片和第三刀片，所述第二刀片的刀刃部两侧均设有四个槽体。

[0005] 优选的，所述第一刀片、第二刀片和第三刀片上均设有散热孔。

[0006] 优选的，所述第二刀片和第三刀片分别与第一刀片呈四十五度分布。

[0007] 与现有技术相比，本实用新型的有益效果是：本实用新型通过在安装板的右侧面安装有第一刀片，并在安装板的底部和顶部分别安装第二刀片和第三刀片，在第二刀片的刀刃部两侧设有槽体，使槽体和刀刃部形成尖刺，这样在摩擦粉碎塑料时，第一刀片、第二刀片和第三刀片都可对塑料进行粉碎，粉碎的效果好，尖刺可刺进塑料内，使塑料更易断裂，提高工作效率。

附图说明

[0008] 图1为本实用新型的整体示意图。

[0009] 图中：1、安装板，2、第一刀片，3、第二刀片，31、槽体，4、第三刀片，5、散热孔。

具体实施方式

[0010] 下面将结合本实用新型实施例中的附图，对本实用新型实施例中的技术方案进行清楚、完整地描述，显然，所描述的实施例仅仅是本实用新型一部分实施例，而不是全部的实施例。基于本实用新型中的实施例，本领域普通技术人员在没有做出创造性劳动前提下所获得的所有其他实施例，都属于本实用新型保护的范围。

[0011] 请参阅图1，本实用新型提供一种技术方案：一种用于塑料摩擦的刀片，包括安装板1，安装板1可安装在塑料破碎机内的转动辊上，所述安装板1的右侧面固定安装有第一刀片2，所述安装板1的底部和顶部分别固定安装有第二刀片3和第三刀片4，所述第二刀片3的刀刃部两侧均设有四个槽体31，槽体31和第二刀片3的刀刃部形成尖刺，这样在摩擦粉碎塑料时，尖刺可刺进塑料内，使塑料更易断裂，提高工作效率。

[0012] 具体而言，所述第一刀片2、第二刀片3和第三刀片4上均设有散热孔5，能有效的散去第一刀片2、第二刀片3和第三刀片4摩擦粉碎塑料时产生的热量。

[0013] 具体而言，所述第二刀片3和第三刀片4分别与第一刀片2呈四十五度分布，转动的转动辊能使第二刀片3、第一刀片2和第三刀片4依次对塑料进行切割。

[0014] 工作原理：进行塑料摩擦粉碎时，将安装板1安装在塑料破碎机内的转动辊上，并且使转动时第二刀片3的刀刃部首先切割到塑料，尖刺刺进塑料内，使塑料更易断裂，由于转动辊转动，然后第一刀片2和第三刀片4依次对塑料进行粉碎切割，提高工作效率。

[0015] 尽管已经示出和描述了本实用新型的实施例，对于本领域的普通技术人员而言，可以理解在不脱离本实用新型的原理和精神的情况下可以对这些实施例进行多种变化、修改、替换和变型，本实用新型的范围由所附权利要求及其等同物限定。

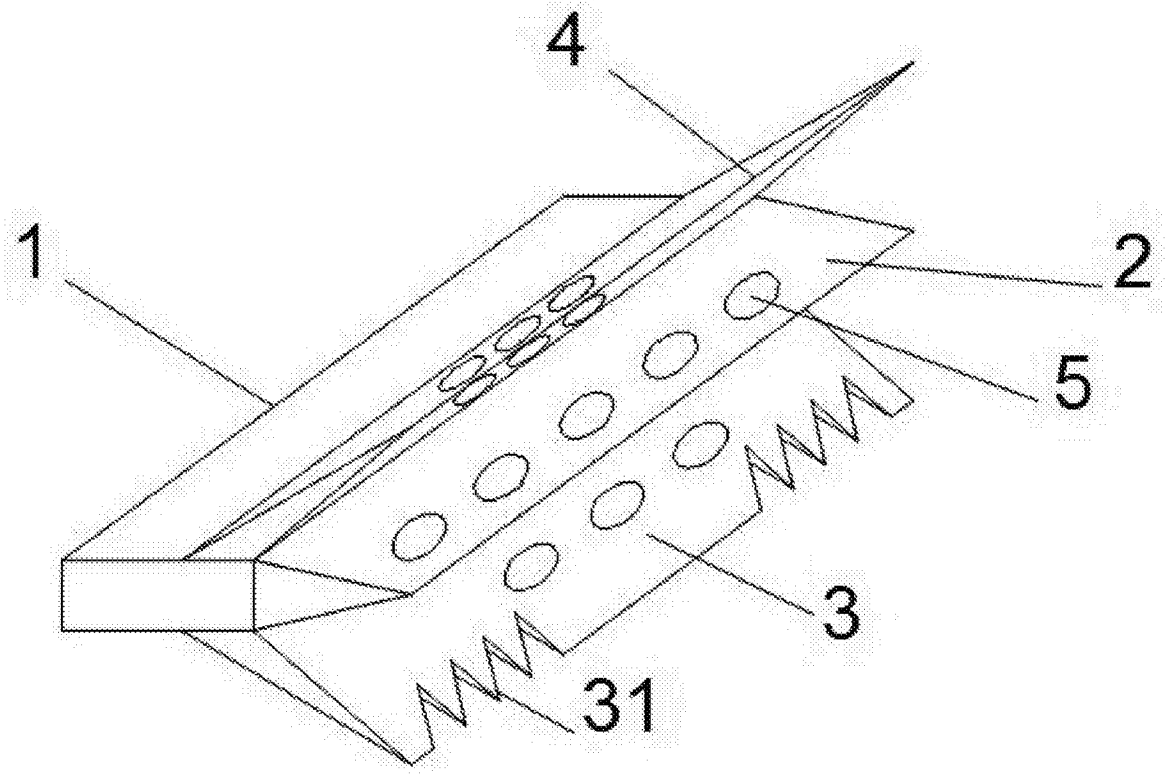

图1