(19)国家知识产权局

(12)实用新型专利

(10)授权公告号 CN 222060616 U
(45)授权公告日 2024.11.26

(21)申请号 202420709795.2

(22)申请日 2024.04.08

(73)专利权人 大连迦勒木业有限公司
地址 116600 辽宁省大连市保税区亮甲店工业园72号

(72)发明人 李洪亮 王占军 张鸿浩

(74)专利代理机构 北京阿丹知识产权代理事务所(普通合伙) 16267
专利代理师 黄金菊

(51)Int.Cl.
B27G 3/00(2006.01)
B27C 5/02(2006.01)

权利要求书1页 说明书4页 附图4页

(54)实用新型名称

一种用于刨花板加工的吸屑除杂设备

(57)摘要

本实用新型公开了一种用于刨花板加工的吸屑除杂设备,涉及刨花板加工设备技术领域。本实用新型包括箱体、吸屑除杂组件和移动组件,箱体的前侧壁上设置有控制器,箱体的右侧壁上设置有出料口,箱体的后侧壁上设置有吸屑除杂组件,箱体的下侧壁上设置有移动组件;吸屑除杂组件中的固定壳的右侧壁与箱体的后侧壁连接,固定壳的左侧壁上设置有集屑盒;移动组件中的底板的左右侧壁上均设置有滚轮。本实用新型通过设置吸屑除杂组件,其集尘罩通过第一电控伸缩柱移动,方便集尘罩移动的同时提高了吸屑的效率,通过设置移动组件,控制器控制移动组件,方便移动,且其设置有第二电控伸缩柱,方便调整设备高度。

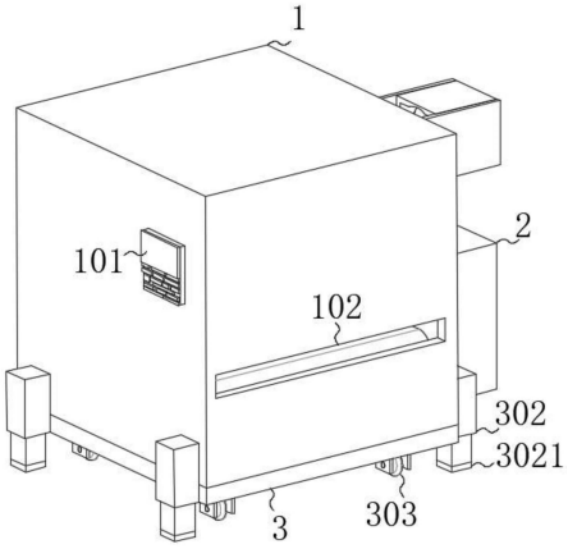

CN 222060616 U

1.一种用于刨花板加工的吸屑除杂设备,包括箱体(1)、吸屑除杂组件(2)和移动组件(3),所述箱体(1)的前侧壁上设置有控制器(101),所述箱体(1)的右侧壁上设置有出料口(102),其特征在于:所述箱体(1)的后侧壁上设置有吸屑除杂组件(2),所述箱体(1)的下侧壁上设置有移动组件(3);

所述吸屑除杂组件(2)中的固定壳(201)的右侧壁与箱体(1)的后侧壁连接,所述固定壳(201)的左侧壁上设置有集屑盒(202);

所述移动组件(3)中的底板(301)的左右侧壁上均设置有滚轮(303),所述底板(301)的外侧壁上设置有第二电控伸缩柱(302)。

2.根据权利要求1所述的一种用于刨花板加工的吸屑除杂设备,其特征在于:所述吸屑除杂组件(2)中的集屑盒(202)的左侧壁上安装有把手(2021),所述集屑盒(202)的上侧壁上设置有吸屑管(204)。

3.根据权利要求1所述的一种用于刨花板加工的吸屑除杂设备,其特征在于:所述吸屑除杂组件(2)中的气泵(203)的外侧壁上设置有固定架(2031),所述固定架(2031)通过固定螺钉(20311)与箱体(1)连接,所述气泵(203)通过固定架(2031)与箱体(1)连接。

4.根据权利要求1所述的一种用于刨花板加工的吸屑除杂设备,其特征在于:所述吸屑除杂组件(2)中的吸屑管(204)的下侧壁与集尘罩(205)的上侧壁连接,所述集尘罩(205)的外侧壁与第一电控伸缩柱(104)的内侧壁连接。

5.根据权利要求1所述的一种用于刨花板加工的吸屑除杂设备,其特征在于:所述吸屑除杂组件(2)中的固定壳(201)呈内部镂空的结构设置,所述固定壳(201)与集屑盒(202)插接。

6.根据权利要求1所述的一种用于刨花板加工的吸屑除杂设备,其特征在于:所述移动组件(3)中的底板(301)的下侧壁与轮架(3031)的上侧壁连接,所述底板(301)通过轮架(3031)与滚轮(303)连接。

7.根据权利要求1所述的一种用于刨花板加工的吸屑除杂设备,其特征在于:所述移动组件(3)中的第二电控伸缩柱(302)的下侧壁上设置有橡胶垫块(3021),所述第二电控伸缩柱(302)共设置有四个,四个所述第二电控伸缩柱(302)之间呈相互对称设置。

8.根据权利要求1所述的一种用于刨花板加工的吸屑除杂设备,其特征在于:所述箱体(1)的上侧壁上设置有第一电控伸缩柱(104),所述箱体(1)的内侧壁上设置有传送带(105),所述箱体(1)的左侧壁上设置有进料口(103)。

一种用于刨花板加工的吸屑除杂设备

技术领域

[0001] 本实用新型属于刨花板加工设备技术领域,特别是涉及一种用于刨花板加工的吸屑除杂设备。

背景技术

[0002] 刨花板也叫颗粒板,其材料主要为各种枝芽、小径木、速生木材、木屑等因此其材料便宜,经济性高,且经过干燥,拌以胶料、硬化剂、防水剂等,在一定的温度压力下压制成的人造板,制作工艺简单,方便制作,但是在制作过程中,会产生大量的碎屑杂质,不便清理。

[0003] 现有文献CN211917114U-一种刨花板加工用吸屑除杂装置,包括连接板,连接板顶部的左右两侧均固定连接有连接杆,两个连接杆的顶端活动连接有活动板,活动板内部的左右两侧均固定连接有套管,两个套管的内表面与连接杆活动连接,两个连接杆相离的一侧均固定连接有电动推杆,两个电动推杆的顶端与活动板固定连接,活动板的顶部和底部均固定连接有支撑板,两个支撑板的内部均活动连接有传动轮,两个传动轮的外表面活动连接有传动带,顶部传动轮的背面固定连接有电机,该刨花板加工用吸屑除杂装置,可自动吸屑除杂,方便清理,减少工作劳动量,但它在实际使用中仍存在以下弊端:

[0004] 1、上述的吸屑除杂装置,其连接板顶部的左右两侧均固定连接有连接杆,连接杆的顶端活动连接有活动板,连接杆相离的一侧均固定连接有电动推杆,通过电推动杆带动连接杆运动,从而调节集尘罩位置,但是,电推动杆只能使集尘罩上下移动,因此所需集尘罩较大,导致吸屑电机吸屑效率变低;

[0005] 2、上述的吸屑除杂装置,其通过电控推杆控制连接杆移动,且连接杆又与套管活动连接,套管与活动板固定连接,从而使活动板移动,但是设备呈固定高度设置,对于不同身高差异较大的操作人员使用起来操作不便,且设备移动不便。

[0006] 因此,现有的用于刨花板加工的吸屑除杂设备,无法满足实际使用中的需求,所以市面上迫切需要能改进的技术,以解决上述问题。

实用新型内容

[0007] 本实用新型的目的在于提供一种用于刨花板加工的吸屑除杂设备,通过设置吸屑除杂组件,其集尘罩通过第一电控伸缩柱移动,方便集尘罩移动的同时提高了吸屑的效率,通过设置移动组件,控制器控制移动组件,方便移动,且其设置有第二电控伸缩柱,方便调整设备高度。

[0008] 为解决上述技术问题,本实用新型是通过以下技术方案实现的:

[0009] 本实用新型为一种用于刨花板加工的吸屑除杂设备,包括箱体、吸屑除杂组件和移动组件,箱体的前侧壁上设置有控制器,箱体的右侧壁上设置有出料口,箱体的后侧壁上设置有吸屑除杂组件,箱体的下侧壁上设置有移动组件;吸屑除杂组件中的固定壳的右侧壁与箱体的后侧壁连接,固定壳的左侧壁上设置有集屑盒;移动组件中的底板的左右侧壁

上均设置有滚轮,底板的外侧壁上设置有第二电控伸缩柱。

[0010] 进一步地,吸屑除杂组件中的集屑盒的左侧壁上安装有把手,集屑盒的上侧壁上设置有吸屑管。

[0011] 进一步地,吸屑除杂组件中的气泵的外侧壁上设置有固定架,固定架通过固定螺钉与箱体连接,气泵通过固定架与箱体连接。

[0012] 进一步地,吸屑除杂组件中的吸屑管的下侧壁与集尘罩的上侧壁连接,集尘罩的外侧壁与第一电控伸缩柱的内侧壁连接。

[0013] 进一步地,吸屑除杂组件中的固定壳呈内部镂空的结构设置,固定壳与集屑盒插接。

[0014] 进一步地,移动组件中的底板的下侧壁与轮架的上侧壁连接,底板通过轮架与滚轮连接。

[0015] 进一步地,移动组件中的第二电控伸缩柱的下侧壁上设置有橡胶垫块,第二电控伸缩柱共设置有四个,四个第二电控伸缩柱之间呈相互对称设置。

[0016] 进一步地,箱体的上侧壁上设置有第一电控伸缩柱,箱体的内侧壁上设置有传送带,箱体的左侧壁上设置有进料口。

[0017] 本实用新型具有以下有益效果:

[0018] 1、本实用新型通过设置吸屑除杂组件,控制器控制吸屑除杂组件中的气泵对吸屑管抽空,同时,第一电控伸缩柱受控制器控制在箱体顶板上移动,且第一电控伸缩柱作伸缩运动,带动集尘罩移动,提高集尘罩的吸屑效率,解决了上述的吸屑除杂装置,其连接板顶部的左右两侧均固定连接有连接杆,连接杆的顶端活动连接有活动板,连接杆相离的一侧均固定连接有电动推杆,通过电推动杆带动连接杆运动,从而调节集尘罩位置,但是,电推动杆只能使集尘罩上下移动,因此所需集尘罩较大,导致吸屑电机吸屑效率变低的问题。

[0019] 2、本实用新型通过设置移动组件,移动组件中的第二电控伸缩柱受控制器控制可以作伸缩运动,从而调整设备的高度,适合操作人员操作,同时,第二电控伸缩柱上设置有橡胶垫块,橡胶块接触地面使设备稳定性更好,且移动组件中的底板的下侧壁上设置有滚轮,方便设备移动,解决了上述的吸屑除杂装置,其通过电控推杆控制连接杆移动,且连接杆又与套管活动连接,套管与活动板固定连接,从而使活动板移动,但是设备呈固定高度设置,对于不同身高差异较大的操作人员使用起来操作不便,且设备移动不便的问题。

附图说明

[0020] 为了更清楚地说明本实用新型实施例的技术方案,下面将对实施例描述所需要使用的附图作简单地介绍,显而易见地,下面描述中的附图仅仅是本实用新型的一些实施例,对于本领域普通技术人员来讲,在不付出创造性劳动的前提下,还可以根据这些附图获得其他的附图。

[0021] 图1为一种用于刨花板加工的吸屑除杂设备的结构示意图;

[0022] 图2为一种用于刨花板加工的吸屑除杂设备剖视图一;

[0023] 图3为一种用于刨花板加工的吸屑除杂设备剖视图二;

[0024] 图4为吸屑除杂组件的结构分解图;

[0025] 图5为移动组件的结构分解图。

[0026] 附图中,各标号所代表的部件列表如下:

[0027] 1、箱体;101、控制器;102、出料口;103、进料口;104、第一电控伸缩柱;105、传送带;2、吸屑除杂组件;201、固定壳;202、集屑盒;2021、把手;203、气泵;2031、固定架;20311、固定螺钉;204、吸屑管;205、集尘罩;3、移动组件;301、底板;302、第二电控伸缩柱;3021、橡胶垫块;303、滚轮;3031、轮架。

具体实施方式

[0028] 下面将结合本实用新型实施例中的附图,对本实用新型实施例中的技术方案进行清楚、完整地描述。

[0029] 请参阅图1、图2和图3所示,本实用新型为一种用于刨花板加工的吸屑除杂设备,包括箱体1和吸屑除杂组件2,箱体1的前侧壁上设置有控制器101,箱体1的右侧壁上设置有出料口102,箱体1的后侧壁上设置有吸屑除杂组件2;

[0030] 吸屑除杂组件2中的固定壳201的右侧壁与箱体1的后侧壁连接,固定壳201的左侧壁上设置有集屑盒202,固定壳201上侧壁上开设的通口与吸屑管204连接;

[0031] 吸屑除杂组件2中的集屑盒202的左侧壁上安装有把手2021,集屑盒202的上侧壁上设置有吸屑管204,方便集屑盒202收集碎屑的同时方便其更换;

[0032] 吸屑除杂组件2中的气泵203的外侧壁上设置有固定架2031,固定架2031通过固定螺钉20311与箱体1连接,气泵203通过固定架2031与箱体1连接,方便气泵203的安装与拆卸;

[0033] 吸屑除杂组件2中的吸屑管204的下侧壁与集尘罩205的上侧壁连接,集尘罩205的外侧壁与第一电控伸缩柱104的内侧壁连接,第一电控伸缩柱104带动集尘罩205移动;

[0034] 吸屑除杂组件2中的固定壳201呈内部镂空的结构设置,固定壳201与集屑盒202插接,方便集屑盒202安装更换;

[0035] 上述设置使用时,控制器101控制吸屑除杂组件2中的气泵203对吸屑管204抽空,同时,第一电控伸缩柱104受控制器101控制在箱体1顶板上移动,且第一电控伸缩柱104作伸缩运动,带动集尘罩205移动,提高集尘罩205的吸屑效率,集尘罩205将吸收的碎屑通过吸屑管204收集到集屑盒202中,当集屑盒202收集满后,通过把手2021更换集屑盒202,方便碎屑收集。

[0036] 其中如图2和图4所示,箱体1的上侧壁上设置有第一电控伸缩柱104,箱体1的内侧壁上设置有传送带105,箱体1的左侧壁上设置有进料口103,第一电控伸缩柱104与控制器101电性连接;

[0037] 箱体1的下侧壁上设置有移动组件3,移动组件3中的底板301的左右侧壁上均设置有滚轮303,底板301的外侧壁上设置有第二电控伸缩柱302,方便箱体1移动;

[0038] 移动组件3中的底板301的下侧壁与轮架3031的上侧壁连接,底板301通过轮架3031与滚轮303连接;

[0039] 移动组件3中的第二电控伸缩柱302的下侧壁上设置有橡胶垫块3021,第二电控伸缩柱302共设置有四个,四个第二电控伸缩柱302之间呈相互对称设置,控制器101与第二电控伸缩柱302电性连接;

[0040] 上述设置在使用时,控制器101控制移动组件3中的第二电控伸缩柱302作伸缩运

动,从而调整箱体1的高度,适合操作人员操作,当设备需要移动时,第二电控伸缩柱302缩回,此时滚轮303接触地面,使箱体1更好的移动,第二电控伸缩柱302上设置有橡胶垫块3021,当设备无需移动时,橡胶垫块3021接触地面使设备稳定性更好。

[0041] 以上仅为本实用新型的优选实施例,并不限制本实用新型,任何对前述各实施例所记载的技术方案进行修改,对其中部分技术特征进行等同替换,所作的任何修改、等同替换、改进,均属于在本实用新型的保护范围。

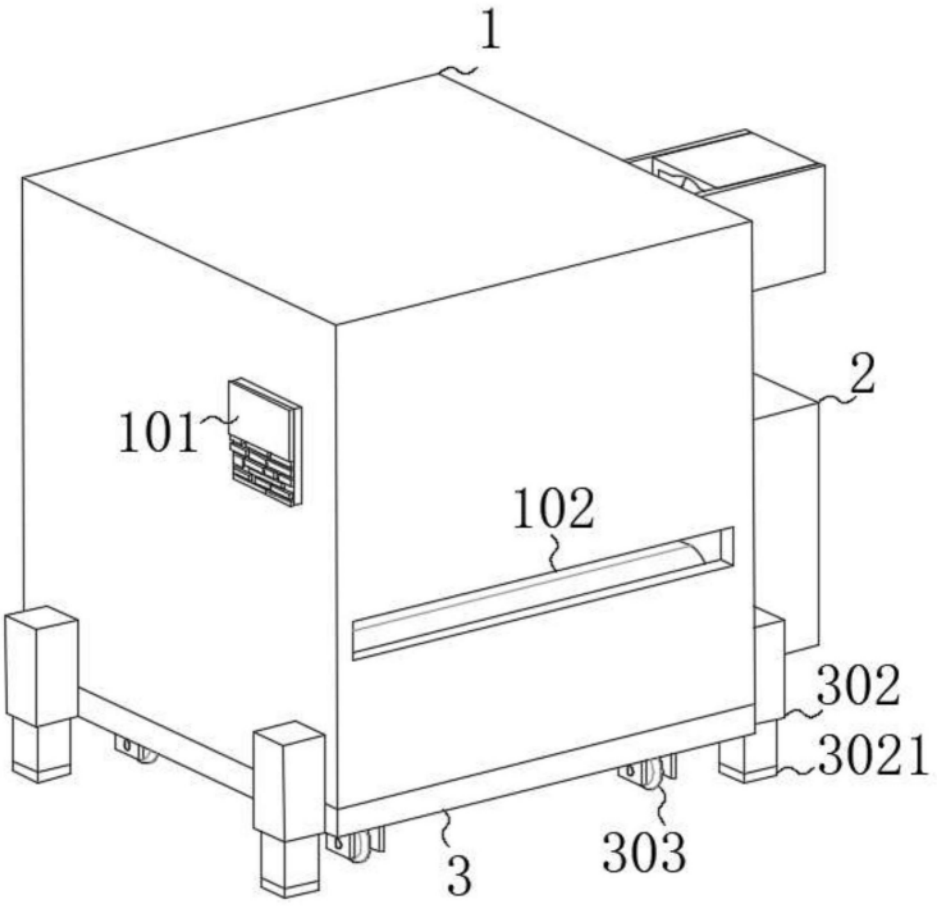

图1

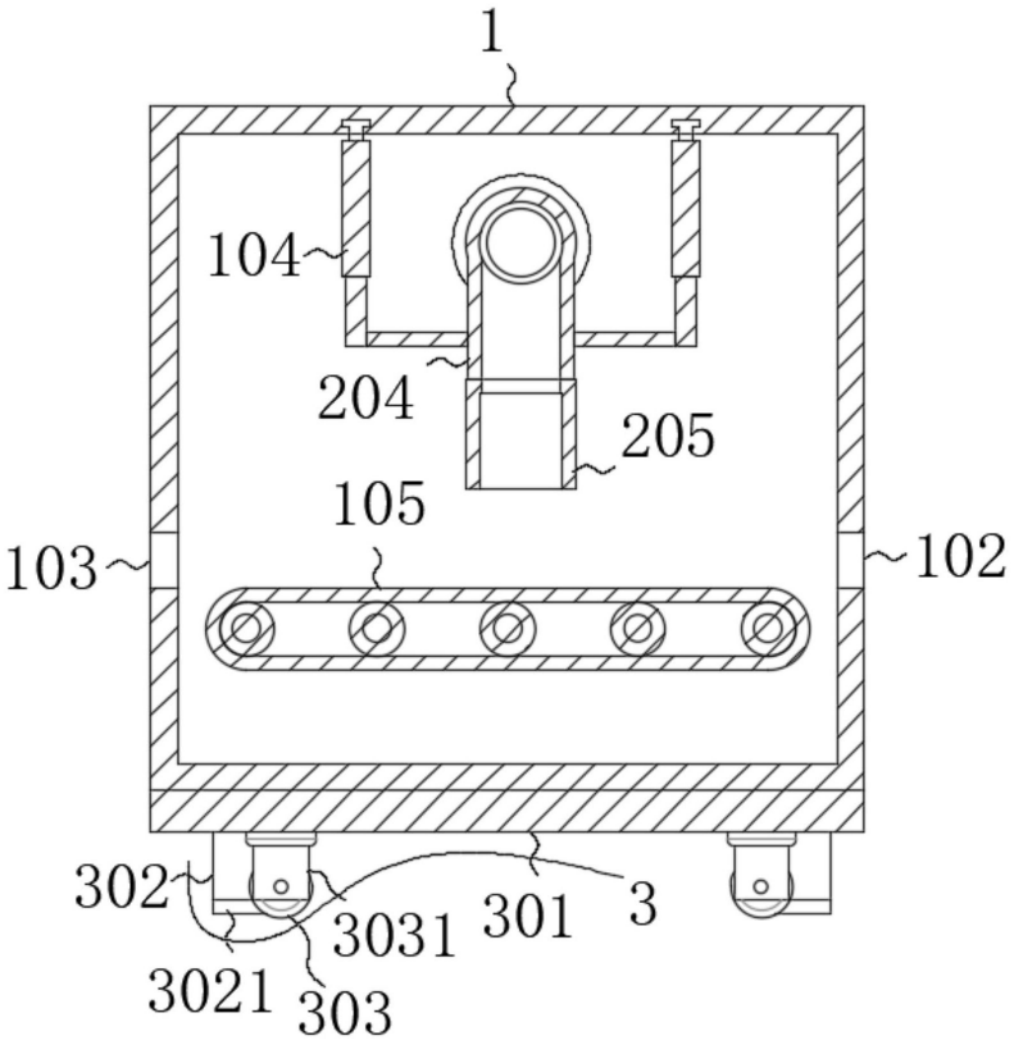

图2

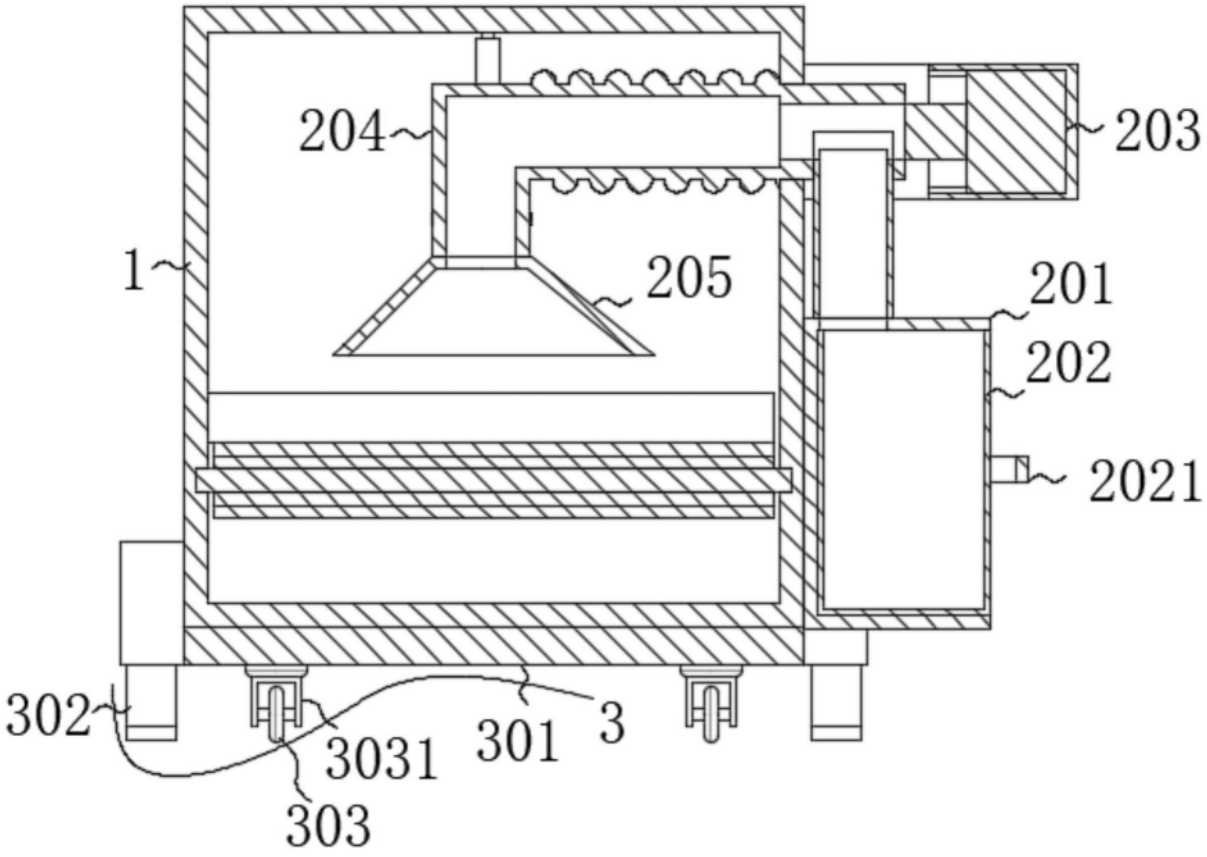
204
203
1
205
201
202
2021
302
3031
301
3
303

图3

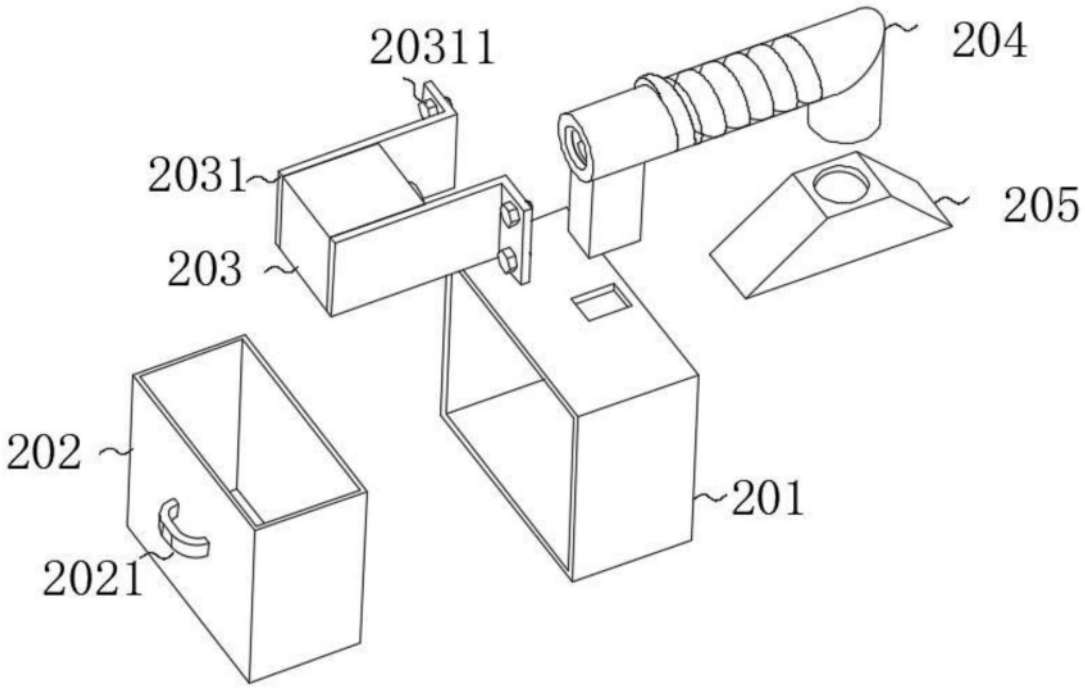
20311
204
2031
205
203
202
201
2021

图4

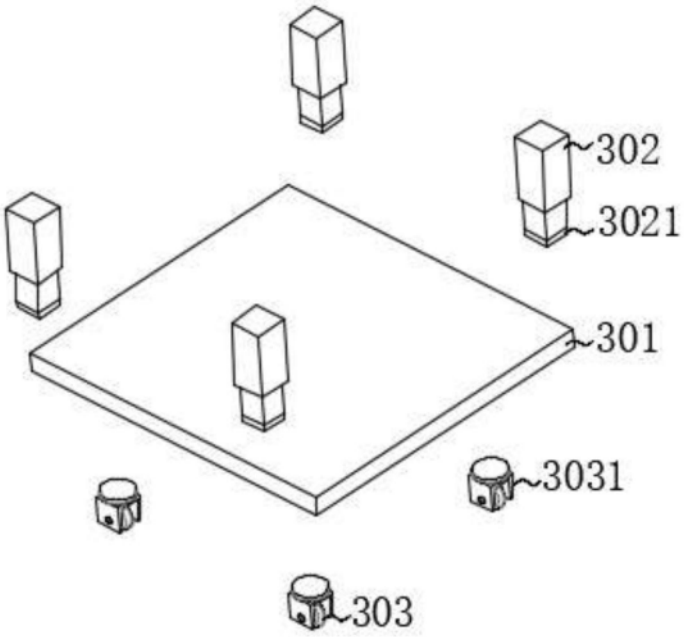

图5