(19)国家知识产权局

(12)实用新型专利

(10)授权公告号 CN 222217623 U
(45)授权公告日 2024.12.24

(21)申请号 202420566849.4

(22)申请日 2024.03.22

(73)专利权人 浙江强伟五金有限公司
地址 311200 浙江省杭州市萧山区新街街道新塘头村

(72)发明人 郭成贤 况继文 梁德生 陈学志

(74)专利代理机构 浙江千克知识产权代理有限公司 33246
专利代理师 黎双华

(51)Int.Cl.
A47H 1/02(2006.01)
A47H 1/142(2006.01)

权利要求书1页 说明书3页 附图4页

(54)实用新型名称

一种门帘杆

(57)摘要

一种门帘杆,本门帘杆的两端分别与墙体、门体连接,使得门帘杆可以随着门体开合而进行摆动,从而使得门帘随着门体进行摆动,防止门体开合过程中,门帘杆上的门帘与门体发生干涉,为便于将本门帘杆分别与墙体、门体连接,本门帘杆包括窗帘杆、墙体支架、门体支架,墙体支架安装在墙体上,门体支架安装在门体上,窗帘杆的两端分别转动安装在墙体支架、门体支架上,便于窗帘杆相对墙体支架、门体支架进行转动,使得窗帘杆、门体保持平行状态,从而防止门体开合过程中,门帘杆上的门帘与门体发生干涉。

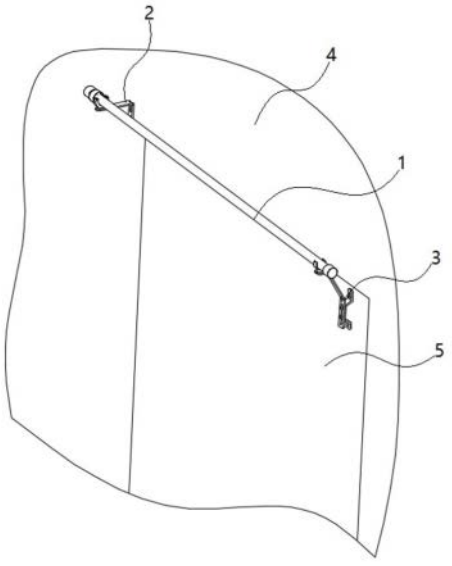

CN 222217623 U

1.一种门帘杆,所述门帘杆分别与墙体、门体连接,其特征在于,包括窗帘杆(1)和安装在墙体上的墙体支架(2)、安装在门体上的门体支架(3),窗帘杆(1)的两端分别转动安装在墙体支架(2)、门体支架(3)上。

2.根据权利要求1所述的一种门帘杆,其特征在于,所述门体支架(3)包括支撑架组件和门体转动座(3-1),窗帘杆(1)通过门体转动座(3-1)转动安装在支撑架组件上。

3.根据权利要求2所述的一种门帘杆,其特征在于,所述门体转动座(3-1)内设有扣合槽(3-2),窗帘杆(1)可滑动式安装在扣合槽(3-2)内。

4.根据权利要求2所述的一种门帘杆,其特征在于,门体转动座(3-1)的下端设有转动段(3-3),门体转动座(3-1)通过转动段(3-3)转动安装在支撑架组件上。

5.根据权利要求2所述的一种门帘杆,其特征在于,所述支撑架组件包括窗帘杆架杆(3-4)和安装在窗帘杆架杆(3-4)上的门体架杆(3-5),门体架杆(3-5)与门体连接。

6.根据权利要求5所述的一种门帘杆,其特征在于,所述窗帘杆架杆(3-4)上设有调节腰型孔(3-6),门体架杆(3-5)通过调节腰型孔(3-6)与窗帘杆架杆(3-4)连接。

7.根据权利要求6所述的一种门帘杆,其特征在于,所述窗帘杆架杆(3-4)包括倾斜段(3-7)和连接在倾斜段(3-7)两端的水平段(3-8)、竖直段(3-9),调节腰型孔(3-6)布设在竖直段(3-9)上。

8.根据权利要求1所述的一种门帘杆,其特征在于,所述墙体支架(2)内设有固定槽(2-1),窗帘杆(1)固定装配在固定槽(2-1)内。

9.根据权利要求8所述的一种门帘杆,其特征在于,固定槽(2-1)内设有橡胶条(2-2),窗帘杆(1)通过橡胶条(2-2)固定装配在固定槽(2-1)内。

10.根据权利要求8所述的一种门帘杆,其特征在于,所述墙体支架(2)包括墙体支撑架(2-3)和转动安装在墙体支撑架(2-3)上的墙体转动座(2-4),固定槽(2-1)布设在墙体转动座(2-4)内。

一种门帘杆

技术领域

[0001] 本实用新型属于窗帘技术领域,具体涉及一种门帘杆。

背景技术

[0002] 门帘是指挂在门上的帘子,可以用于对门体进行遮挡,用于对门体提供一定的防护或者增加透明门体隐私性的作用;目前市面上的门帘大多为固定式的结构,即将门帘固定在门体上方的墙体上,容易使得门体与门帘发生干涉,影响门体开关,给用户带来了一定的不便。

发明内容

[0003] 针对以上不足,本实用新型所要解决的技术问题是提供一种门帘杆,本门帘杆可以随门体开关,提高用户的使用便利性。

[0004] 为解决以上技术问题,本实用新型采用的技术方案是,

[0005] 一种门帘杆,所述门帘杆分别与墙体、门体连接,包括窗帘杆和安装在墙体上的墙体支架、安装在门体上的门体支架,窗帘杆的两端分别转动安装在墙体支架、门体支架上。

[0006] 作为本实用新型的一种优选方案,所述门体支架包括支撑架组件和门体转动座,窗帘杆通过门体转动座转动安装在支撑架组件上。

[0007] 作为本实用新型的一种优选方案,所述门体转动座内设有扣合槽,窗帘杆可滑动式安装在扣合槽内。

[0008] 作为本实用新型的一种优选方案,门体转动座的下端设有转动段,门体转动座通过转动段转动安装在支撑架组件上。

[0009] 作为本实用新型的一种优选方案,所述支撑架组件包括窗帘杆架杆和安装在窗帘杆架杆上的门体架杆,门体架杆与门体连接。

[0010] 作为本实用新型的一种优选方案,所述窗帘杆架杆上设有调节腰型孔,门体架杆通过调节腰型孔与窗帘杆架杆连接。

[0011] 作为本实用新型的一种优选方案,所述窗帘杆架杆包括倾斜段和连接在倾斜段两端的水平段、竖直段,调节腰型孔布设在竖直段上。

[0012] 作为本实用新型的一种优选方案,所述墙体支架内设有固定槽,窗帘杆固定装配在固定槽内。

[0013] 作为本实用新型的一种优选方案,固定槽内设有橡胶条,窗帘杆通过橡胶条固定装配在固定槽内。

[0014] 作为本实用新型的一种优选方案,所述墙体支架包括墙体支撑架和转动安装在墙体支撑架上的墙体转动座,固定槽布设在墙体转动座内。

[0015] 本实用新型的有益效果是,本门帘杆的两端分别与墙体、门体连接,使得门帘杆可以随着门体开合而进行摆动,从而使得门帘随着门体进行摆动,防止门体开合过程中,门帘杆上的门帘与门体发生干涉。

附图说明

[0016] 图1是本门帘杆的使用状态示意图。

[0017] 图2是墙体支架的结构示意图。

[0018] 图3是门体支架的结构示意图。

[0019] 图4是门体转动座的结构示意图。

[0020] 附图标记:窗帘杆1,墙体支架2,固定槽2-1,橡胶条2-2,墙体支撑架2-3,墙体转动座2-4,转轴2-5,门体支架3,门体转动座3-1,扣合槽3-2,转动段3-3,窗帘杆架杆3-4,门体架杆3-5,调节腰型孔3-6,倾斜段3-7,水平段3-8,竖直段3-9,锁止螺钉3-10,墙体4,门体5。

具体实施方式

[0021] 下面结合附图对本实用新型进行进一步描述。

[0022] 一种门帘杆,本门帘杆的两端分别与墙体4、门体5连接,使得门帘杆可以随着门体5开合而进行摆动,从而使得门帘随着门体5进行摆动,防止门体5开合过程中,门帘杆上的门帘与门体5发生干涉,为便于将本门帘杆分别与墙体、门体连接,本门帘杆包括窗帘杆1、墙体支架2、门体支架3,墙体支架2安装在墙体上,门体支架3安装在门体上,窗帘杆1的两端分别转动安装在墙体支架2、门体支架3上,便于窗帘杆1相对墙体支架2、门体支架3进行转动,使得窗帘杆1、门体保持平行状态,从而防止门体开合过程中,门帘杆上的门帘与门体发生干涉。

[0023] 门体支架3包括支撑架组件和门体转动座3-1,门体转动座3-1可转动式安装在支撑架组件上,门体转动座3-1内设有扣合槽3-2,窗帘杆1可滑动式安装在扣合槽3-2内,使得窗帘杆1通过门体转动座3-1转动安装在支撑架组件上,便于窗帘杆1相对支撑架组件进行转动,在转动过程中,窗帘杆1产生轴向位移时,窗帘杆1可以相对门体转动座3-1进行滑移。

[0024] 门体转动座3-1的下端设有转动段3-3,门体转动座3-1通过转动段3-3转动安装在支撑架组件上,在转动段3-3的下端面上安装有锁止螺钉3-10,锁止螺钉3-10的端面面积大于转动段3-3的面积,从而将转动段3-3限位安装在支撑架组件上,常态下,由于窗帘杆1、门体转动座3-1的自身重力,锁止螺钉3-10的端面与支撑架组件的下端面之间存在一定的间隙,从而防止锁止螺钉3-10、支撑架组件抵接。

[0025] 支撑架组件包括窗帘杆架杆3-4和门体架杆3-5,窗帘杆架杆3-4上设有调节腰型孔3-6,门体架杆3-5通过调节腰型孔3-6与窗帘杆架杆3-4连接,门体架杆3-5与门体连接,可以通过调节腰型孔3-6来调整窗帘杆架杆3-4、门体架杆3-5之间的位置关系,从而保证本门帘杆安装完成后,窗帘杆1处于水平状态。

[0026] 窗帘杆架杆3-4包括倾斜段3-7和连接在倾斜段3-7两端的水平段3-8、竖直段3-9,通过倾斜段3-7的设置,使得水平段3-8的高度与墙体支架2的顶部高度一致,调节腰型孔3-6布设在竖直段3-9上,以便于将门体架杆3-5固定在竖直段3-9上。

[0027] 在水平段3-8内设有通孔,转动段3-3转动安装在该通孔内,以便于门体转动座3-1在该通孔内转动。

[0028] 墙体支架2包括墙体支撑架2-3和墙体转动座2-4,墙体转动座2-4的底部设有转轴2-5,转轴2-5的安装方式与转动段3-3的安装方式一致,墙体转动座2-4通过转轴2-5转动安装在墙体支撑架2-3上,在墙体转动座2-4内设有固定槽2-1,窗帘杆1固定装配在固定槽2-1

内。

[0029] 在固定槽2-1内设有橡胶条2-2,窗帘杆1通过橡胶条2-2固定装配在固定槽2-1内。

[0030] 窗帘杆1通过橡胶条2-2固定在固定槽2-1内,使得窗帘杆1、墙体支架2的相对位置固定,当门体转动过程中,窗帘杆1仅会相对门体支架3进行轴向移动,同时门体转动过程中,窗帘杆1相对墙体支撑架2-3、支撑架组件转动。

[0031] 对所公开的实施例的上述说明,使本领域专业技术人员能够实现或使用本实用新型。对这些实施例的多种修改对本领域的专业技术人员来说将是显而易见的,本文中所定义的一般原理可以在不脱离本实用新型的精神或范围的情况下,在其它实施例中实现;因此,本实用新型将不会被限制于本文所示的这些实施例,而是要符合与本文所公开的原理和新颖特点相一致的最宽的范围。

[0032] 尽管本文较多地使用了图中附图标记对应的术语,但并不排除使用其它术语的可能性;使用这些术语仅仅是为了更方便地描述和解释本实用新型的本质;把它们解释成任何一种附加的限制都是与本实用新型精神相违背的。

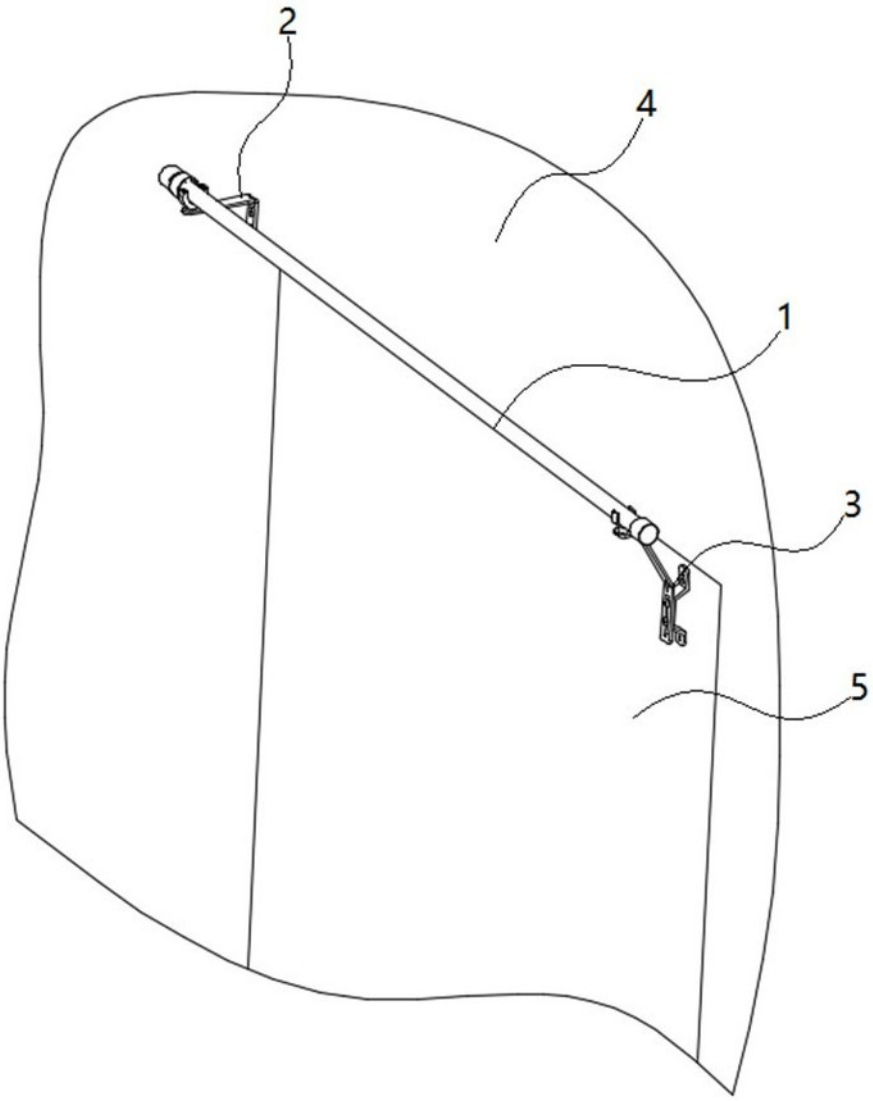

图1

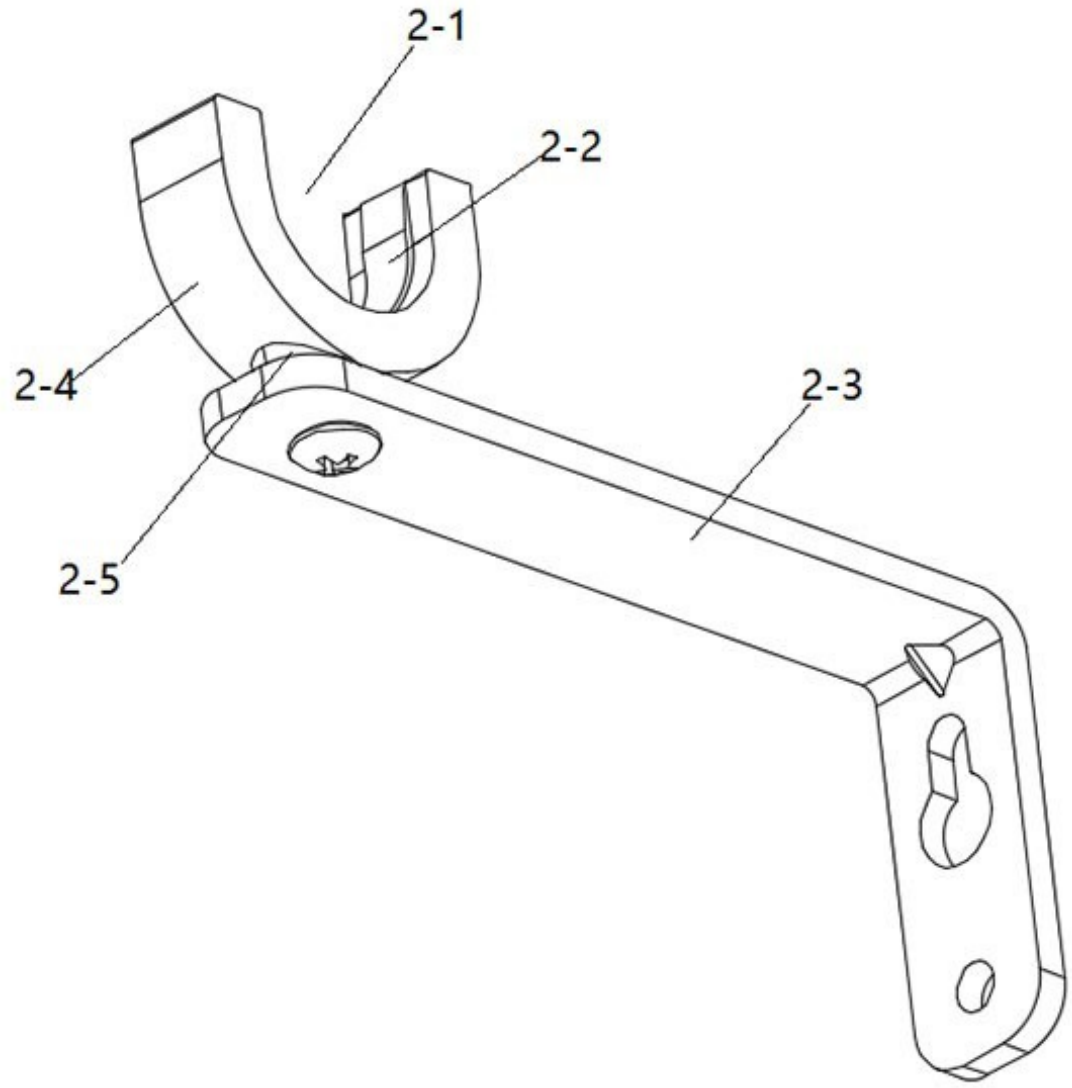

图2

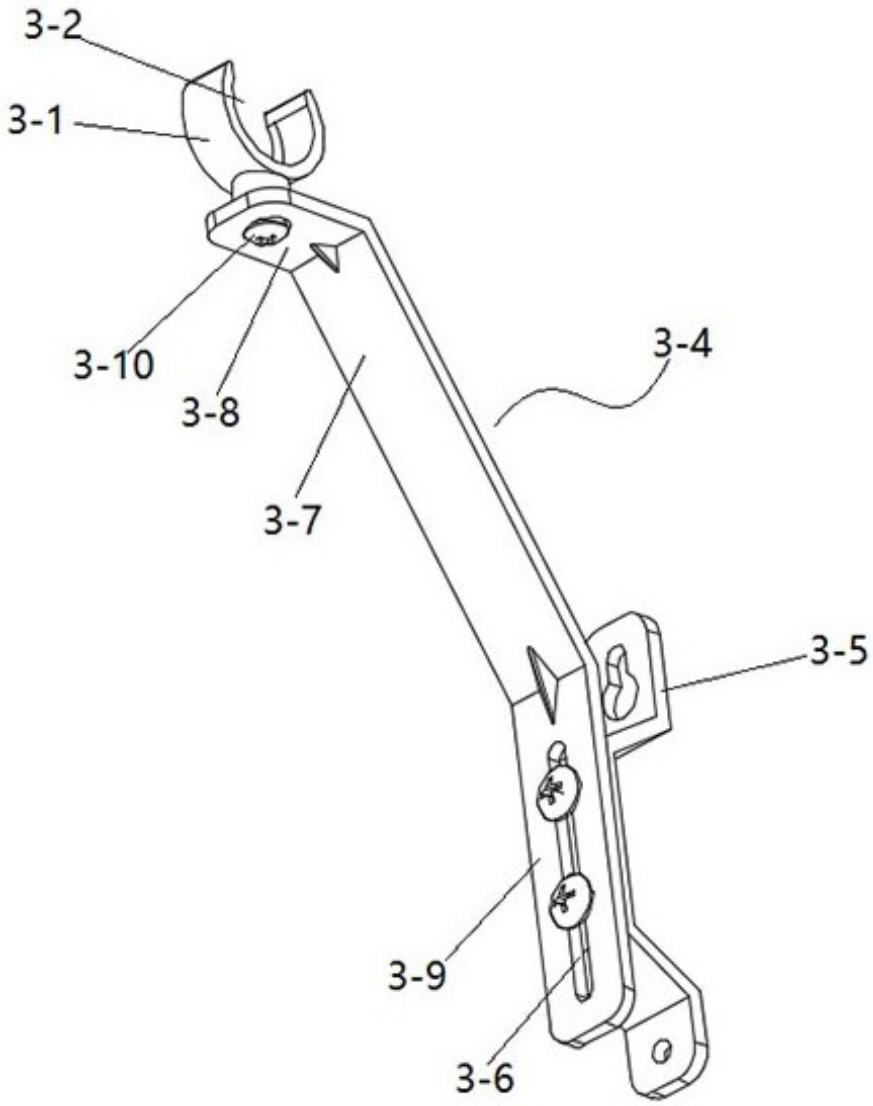

图3

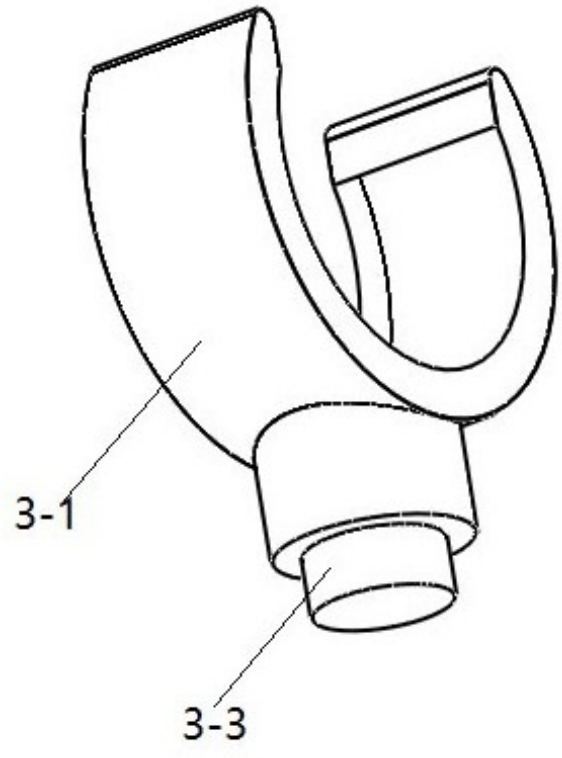

图4