M442003

(19)中華民國智慧財產局

(12)新型說明書公告本 **(11)證書號數：TW M442003U1**

(45)公告日： 中華民國 101 (2012) 年 11 月 21 日

(21)申請案號：101212450 (22)申請日： 中華民國 101 (2012) 年 06 月 28 日

(51)Int. Cl.： ***H05K7/14 (2006.01)***

(71)申請人：弘泰鋼鐵股份有限公司(中華民國) HUNG-TAI STEEL CORPORATION (TW)
嘉義市保忠三街 50 號

(72)創作人：李嘉祥 LI, CHIA HSIANG (TW)

申請專利範圍項數：3 項 圖式數：5 共 13 頁

(54)名稱

設備操控平板電腦雙用固定架

(57)摘要

本創作係有關於一種設備操控平板電腦雙用固定架，係由固定板及活動板組成，固定板係呈長方形板狀，板面設有複數透孔可供固定於操控設備預定位置，兩側端設有側板，底端設有底板，進於兩側板四角隅分別延伸與固定板板面平行之凸耳。活動板係呈長方形板狀，板面設有複數透孔可供固定平板電腦，兩側設有側板，進於兩側板四角隅分別向外延伸凸柱。藉由活動板嵌插置入固定板內，並以兩側側板之凸柱嵌卡固定板之凸耳，而能將平板電腦固定於操控設備預定位置，並能將平板電腦連同活動板取下任意位置操控者。

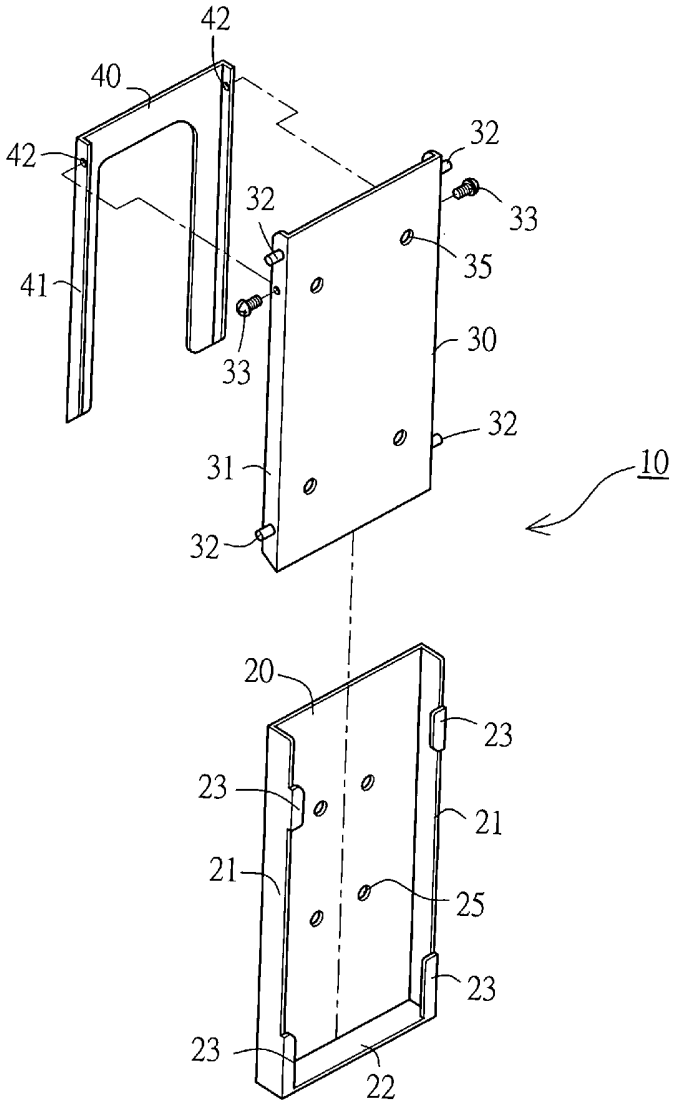

10・・・固定架
20・・・固定板
21・・・側板
22・・・底板
23・・・凸耳
25・・・透孔
30・・・活動板
31・・・側板
32・・・凸柱
33・・・螺栓
35・・・透孔
40・・・支撐板
41・・・側板
42・・・透孔

第三圖

五、新型說明：

【新型所屬之技術領域】

本創作係有關於一種設備操控平板電腦雙用固定架，係由固定板及活動板組成，能將平板電腦固定於操控設備預定位置，並能將平板電腦連同活動板取下任意位置操控者。

【先前技術】

按，借由電腦來操作、監測、紀錄各種設備乃廣泛應用於工業上，舉凡實驗室設備、工業專用加工機、、、等各種機器設備。且大多將操控電腦慢慢升級成具觸控面板之平板電腦，不但展現輕巧效能，更具操控便利性。故，提供一種可供平板電腦固定於操控設備上又能自由移動至適當位置之裝置，係本創作之主要動機也！

【新型內容】

本創作之主要目的，乃在於提供一種設備操控平板電腦雙用固定架，係由固定板及活動板組成，能將平板電腦固定於操控設備預定位置，並能將平板電腦連同活動板取下任意位置操控者。

本創作之之一目的，仍在於提供一種設備操控平板電腦雙用固定架，係藉由活動板近頂端處以螺栓(或鉚釘)栓固一支撐板，使活動板可以藉由支撐板之支撐，而呈"人"字形固定平板

電腦置於平檯便捷操控者。

緣是，本創作係有關於一種設備操控平板電腦雙用固定架，係由固定板及活動板組成，固定板係呈長方形板狀，板面設有複數透孔可供固定於操控設備預定位置，兩側端設有側板，底端設有底板，進於兩側板四角隅分別延伸與固定板板面平行之凸耳。活動板係呈長方形板狀，板面設有複數透孔可供固定平板電腦，兩側設有側板，進於兩側板四角隅分別向外延伸凸柱。藉由活動板嵌插置入固定板內，並以兩側側板之凸柱嵌卡固定板之凸耳，而能將平板電腦固定於操控設備預定位置，並能將平板電腦連同活動板取下任意位置操控者。

進於活動板兩側側板近頂端處以螺栓(或鉚釘)栓固一支撐板，該支撐板係於兩側端設有側板，其於近頂端處設有透孔可供螺栓（或鉚釘)栓固於活動板內部，使活動板可以藉由支撐板之支撐，而呈"人"字形固定平板電腦置於平檯便捷操控者。

進於活動板板面開設大通孔，內部以複數螺栓固定散熱風扇，並於固定平板電腦之螺栓配合立柱將平板電腦撐高，而藉該散熱風扇對平板電腦進行散熱者。

【實施方式】

以下茲就本創作內容配合具體實施例及圖式詳細說明如后：

請配合參閱圖式第一、二圖所示，本創作平板電腦雙用固定架 10 係由固定板 20 及活動板 30 所組成，其中：

固定板 20 係呈長方形板狀，板面設有複數透孔 25 可供固定於操控設備預定位置，兩側端設有側板 21，底端設有底板 22，進於兩側板 21 四角隅分別延伸與固定板 20 板面平行之凸耳 23 者。

活動板 30 係呈長方形板狀，板面設有複數透孔 35 可供(直接或經夾具)固定平板電腦 100，兩側設有側板 31，進於兩側板 31 四角隅分別向外延伸凸柱 32 者。

藉由活動板 30 嵌插置入固定板 20 內，並以兩側側板 31 之凸柱 32 嵌卡固定板 20 之凸耳 23，而能將平板電腦 100 固定於操控設備預定位置，並能將平板電腦 100 連同活動板 30 取下任意位置操控者。

續請配合參閱圖式第三圖所示，活動板 30 兩側側板 31 近頂端處以螺栓 33(或鉚釘)栓固一支撐板 40，該支撐板 40 係於兩側端設有側板 41，其於近頂端處設有透孔 42 可供螺栓 33(或鉚釘)栓固於活動板 30 內部，使活動板 30 可以藉由支撐板 40 之支撐，而如第四圖所示呈"人"字形固定平板電腦 100 置於平檯 200 便捷操控者。

進如第五圖所示，活動板 30 板面開設大通孔，內部得以複數螺栓 51 固定散熱風扇 50，並於固定平板電腦 100(圖中未示)之螺栓配合立柱 55 將平板電腦 100(圖中未示)撐高，而藉

該散熱風扇 50 對平板電腦 100(圖中未示)進行散熱者。

以上圖式所列舉是為本創作具體之實施例，舉凡局部等效變更皆不脫本創作範圍，是本創作之創作主張也。

【圖式簡單說明】

第一圖係本創作之立體實施例示意圖。

第二圖係本創作之立體分解圖。

第三圖係本創作之立體分解圖。

第四圖係本創作之實施例側面示意圖。

第五圖係本創作之另一實施例活動板立體圖。

【主要元件符號說明】

10：固定架

20：固定板

21：側板

22：底板

23：凸耳

25：透孔

30：活動板

31：側板

32：凸柱

33：螺栓

35：透孔

40：支撐板

41：側板

42：透孔

50：散熱風扇

51：螺栓

55：立柱

100：平板電腦

200：平檯

M442003

公告本

新型專利說明書

（本說明書格式、順序，請勿任意更動，※記號部分請勿填寫）

※申請案號：101212450

※申請日：101. 6. 28　　※IPC 分類：H05K 7/14 (2006.01)

一、新型名稱：（中文/英文）

設備操控平板電腦雙用固定架

二、中文新型摘要：

本創作係有關於一種設備操控平板電腦雙用固定架，係由固定板及活動板組成，固定板係呈長方形板狀，板面設有複數透孔可供固定於操控設備預定位置，兩側端設有側板，底端設有底板，進於兩側板四角隅分別延伸與固定板板面平行之凸耳。活動板係呈長方形板狀，板面設有複數透孔可供固定平板電腦，兩側設有側板，進於兩側板四角隅分別向外延伸凸柱。藉由活動板嵌插置入固定板內，並以兩側側板之凸柱嵌卡固定板之凸耳，而能將平板電腦固定於操控設備預定位置，並能將平板電腦連同活動板取下任意位置操控者。

三、英文新型摘要：

六、申請專利範圍：

1、一種設備操控平板電腦雙用固定架，係由固定板及活動板組成，固定板係呈長方形板狀，板面設有複數透孔可供固定於操控設備預定位置，兩側端設有側板，底端設有底板，進於兩側板四角隅分別延伸與固定板板面平行之凸耳，活動板係呈長方形板狀，板面設有複數透孔可供固定平板電腦，兩側設有側板，進於兩側板四角隅分別向外延伸凸柱，藉由活動板嵌插置入固定板內，並以兩側側板之凸柱嵌卡固定板之凸耳，而能將平板電腦固定於操控設備預定位置，並能將平板電腦連同活動板取下任意位置操控者。

2、如申請專利範圍第 1 項所述之一種設備操控平板電腦雙用固定架，其活動板兩側側板近頂端處以螺栓(或鉚釘)栓固一支撐板，該支撐板係於兩側端設有側板，並於近頂端處設有透孔可供螺栓（或鉚釘)栓固於活動板內部，使活動板可以藉由支撐板之支撐，而呈"人"字形固定平板電腦置於平檯便捷操控者。

3、如申請專利範圍第 1 或 2 項所述之一種設備操控平板電腦雙用固定架，其活動板板面開設大通孔，內部以複數螺栓固定散熱風扇，並於固定平板電腦之螺栓配合立柱將平板電腦撐高，而藉該散熱風扇對平板電腦進行散熱者。

七. 圖式:

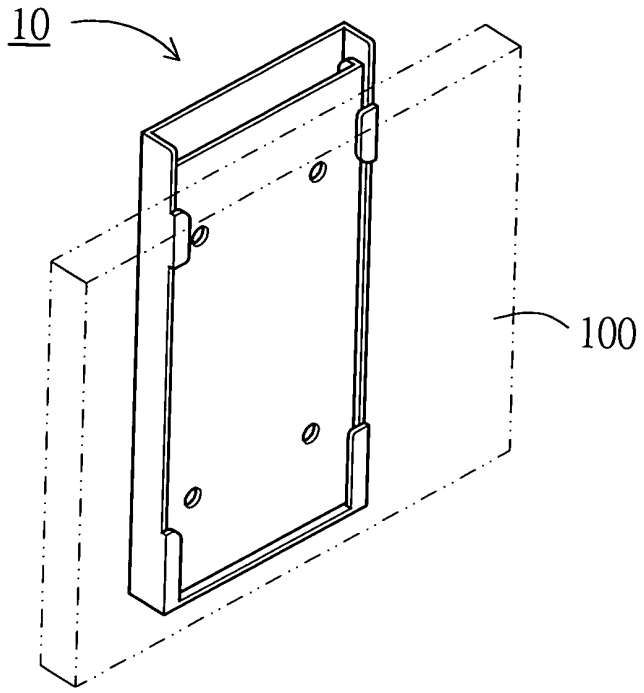

第一圖

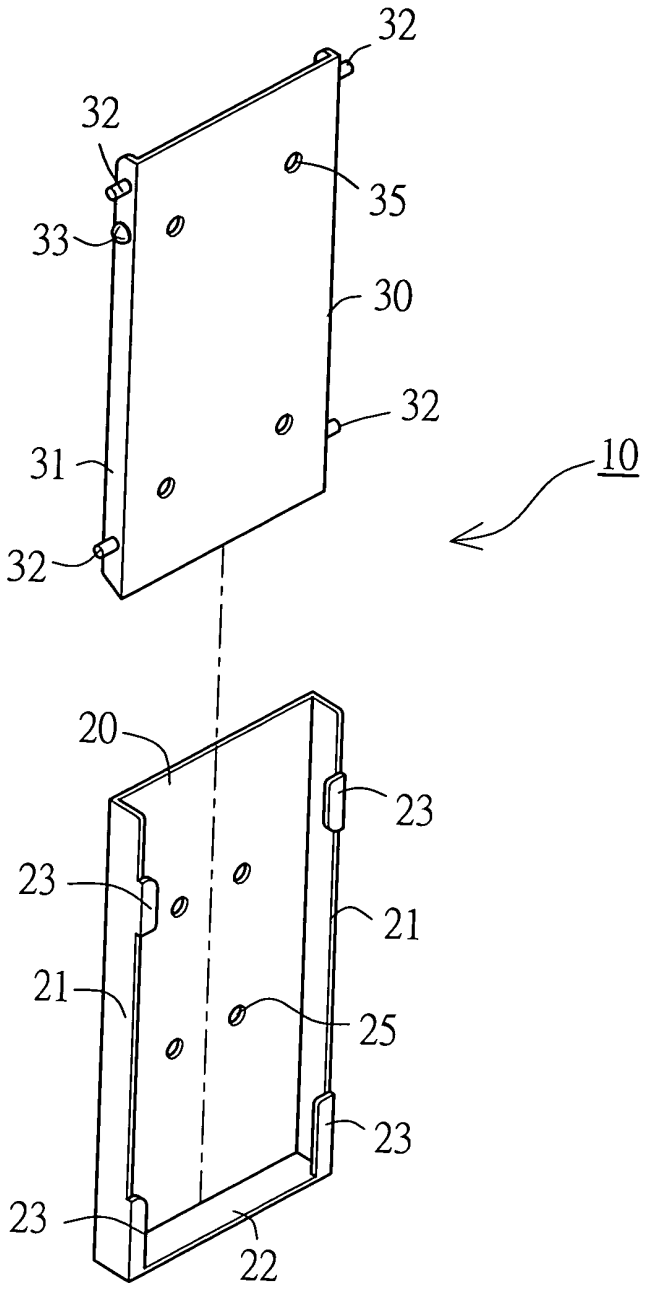

第二圖

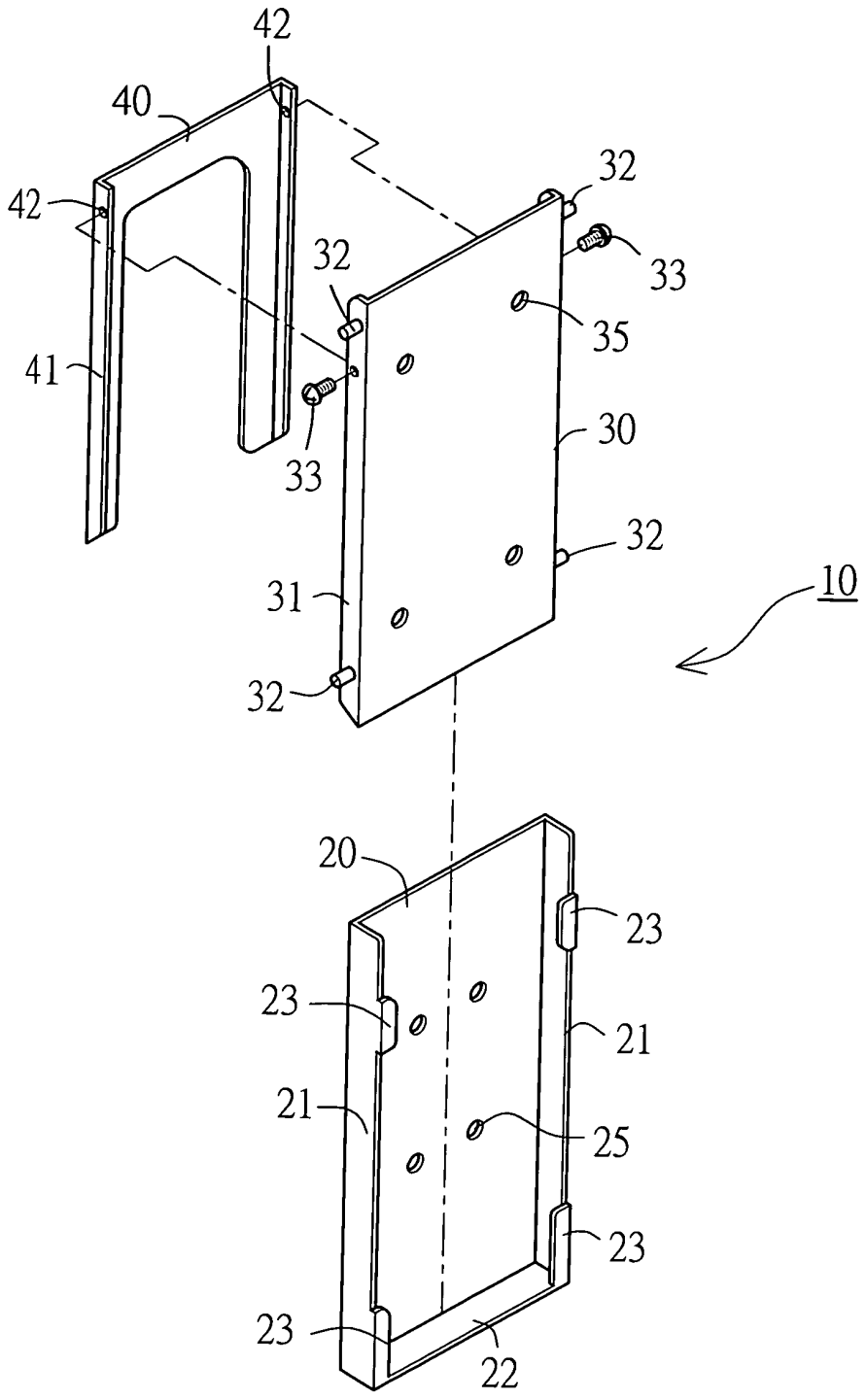

第三圖

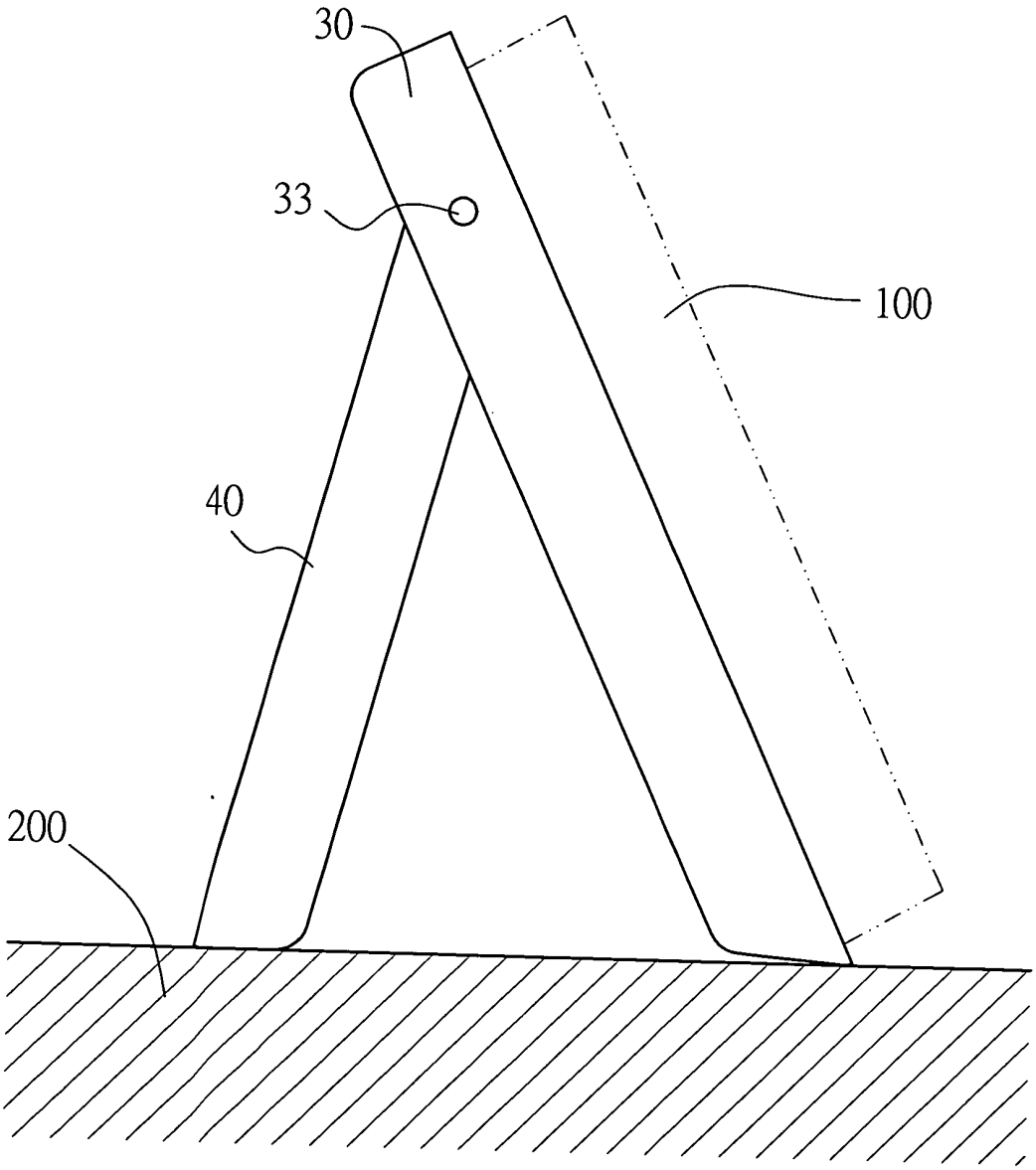

第四圖

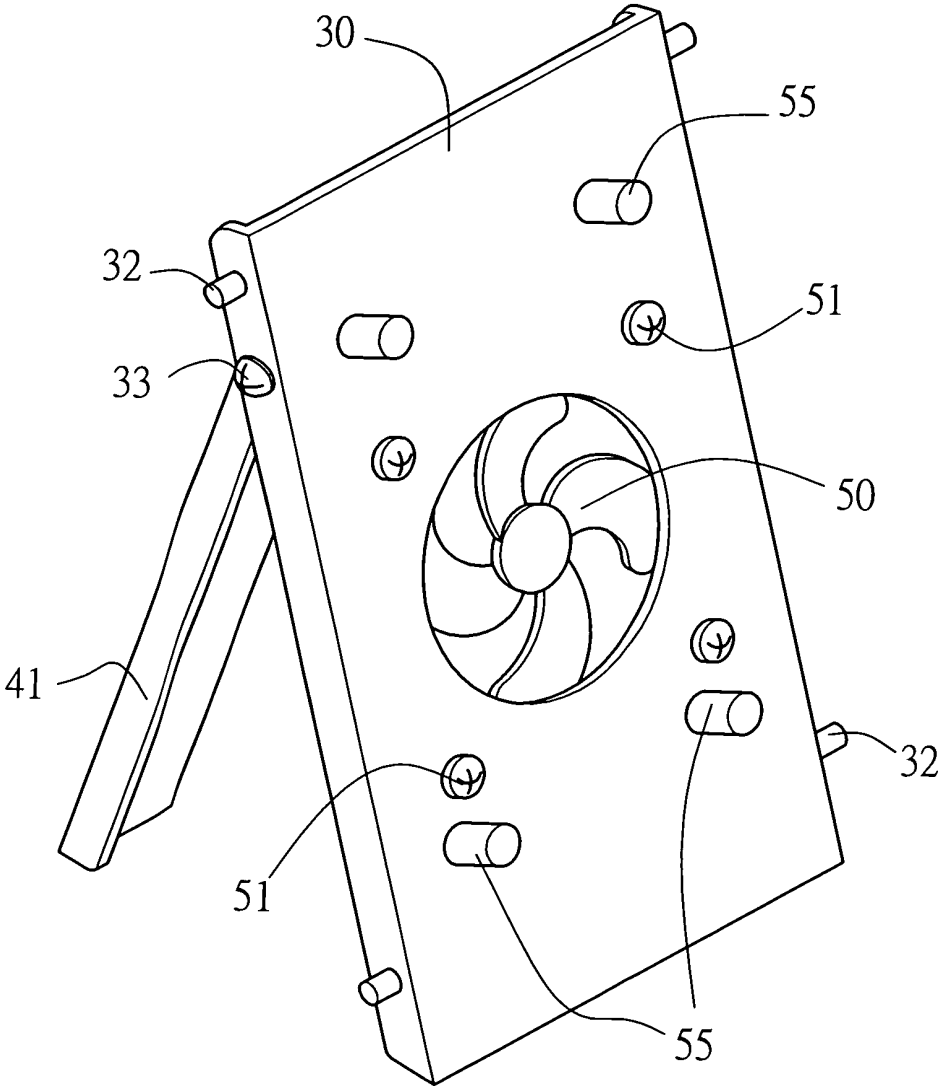

第五圖

四、指定代表圖：

(一)本案指定代表圖為：第（ 三 ）圖。

(二)本代表圖之元件符號簡單說明：

10：固定架

20：固定板

21：側板

22：底板

23：凸耳

25：透孔

30：活動板

31：側板

32：凸柱

33：螺栓

35：透孔

40：支撐板

41：側板

42：透孔