D216091

(19)中華民國智慧財產局

(12)設計說明書公告本　**(11)證書號數：TW D216091 S**

(45)公告日： 中華民國 110 (2021) 年 12 月 21 日

(21)申請案號：109306702　(22)申請日： 中華民國 109 (2020) 年 11 月 30 日

(51)LOC.(13)Cl.：14-06

(30)優先權：2020/06/03　中國大陸　202030273694.2

(71)申請人：賀佳佳 (中國大陸)　(CN)
中國大陸

(72)設計人：賀佳佳 (CN)

(74)代理人：時渝恒

(56)參考文獻：

TW　D187190

審查人員：呂正和

圖式數：19 共 20 頁

(54)名稱

移動設備容納包

代表圖：

TW D216091 S

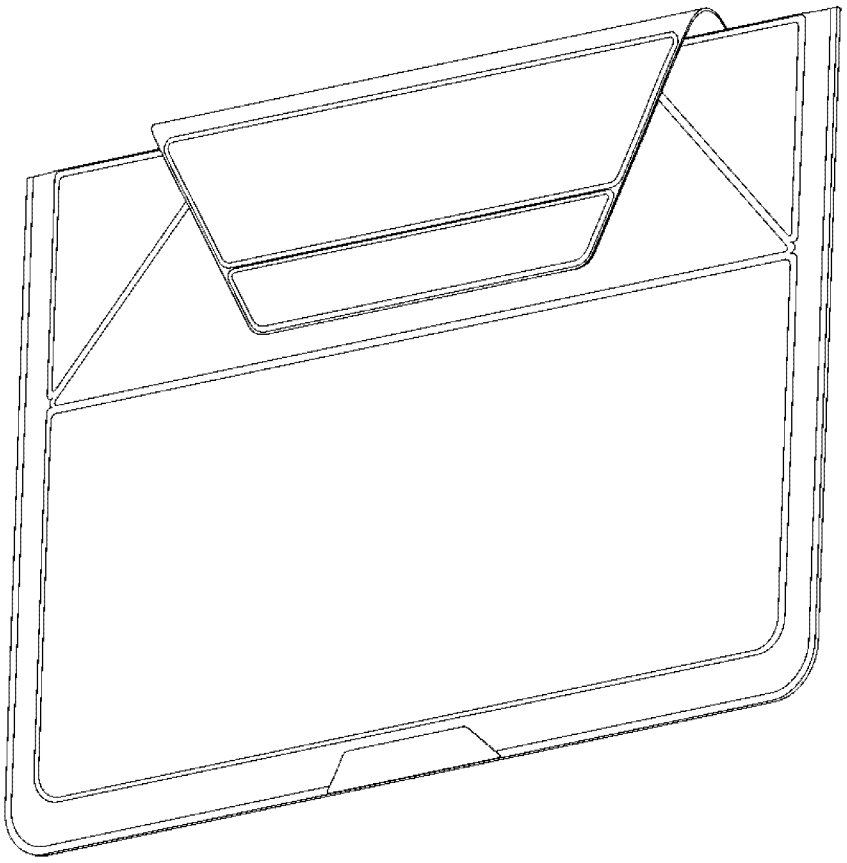

【立體圖】

公告本

D216091

【設計說明書】

【中文設計名稱】移動設備容納包

【物品用途】

【0001】本設計之物品，係一種移動設備容納包者。

【設計說明】

【0002】無。

【設計圖式】

（指定代表圖）

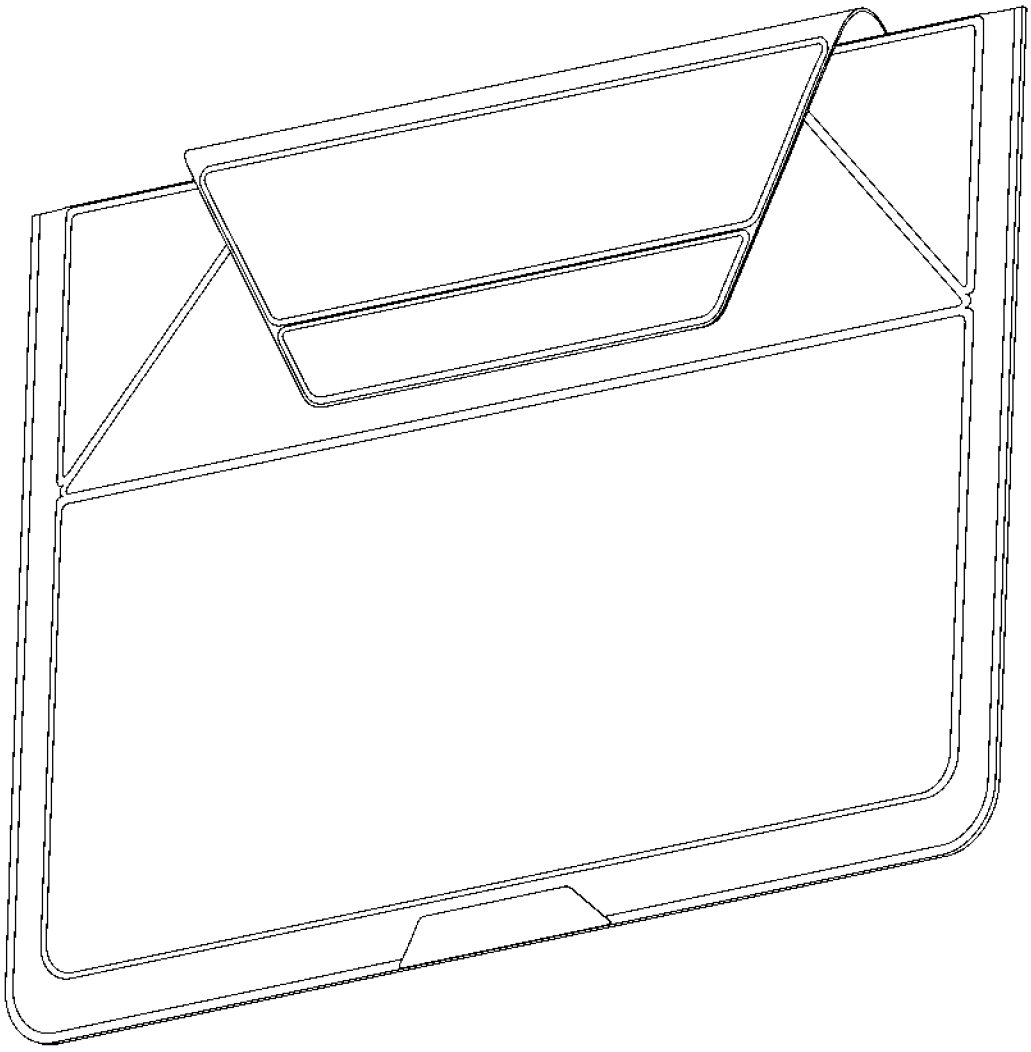

【立體圖】

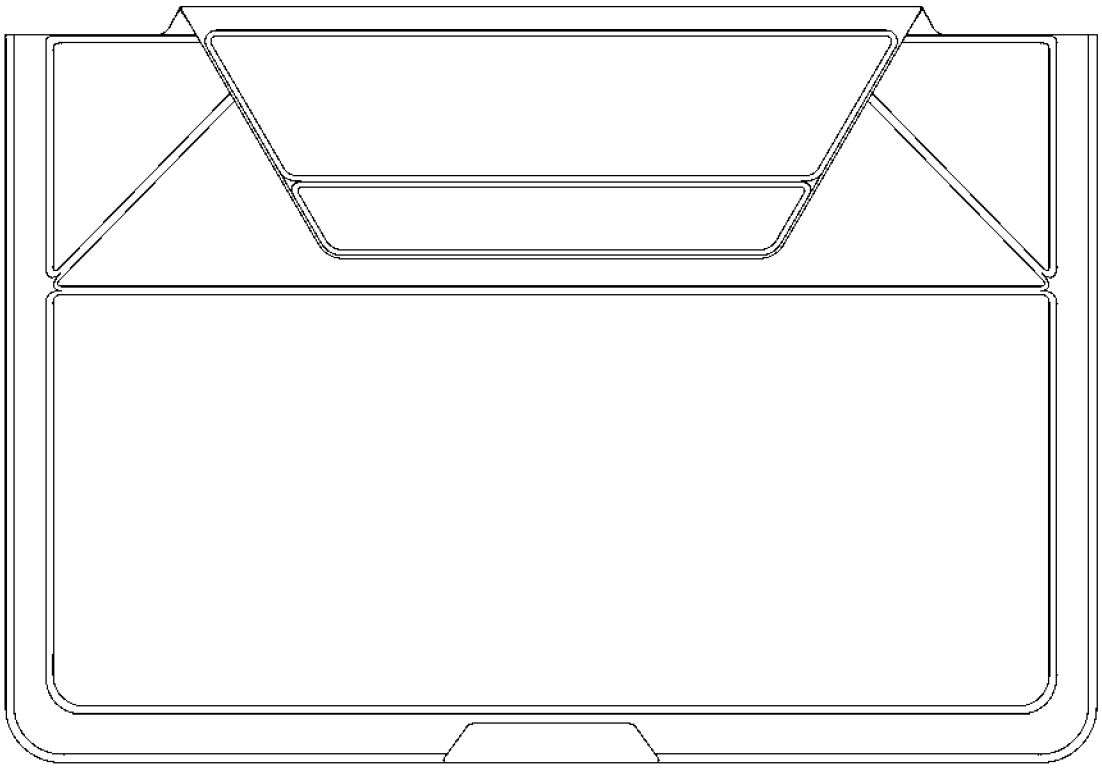

【前視圖】

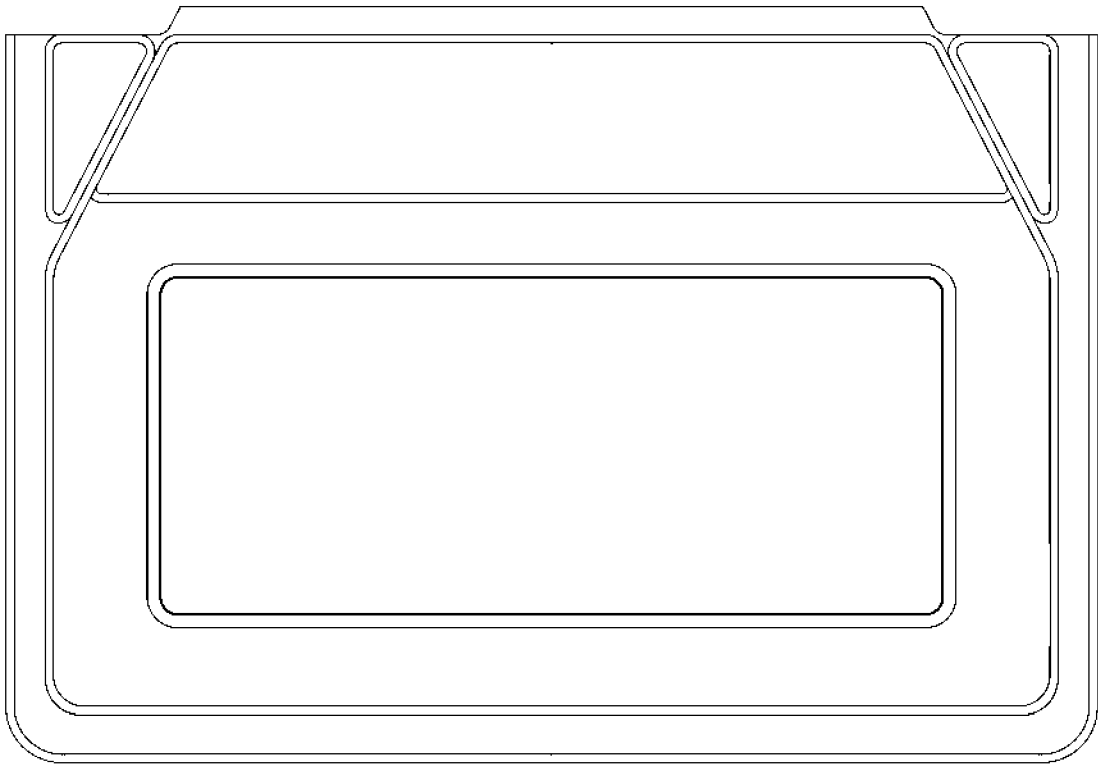

【後視圖】



【左側視圖】

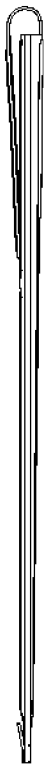

【右側視圖】

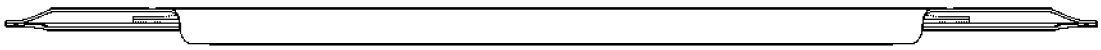

【俯視圖】



【仰視圖】

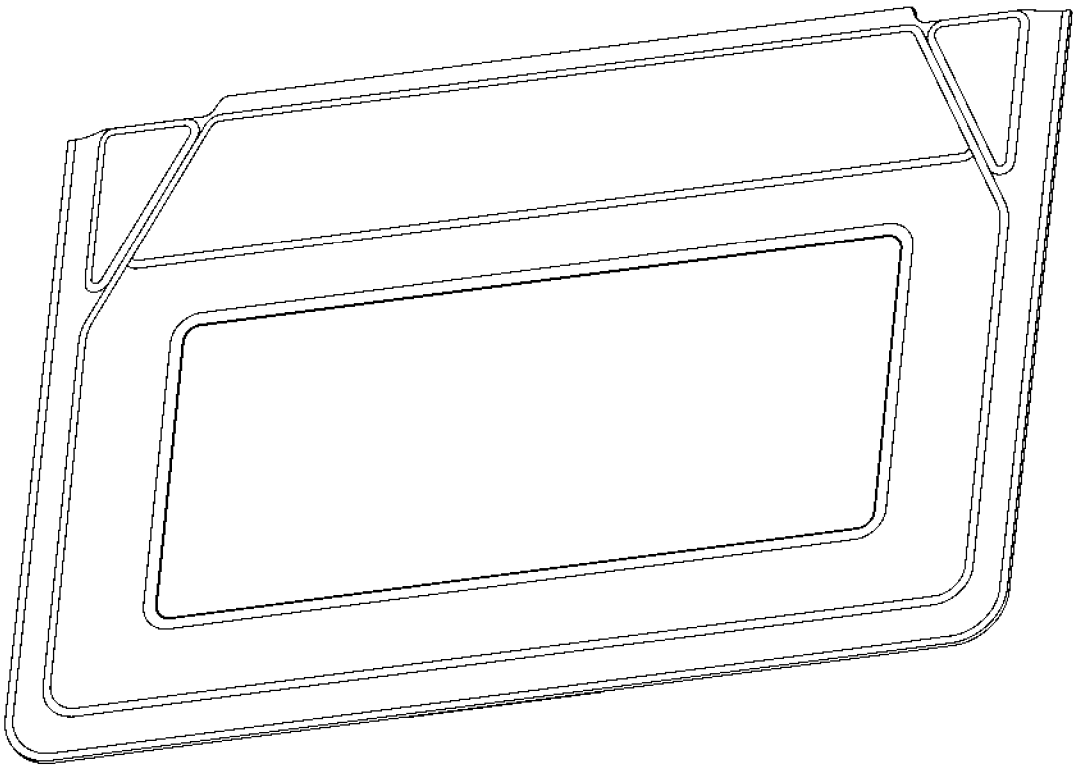

【另一視角立體圖1】

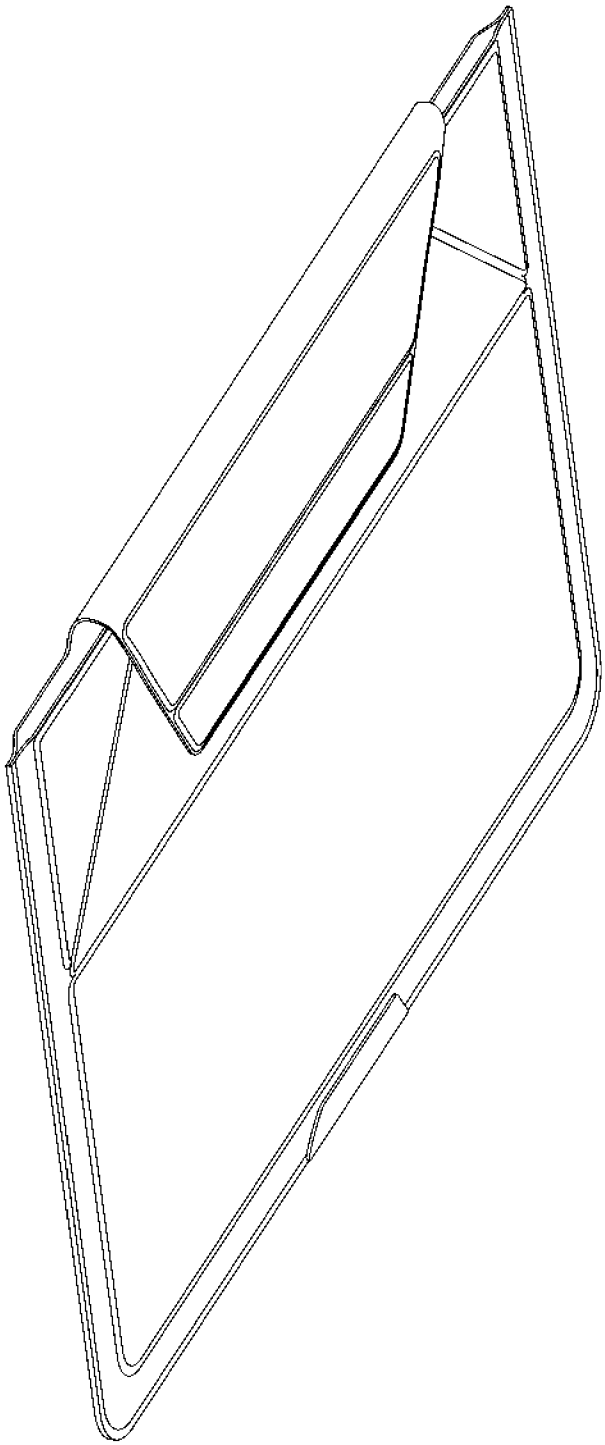

【另一視角立體圖2】

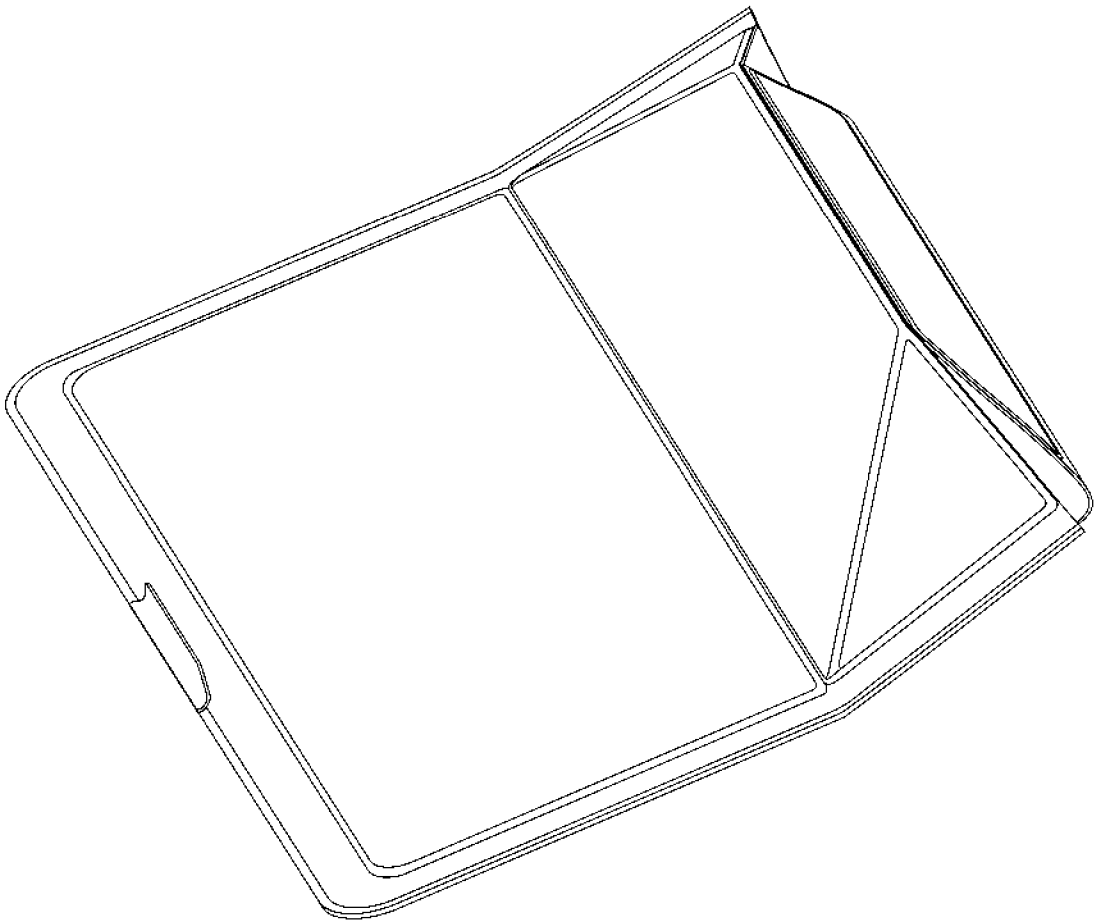

【使用狀態參考圖1】

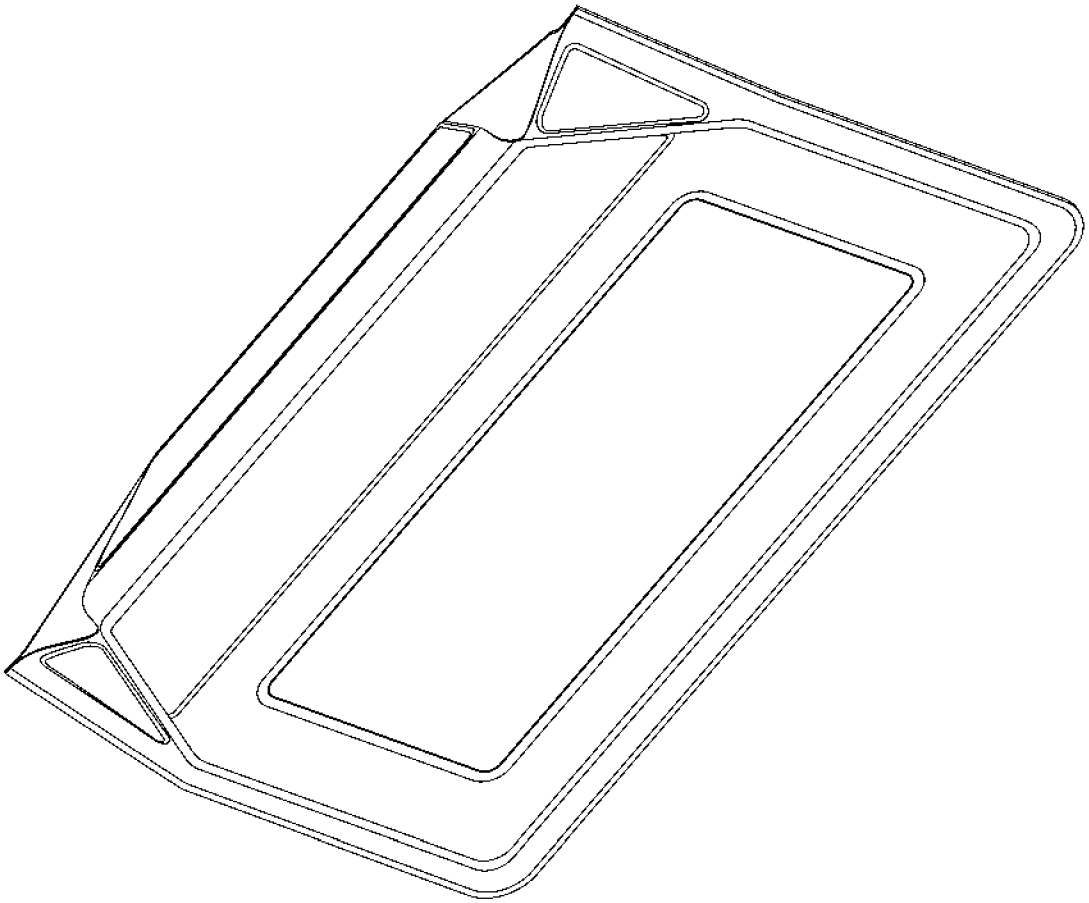

【使用狀態參考圖2】

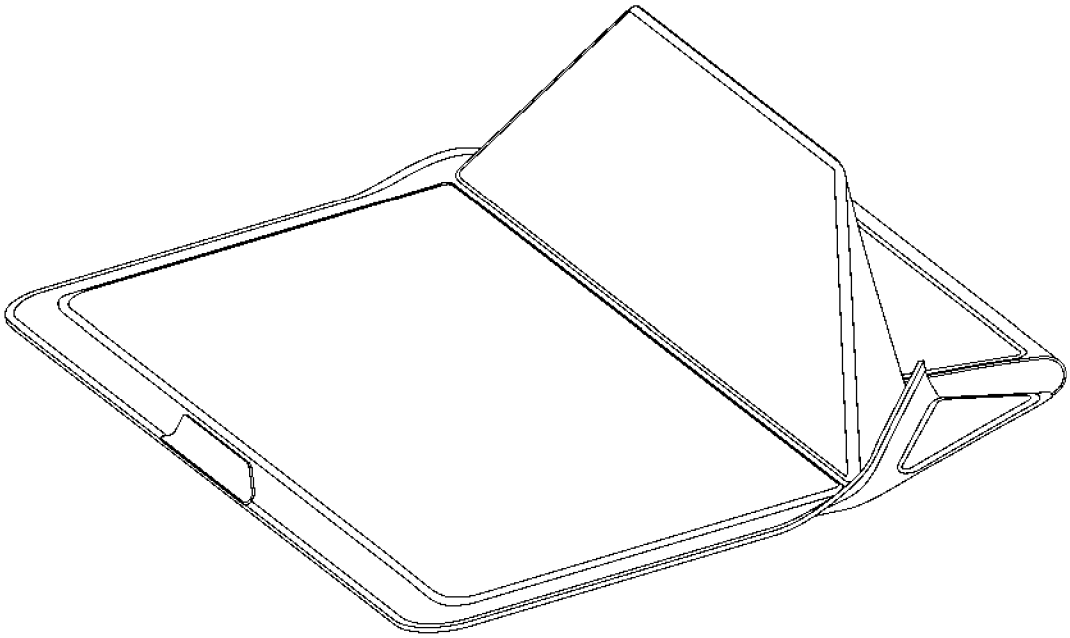

【使用狀態參考圖3】

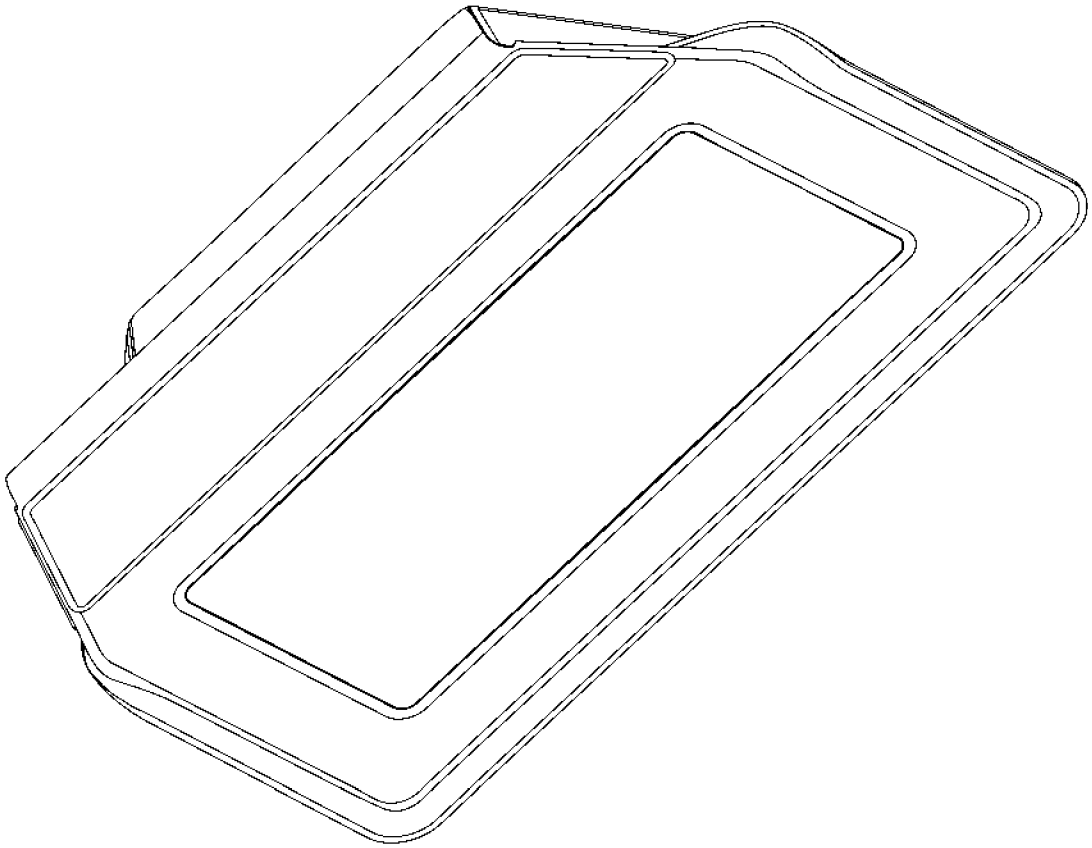

【使用狀態參考圖4】

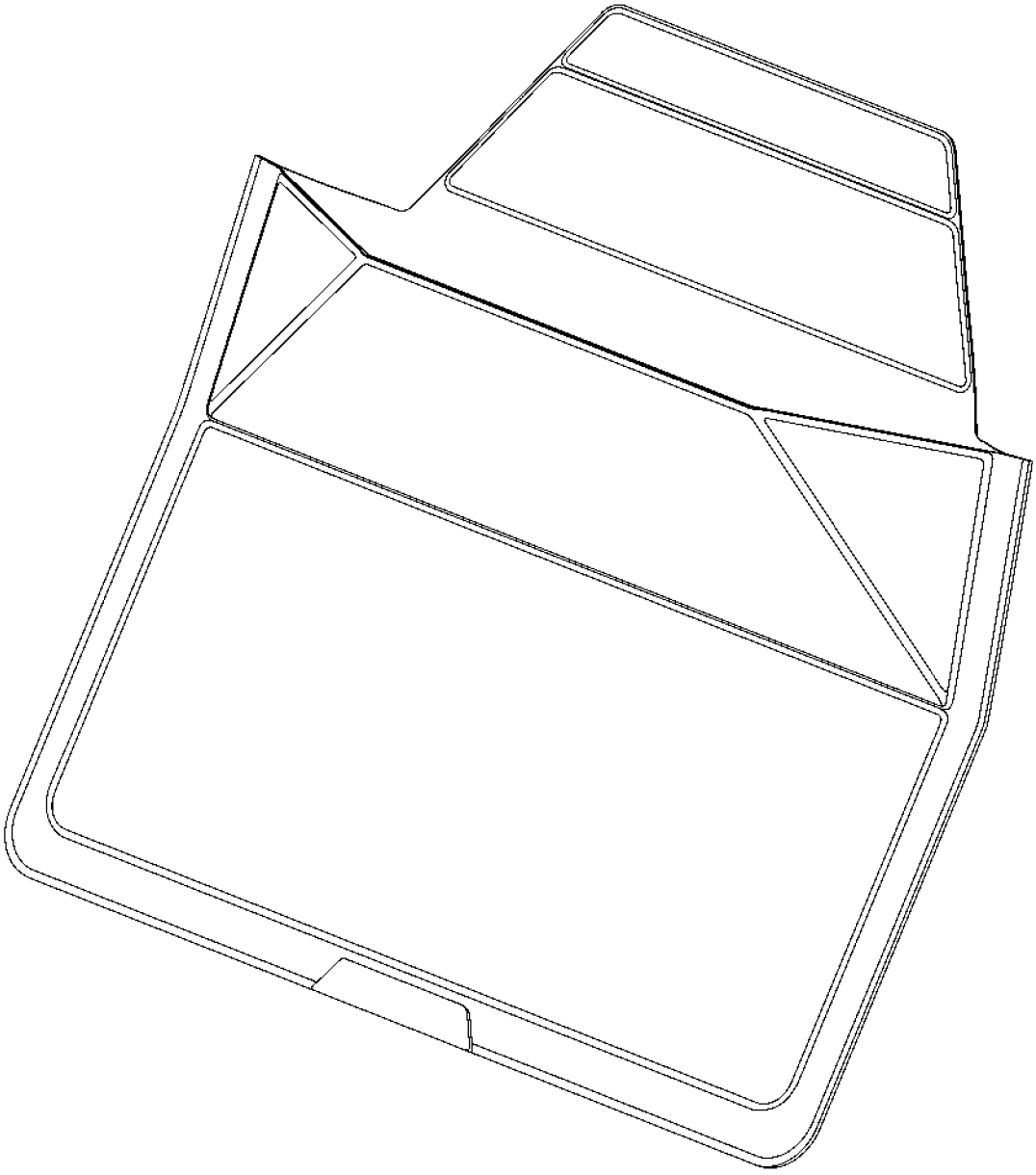

【使用狀態參考圖5】

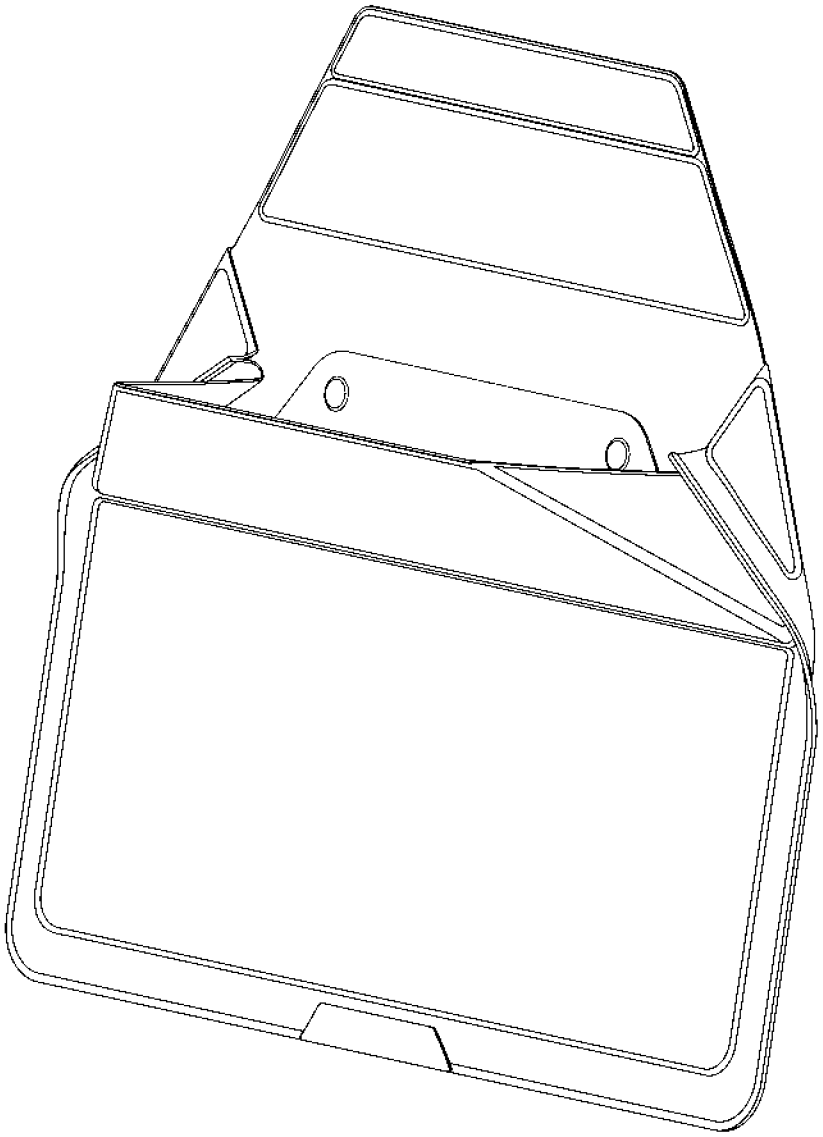

【使用狀態參考圖6】

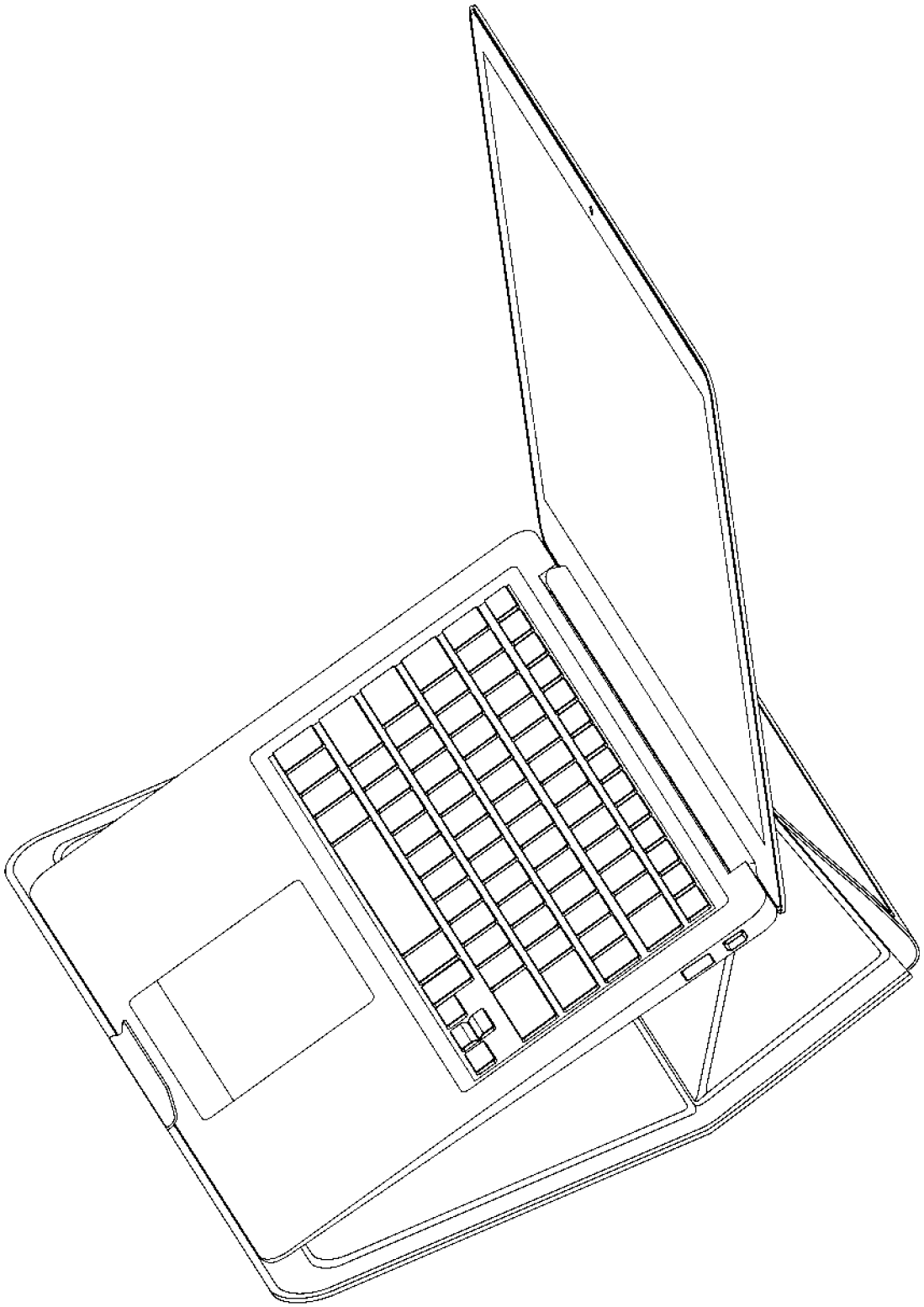

【使用狀態參考圖7】

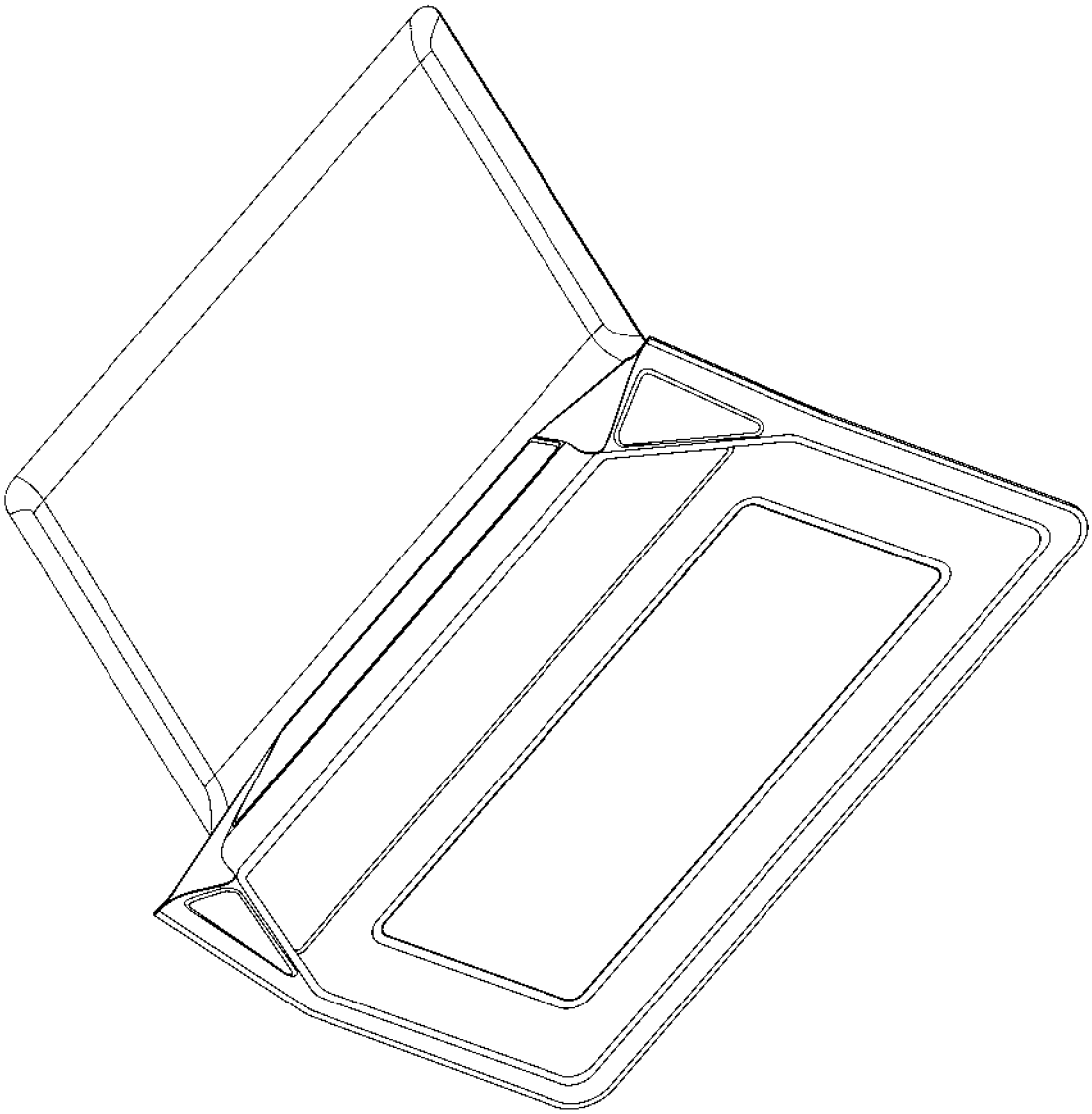

【使用狀態參考圖8】

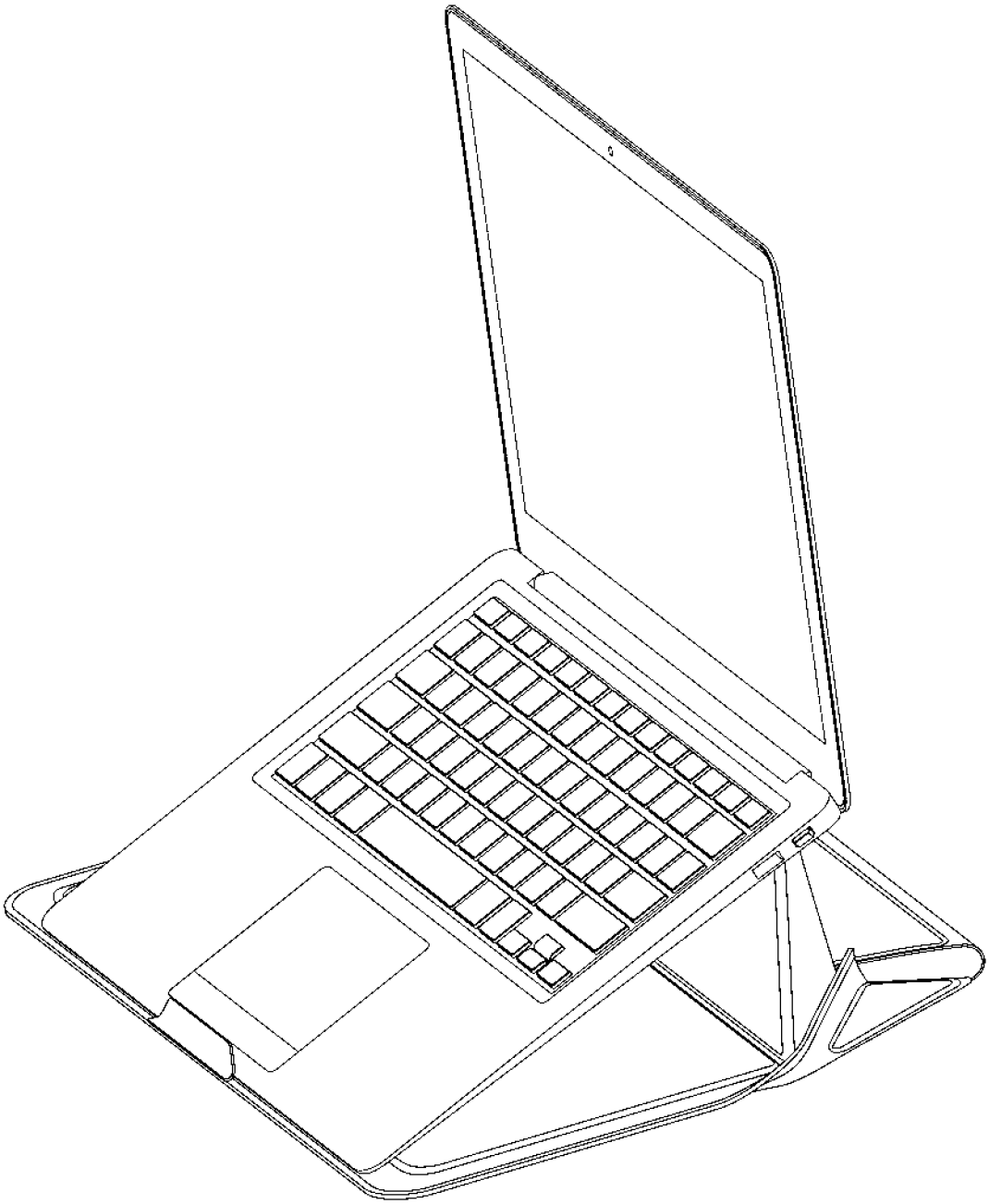

【使用狀態參考圖9】

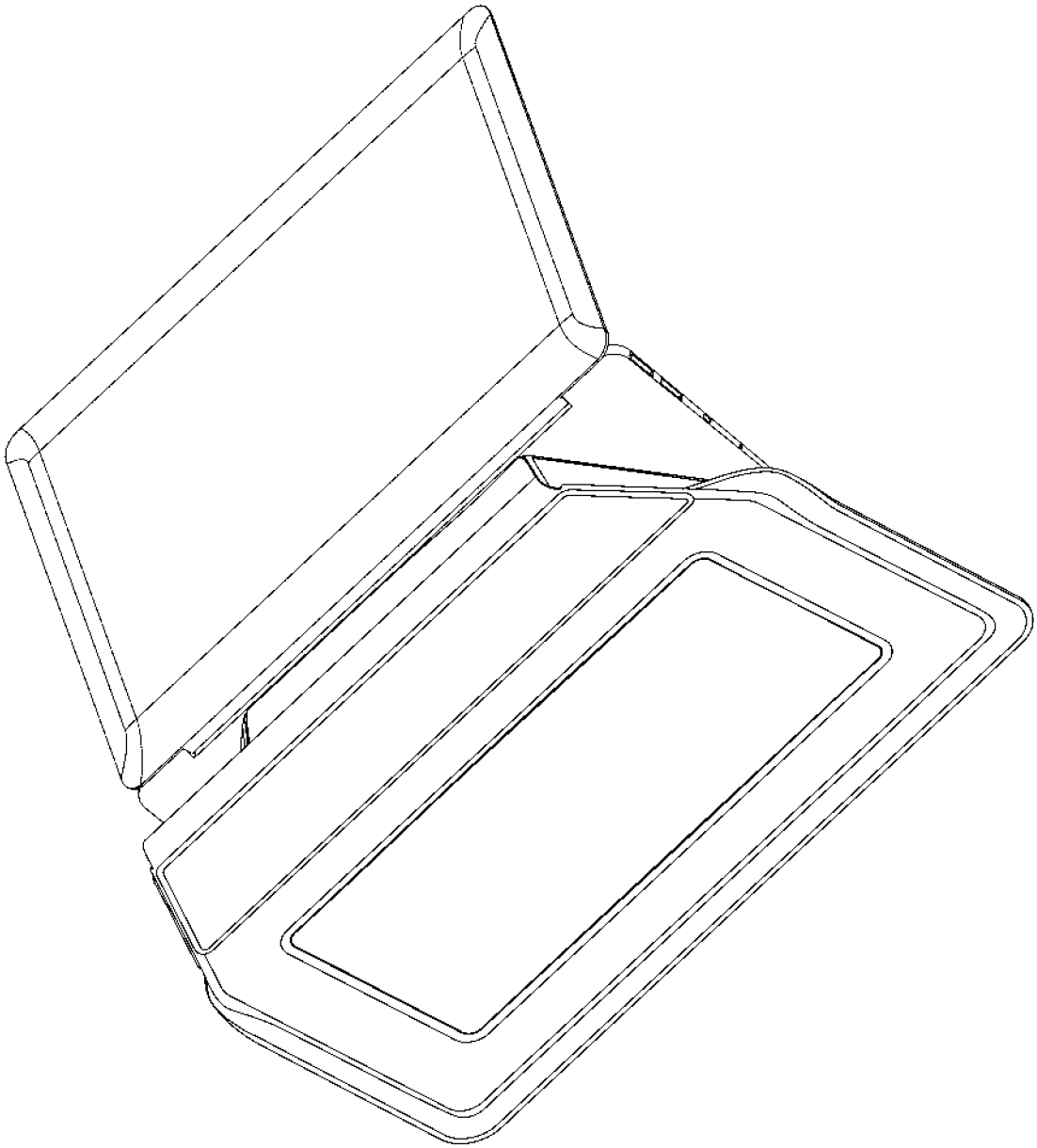

【使用狀態參考圖10】