CH 663 136 A5

(19) CONFÉDÉRATION SUISSE
OFFICE FÉDÉRAL DE LA PROPRIÉTÉ INTELLECTUELLE

(11) CH 663 136 A5

(51) Int. Cl.[4]: A 44 C 5/10

Brevet d'invention délivré pour la Suisse et le Liechtenstein
Traité sur les brevets, du 22 décembre 1978, entre la Suisse et le Liechtenstein

(12) FASCICULE DU BREVET A5

(21) Numéro de la demande: 3680/85

(22) Date de dépôt: 27.08.1985

(24) Brevet délivré le: 30.11.1987

(45) Fascicule du brevet publié le: 30.11.1987

(73) Titulaire(s):
Grandjean S.A., La Chaux-de-Fonds

(72) Inventeur(s):
Poirier, Roger, Peseux

(74) Mandataire:
Jean S. Robert, Landecy-Genève

(54) Bracelet articulé.

(57) Les maillons (1), constitués par des pièces parallélépipédiques en matière extra-dure, portent, latéralement, des charnons (2 et 3) s'imbriquant les uns dans les autres. L'assemblage entre les maillons (1) est assuré par des barrettes à ressort (4) traversant librement les charnons (2 et 3) des maillons adjacents. Ces barrettes à ressort (4) sont maintenues en place par des pièces en forme d'étriers (5) dont les branches (5a) s'engagent de part et d'autre des charnons (3) et présentent des trous (6) dans lesquels s'engagent des tétons (7) des barrettes à ressort (4). Les pièces en forme d'étriers (5) ont, outre un rôle fonctionnel consistant à maintenir en place les barrettes à ressort (4), un rôle décoratif dans la mesure où elles masquent les charnières d'articulation des maillons (1) et où, présentant un aspect différent de celui des pièces parallélépipédiques (1), elles marquent la séparation entre les maillons (1).

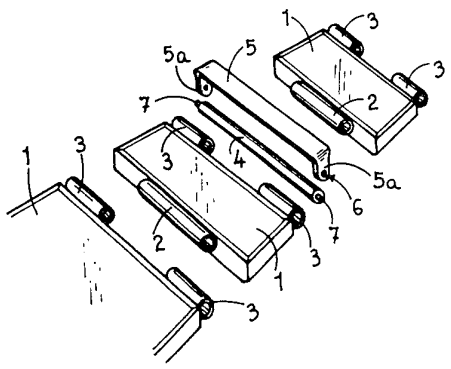

REVENDICATIONS

1. Bracelet articulé dont les maillons présentent, latéralement, des charnons à l'aide desquels ils sont articulés les uns aux autres, caractérisé par le fait que lesdits charnons sont traversés par des barrettes à ressort, formant axes d'articulation, maintenues en place par des pièces en forme d'étriers qui recouvrent lesdits charnons et dans les branches desquelles sont engagés des tétons desdites barrettes.

2. Bracelet articulé suivant la revendication 1, caractérisé par le fait que les maillons sont constitués par des pièces parallélépipédiques en matière extra-dure sur lesquelles lesdits charnons sont soudés.

3. Bracelet articulé suivant la revendication 1, caractérisé par le fait que lesdites pièces en forme d'étriers ont un aspect contrasté par rapport à l'aspect des maillons, de manière à constituer des éléments décoratifs.

4. Bracelet articulé suivant la revendication 1, caractérisé par le fait que lesdites barrettes à ressort ont un diamètre extérieur correspondant au diamètre du trou des charnons, qu'elles traversent librement de part en part, étant retenues par les pièces en forme d'étriers dont les branches sont disposées de part et d'autre des charnons extérieurs de chaque articulation des maillons.

La présente invention a pour objet un bracelet articulé dont les maillons présentent, latéralement, des charnons à l'aide desquels ils sont articulés les uns aux autres.

De tels bracelets sont connus en soi.

Les axes d'articulation des charnières formées par les charnons des maillons imbriqués les uns dans les autres sont le plus généralement constitués par des tiges engagées dans lesdits charnons et maintenues en place par des moyens qui, souvent, compliquent la fabrication des éléments du bracelet ou leur montage. C'est ainsi que de telles tiges peuvent être forcées dans une partie des charnons et être libres dans les autres de manière à être maintenues en place sans empêcher l'articulation de jouer librement.

De plus, les charnières d'articulation des maillons sont le plus souvent visibles, ce qui n'est guère esthétique.

Le but de la présente invention est de remédier à ces inconvénients.

Ce but est atteint grâce aux moyens définis dans la revendication 1.

Le dessin représente, à titre d'exemple, une forme d'exécution de l'objet de l'invention.

La fig. 1 est une vue en plan d'une partie d'un bracelet articulé du type dit «effilé», c'est-à-dire dont la largeur des maillons va en décroissant.

La fig. 2 est une vue en élévation de ce bracelet, et

la fig. 3 est une vue en perspective éclatée.

Le bracelet représenté comprend des maillons formés de pièces parallélépipédiques 1, de largeur décroissante, réalisées en matière extra-dure.

Chacune de ces pièces parallélépipédiques 1 présente, le long d'un de ses côtés transversaux, un charnon 2 et, le long de son côté transversal opposé, deux charnons 3, formés de tubes soudés sur les côtés des pièces 1. Chaque charnon 2 est destiné à s'engager entre les charnons 3 du maillon adjacent.

La liaison entre les maillons est assurée par des barrettes à ressort 4 dont le diamètre extérieur correspond au diamètre du trou des charnons 2 et 3, et qui traversent librement ceux-ci.

Ces barrettes à ressort 4 sont maintenues en position par des pièces en forme d'étriers 5, dont les branches, désignées par *5a*, s'engagent de part et d'autre des charnons 3 de chaque maillon. Les branches *5a* sont percées de trous 6 dans lesquels s'engagent les tétons, désignés par 7, des barrettes à ressort 4.

Ainsi, les pièces en forme d'étriers 5 jouent un double rôle, à la fois fonctionnel dans la mesure où elles maintiennent en place les barrettes à ressort 4 dans les charnons 2 et 3 et décoratif dans la mesure où elles masquent les charnières assurant l'articulation des maillons les uns aux autres.

A cet égard, il est à remarquer que les pièces en forme d'étriers 5 pourront présenter un aspect différant de celui des maillons soit par leur état de surface, soit par la couleur du métal dont elles sont réalisées. Cet aspect contrasté des pièces en forme d'étriers 5 aura un effet esthétique, faisant ressortir les maillons et marquant la séparation entre chacun d'eux.

Il est également à remarquer que la matière utilisée pour la réalisation des pièces parallélépipédiques 1, constituant les maillons du bracelet, indiquée comme étant une matière extra-dure dans l'exemple décrit et représenté, n'est pas critique, et que d'autres matériaux tels que le titane, ou l'or, par exemple, pourraient également entrer en ligne de compte.

663 136
1 feuille

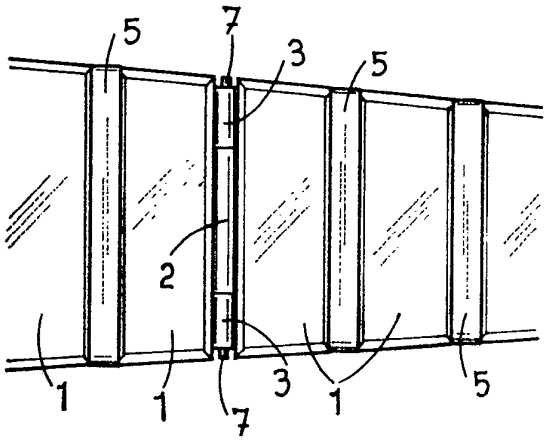

FIG. 1

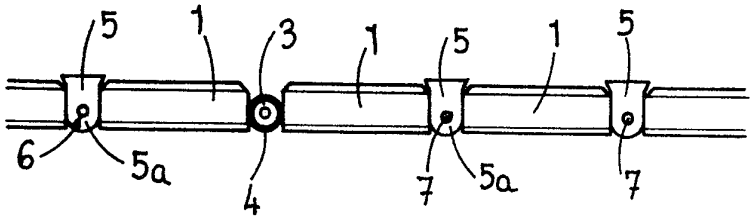

FIG. 2

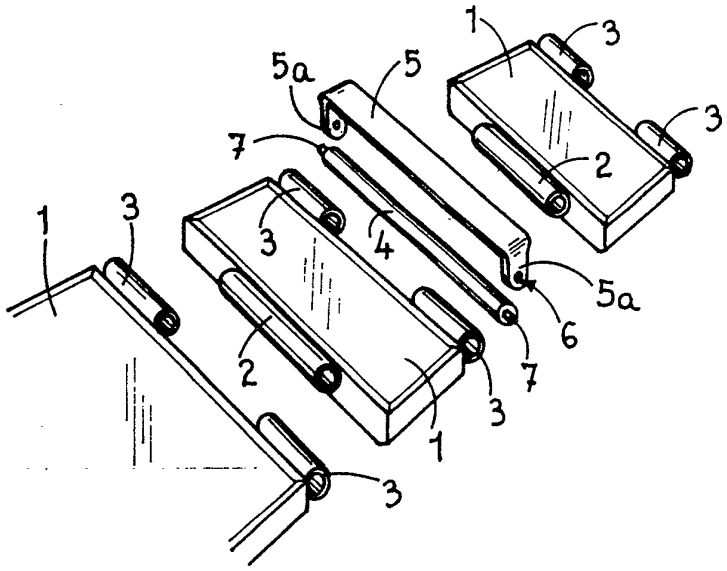

FIG. 3