(19)中华人民共和国国家知识产权局

(12)实用新型专利

(10)授权公告号 CN 204668543 U
(45)授权公告日 2015.09.23

(21)申请号 201520363734.6

(22)申请日 2015.06.01

(73)专利权人 深圳富明精密工业有限公司
地址 518107 广东省深圳市光明新区公明办事处薯田埔社区新兴工业园A区第22栋一楼深圳市富明精密工业有限公司

(72)发明人 姚建明

(74)专利代理机构 厦门市新华专利商标代理有限公司 35203
代理人 徐勋夫

(51)Int.Cl.
H01R 13/40(2006.01)
H01R 13/18(2006.01)

权利要求书1页 说明书3页 附图5页

(54)实用新型名称

直立式插座连接器

(57)摘要

本实用新型公开一种直立式插座连接器，包括有一绝缘本体、多个导电端子以及一屏蔽外壳；该绝缘本体上设有多个端子槽；每一导电端子均包括有接触部、固定部和焊接部，接触部悬于对应的端子槽中并凸伸出对应的端子槽外，固定部与绝缘本体固定连接；焊接部侧向伸出基座的一侧面，该屏蔽外壳的一侧面延伸出有固定脚，该固定脚的延伸方向与焊接部的延伸方向相同，每一导电端子的接触部与对应之端子槽的内底面之间设置有V型弹片。如此，使得本产品可直立式安装，以便配合外部结构，同时通过设置有V型弹片，避免接触部经过多次插拔后容易失去弹性，保证接触连接的稳定性和可靠性。

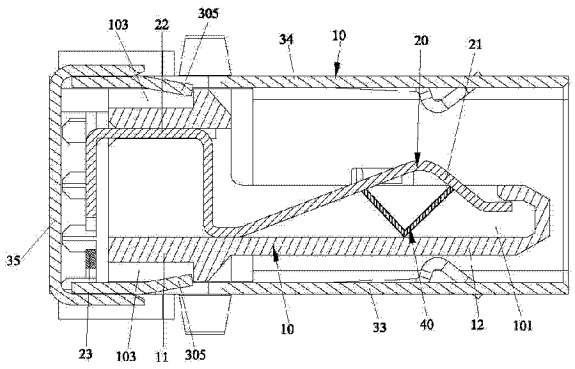

CN 204668543 U

1. 一种直立式插座连接器，包括有一绝缘本体、多个导电端子以及一屏蔽外壳；该绝缘本体包括有基座以及于基座上一体延伸出的舌板，该绝缘本体上设置有多个端子槽，每一端子槽均贯穿基座并延伸至舌板的前端缘；该多个导电端子设置于绝缘本体上，每一导电端子均包括有一体成型连接的接触部、固定部和焊接部，接触部悬于对应的端子槽中并凸伸出对应的端子槽外，固定部与绝缘本体固定连接；该屏蔽外壳包裹住绝缘本体，其特征在于：焊接部侧向伸出基座的一侧面，该屏蔽外壳的一侧面延伸出有固定脚，该固定脚的延伸方向与焊接部的延伸方向相同，并且，每一导电端子的接触部与对应之端子槽的内底面之间设置有 V 型弹片。

2. 根据权利要求 1 所述的直立式插座连接器，其特征在于：所述基座的一侧面向前延伸出有底板，该底板抵于屏蔽外壳的外侧面，底板上设置有定位槽，该屏蔽外壳的外侧面延伸出有定位脚，该定位脚穿过定位槽向外伸出。

3. 根据权利要求 1 所述的直立式插座连接器，其特征在于：所述屏蔽外壳包括有上侧板、下侧板、左侧板和右侧板，该上侧板和下侧板的宽度相同，左侧板和右侧板的宽度相同并均大于上侧板和下侧板的宽度，该上侧板的后端折弯延伸出有后盖板，该后盖板抵于基座的后端面上。

4. 根据权利要求 3 所述的直立式插座连接器，其特征在于：所述后盖板的左右两侧均折弯延伸出有扣板，该扣板上设置有扣孔，对应地，该左侧板和右侧板上均向外凸设有扣部，该扣部与对应的扣孔扣合连接固定。

5. 根据权利要求 3 所述的直立式插座连接器，其特征在于：所述基座的上侧面前端向后凹设有第一限位槽，该基座的左侧面后端和右侧面后端均向前凹设有第二限位槽，该上侧板向内凸设有第一限位部，该左侧板和右侧板均向内凸设有第二限位部，该第一限位部嵌于第一限位槽中，该第二限位部嵌于第二限位槽中。

6. 根据权利要求 3 所述的直立式插座连接器，其特征在于：所述上侧板、左侧板和右侧板上均冲切形成有插拔弹片。

直立式插座连接器

技术领域

[0001] 本实用新型涉及电连接器领域技术，尤其是指一种直立式插座连接器。

背景技术

[0002] 目前的插座连接器包括有一绝缘本体、多个导电端子以及一屏蔽外壳；该绝缘本体包括有基座以及于基座上一体延伸出的舌板，该绝缘本体上设置有多个端子槽，每一端子槽均贯穿基座并延伸至舌板的前端缘；该多个导电端子设置于绝缘本体上，每一导电端子均包括有一体成型连接的接触部，固定部和焊接部，接触部悬于对应的端子槽中并凸伸出对应的端子槽外，固定部与绝缘本体固定连接；该屏蔽外壳包裹住绝缘本体。

[0003] 然而，目前的插座连接器一般为卧式，安装不便，并且，各导电端子的接触部均悬空在端子槽中，经过多次插拔后，接触部容易失去弹性，导致产生接触不良。

实用新型内容

[0004] 有鉴于此，本实用新型针对现有技术存在之缺失，其主要目的是提供一种直立式插座连接器，其能有效解决现有之插座电连接器存在安装不便并且容易产生接触不良的问题。

[0005] 为实现上述目的，本实用新型采用如下之技术方案：

[0006] 一种直立式插座连接器，包括有一绝缘本体、多个导电端子以及一屏蔽外壳；该绝缘本体包括有基座以及于基座上一体延伸出的舌板，该绝缘本体上设置有多个端子槽，每一端子槽均贯穿基座并延伸至舌板的前端缘；该多个导电端子设置于绝缘本体上，每一导电端子均包括有一体成型连接的接触部、固定部和焊接部，接触部悬于对应的端子槽中并凸伸出对应的端子槽外，固定部与绝缘本体固定连接；该屏蔽外壳包裹住绝缘本体，焊接部侧向伸出基座的一侧面，该屏蔽外壳的一侧面延伸出有固定脚，该固定脚的延伸方向与焊接部的延伸方向相同，并且，每一导电端子的接触部与对应之端子槽的内底面之间设置有 V 型弹片。

[0007] 作为一种优选方案，所述基座的一侧面向前延伸出有底板，该底板抵于屏蔽外壳的外侧面，底板上设置有定位槽，该屏蔽外壳的外侧面延伸出有定位脚，该定位脚穿过定位槽向外伸出。

[0008] 作为一种优选方案，所述屏蔽外壳包括有上侧板、下侧板、左侧板和右侧板，该上侧板和下侧板的宽度相同，左侧板和右侧板的宽度相同并均大于上侧板和下侧板的宽度，该上侧板的后端折弯延伸出有后盖板，该后盖板抵于基座的后端面上。

[0009] 作为一种优选方案，所述后盖板的左右两侧均折弯延伸出有扣板，该扣板上设置有扣孔，对应地，该左侧板和右侧板上均向外凸设有扣部，该扣部与对应的扣孔扣合连接固定。

[0010] 作为一种优选方案，所述基座的上侧面前端向后凹设有第一限位槽，该基座的左侧面后端和右侧面后端均向前凹设有第二限位槽，该上侧板向内凸设有第一限位部，该左

侧板和右侧板均向内凸设有第二限位部，该第一限位部嵌于第一限位槽中，该第二限位部嵌于第二限位槽中。

[0011] 作为一种优选方案，所述上侧板、左侧板和右侧板上均冲切形成有插拔弹片。

[0012] 本实用新型与现有技术相比具有明显的优点和有益效果，具体而言，由上述技术方案可知：

[0013] 通过将焊接部侧向伸出基座的一侧面，并配合屏蔽外壳的一侧面延伸出有固定脚，该固定脚的延伸方向与焊接部的延伸方向相同，如此，使得本产品可直立式安装，以便配合外部结构，同时通过设置有 V 型弹片，避免接触部经过多次插拔后容易失去弹性，保证接触连接的稳定性和可靠性。

[0014] 为更清楚地阐述本实用新型的结构特征和功效，下面结合附图与具体实施例来对本实用新型进行详细说明。

附图说明

[0015] 图 1 是本实用新型之较佳实施例的组装立体示意图；

[0016] 图 2 是本实用新型之较佳实施例另一角度的组装立体示意图；

[0017] 图 3 是本实用新型之较佳实施例的分解图；

[0018] 图 4 是本实用新型之较佳实施例另一角度的分解图；

[0019] 图 5 是本实用新型之较佳实施例的截面图；

[0020] 图 6 是本实用新型之较佳实施例中屏蔽外壳的放大示意图。

[0021] 附图标识说明：

[0022] 10、绝缘本体 11、基座

[0023] 12、舌板 13、底板

[0024] 101、端子槽 102、第一限位槽

[0025] 103、第二限位槽 104、定位槽

[0026] 20、导电端子 21、接触部

[0027] 22、固定部 23、焊接部

[0028] 30、屏蔽外壳 31、上侧板

[0029] 32、下侧板 33、左侧板

[0030] 34、右侧板 35、后盖板

[0031] 36、扣板 37、插拔弹片

[0032] 301、固定脚 302、扣孔

[0033] 303、扣部 304、第一限位部

[0034] 305、第二限位部 306、定位脚

[0035] 40、V 型弹片。

具体实施方式

[0036] 请参照图 1 至图 6 所示，其显示出了本实用新型之较佳实施例的具体结构，包括有一绝缘本体 10、多个导电端子 20 以及一屏蔽外壳 30。

[0037] 该绝缘本体 10 包括有基座 11 以及于基座 11 上一体延伸出的舌板 12，该绝缘本体

10 上设置有多个端子槽 101，每一端子槽 101 均贯穿基座 11 并延伸至舌板 12 的前端缘。

[0038] 该多个导电端子 20 设置于绝缘本体 10 上，每一导电端子 20 均包括有一体成型连接的接触部 21、固定部 22 和焊接部 23，接触部 23 悬于对应的端子槽 101 中并凸伸出对应的端子槽 101 外，固定部 22 与绝缘本体 10 固定连接，焊接部 23 侧向伸出基座 11 的一侧面。并且，每一导电端子 20 的接触部 21 与对应之端子槽 101 的内底面之间设置有 V 型弹片 40，V 型弹片 40 的两侧端均抵于接触部 21 上，V 型弹片 40 的汇合端抵于端子槽 101 的内底面上。

[0039] 该屏蔽外壳 30 包裹住绝缘本体 10，该屏蔽外壳 30 的一侧面延伸出有固定脚 301，该固定脚 301 的延伸方向与焊接部 23 的延伸方向相同，具体而言，该屏蔽外壳 30 包括有上侧板 31、下侧板 32、左侧板 33 和右侧板 34，该上侧板 31 和下侧板 32 的宽度相同，左侧板 33 和右侧板 34 的宽度相同并均大于上侧板 31 和下侧板 32 的宽度，该上侧板 31 的后端折弯延伸出有后盖板 35，该后盖板 35 抵于基座 11 的后端面上。该后盖板 35 的左右两侧均折弯延伸出有扣板 36，该扣板 36 上设置有扣孔 302，对应地，该左侧板 33 和右侧板 34 上均向外凸设有扣部 303，该扣部 303 与对应的扣孔 302 扣合连接固定。以及，该基座 11 的上侧面前端向后凹设有第一限位槽 102，该基座 11 的左侧面后端和右侧面后端均向前凹设有第二限位槽 103，该上侧板 31 向内凸设有第一限位部 304，该左侧板 33 和右侧板 34 均向内凸设有第二限位部 305，该第一限位部 304 嵌于第一限位槽 102 中，该第二限位部 305 嵌于第二限位槽 103 中。另外，该上侧板 31、左侧板 33 和右侧板 34 上均冲切形成有插拔弹片 37。

[0040] 此外，该基座 11 的一侧面向前延伸出有底板 13，该底板 13 抵于屏蔽外壳 30 的外侧面，底板 13 上设置有定位槽 104，该屏蔽外壳 30 的外侧面延伸出有定位脚 306，该定位脚 306 穿过定位槽 104 向外伸出。

[0041] 组装时，在各个端子槽 101 放入 V 型弹片 40，接着，各个导电端子 20 由后往前插入对应的端子槽 101 中固定，同时使得 V 型弹片 40 抵于接触部 21 和端子槽 101 内底面之间；然后，将绝缘本体 10 由后往前插入屏蔽外壳 30 中；最后，将后盖板 35 折弯抵于基座 11 的后端面上，同时扣部 303 与扣孔 302 扣合连接固定。

[0042] 本实用新型的设计重点在于：通过将焊接部侧向伸出基座的一侧面，并配合屏蔽外壳的一侧面延伸出有固定脚，该固定脚的延伸方向与焊接部的延伸方向相同，如此，使得本产品可直立式安装，以便配合外部结构，同时通过设置有 V 型弹片，避免接触部经过多次插拔后容易失去弹性，保证接触连接的稳定性和可靠性。

[0043] 以上所述，仅是本实用新型的较佳实施例而已，并非对本实用新型的技术范围作任何限制，故凡是依据本实用新型的技术实质对以上实施例所作的任何细微修改、等同变化与修饰，均仍属于本实用新型技术方案的范围内。

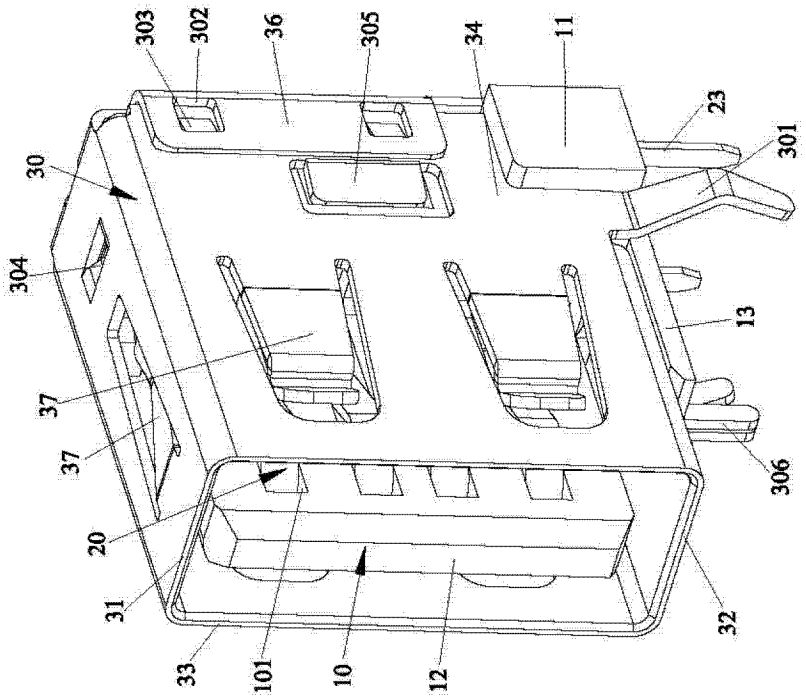
303
302
36
305
34
11
23
301
30
304
13
37
37
306
20
31
32
33
101
10
12

图 1

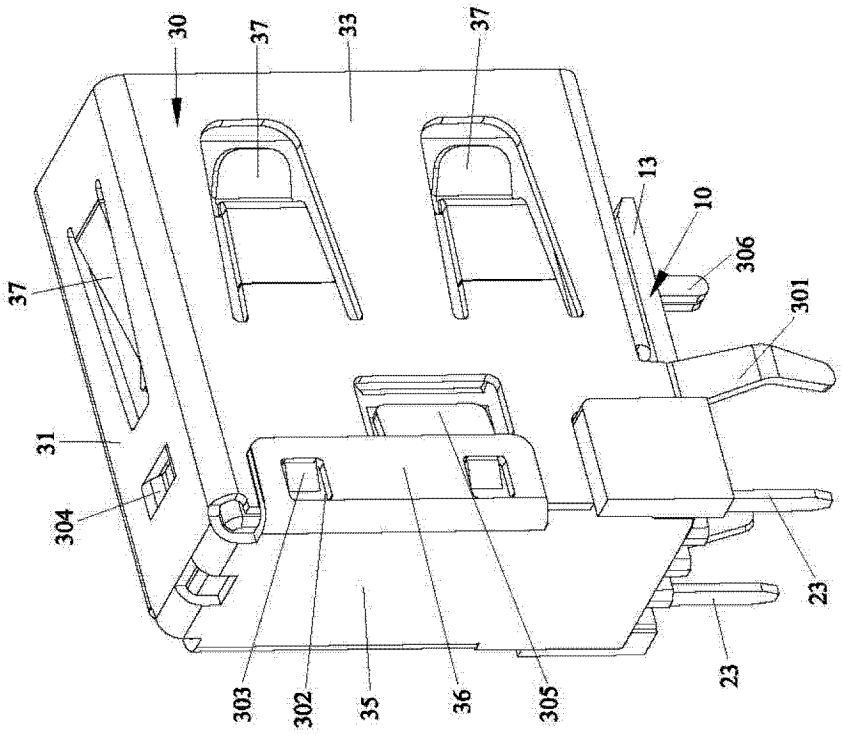
30
37
33
37
13
10
306
37
301
31
304
23
23
303
302
35
36
305

图 2

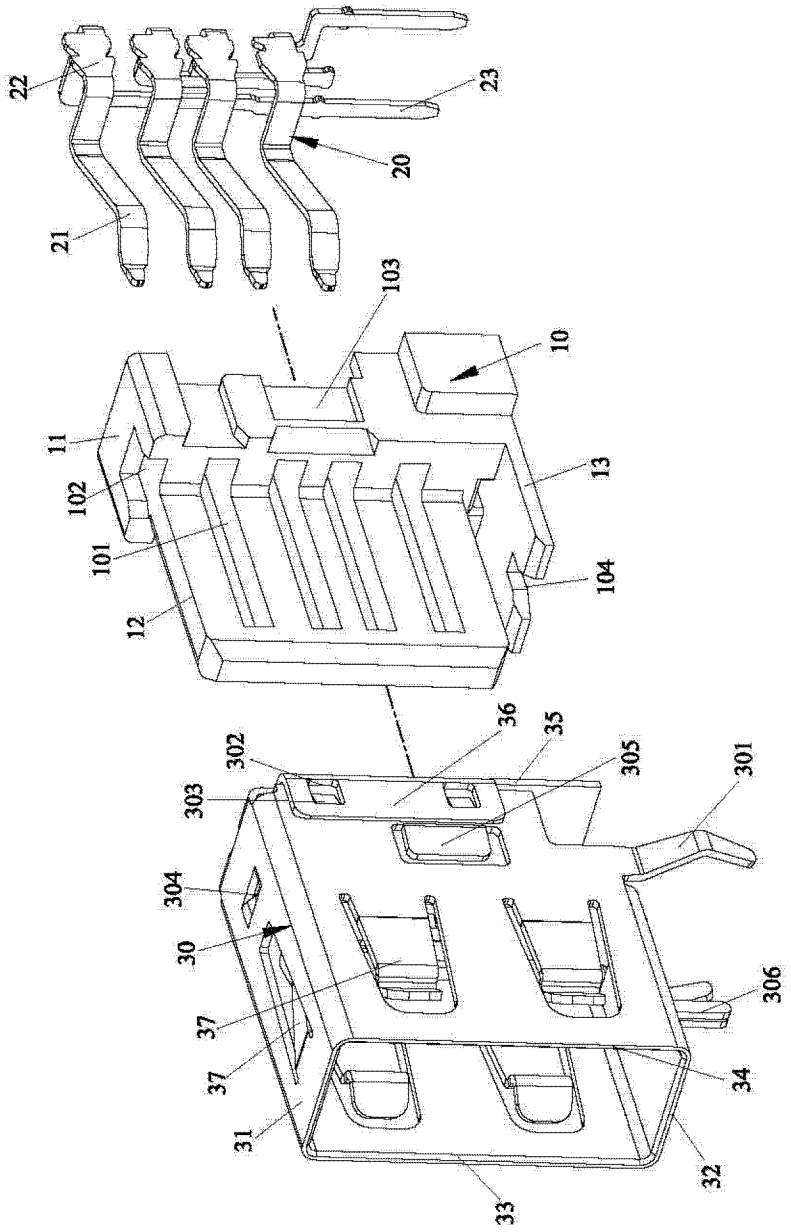
22
23
20
21
103
10
11
102
101
12
13
104
36
35
302
305
301
303
304
30
306
37
37
34
31
32
33

图 3

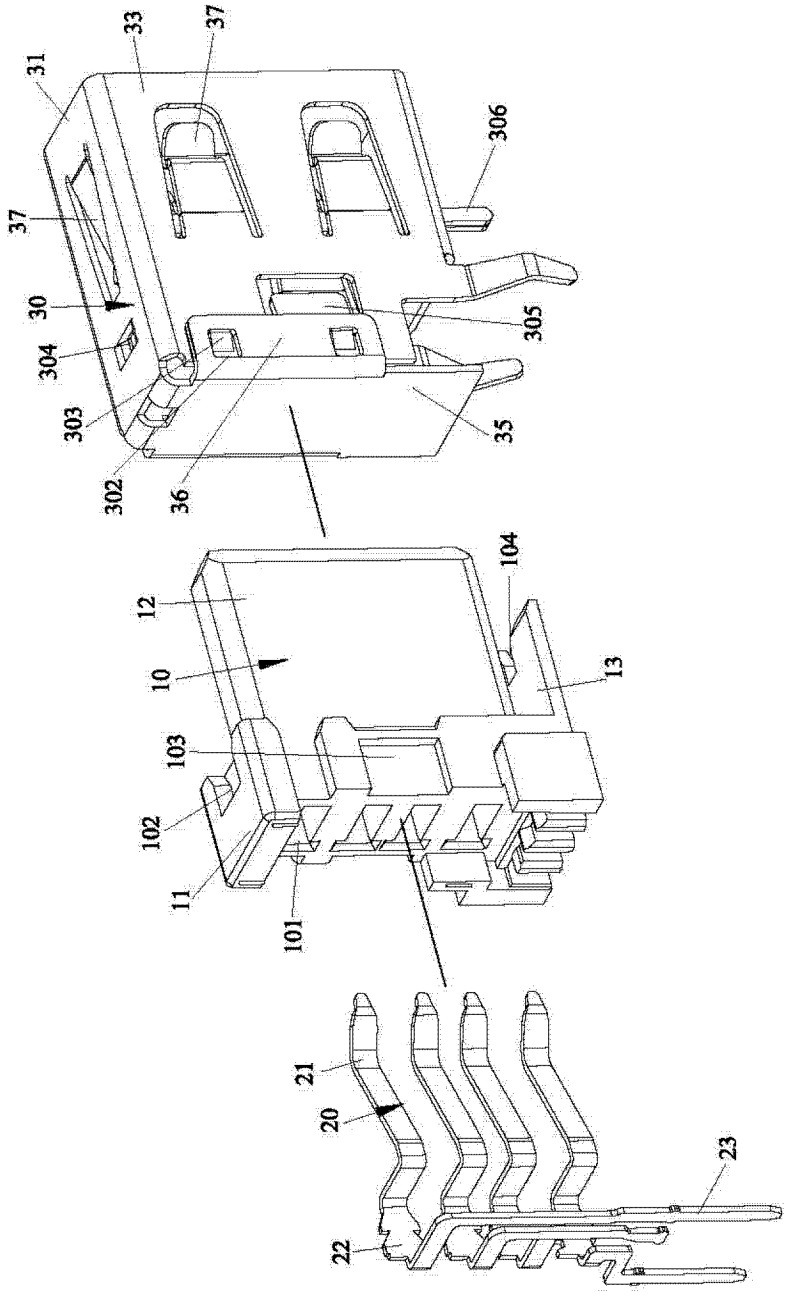
33
37
31
306
37
30
305
304
303
35
302
36
104
12
10
13
103
102
11
101
21
20
23
22

图 4

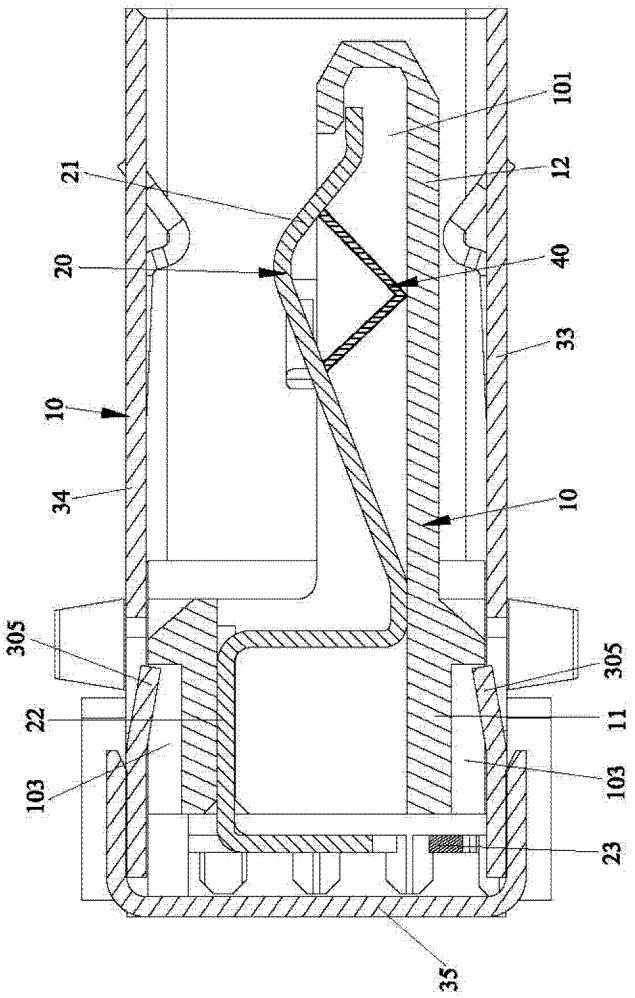

图 5

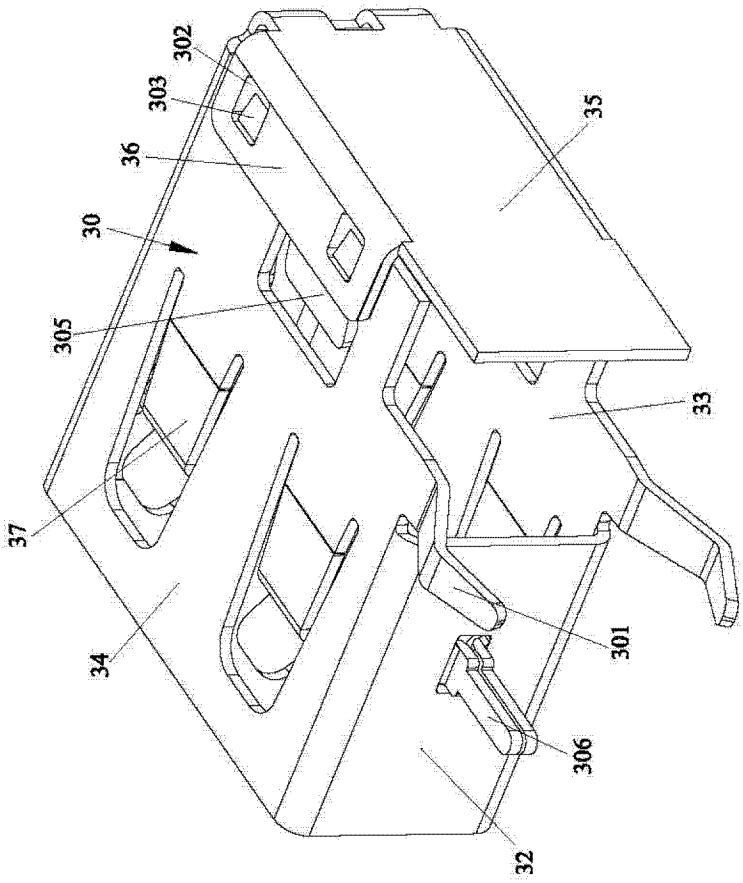

图 6