(19)中华人民共和国国家知识产权局

(12)实用新型专利

(10)授权公告号 CN 205377953 U
(45)授权公告日 2016.07.06

(21)申请号 201620036494.3

(22)申请日 2016.01.15

(73)专利权人 赵希萌
地址 430070 湖北省武汉市华中农业大学荟二223室
专利权人 宋然

(72)发明人 赵希萌

(51)Int.Cl.
H04M 1/02(2006.01)
H04M 1/12(2006.01)

权利要求书1页 说明书2页 附图1页

(54)实用新型名称

一种支架保护壳一体化的手机壳

(57)摘要

本实用新型公开了一种支架保护壳一体化的手机壳。该手机壳将支架和保护壳的功能集合在一起。其特征是：在手机壳背后设置有两块翻折板，翻折板一端与手机壳相连并形成铰接，铰接处采用V型凹槽结构，使铰接处材质变薄，便于翻折板翻折，另一端通过卡块与手机壳上对应的卡孔相卡紧。使用时通过预留的抠槽掀起翻折板，并可以通过两块翻折板上的凸起和方孔的配合形成两种倾斜角度的支架；用后将翻折板与保护壳相卡紧，卡紧后翻折板与保护壳背部的表面相平无凸起，不会影响手机握感。手机壳由耐翻折的塑料材质制成，可以保证翻折板铰接处多次使用后的使用寿命。

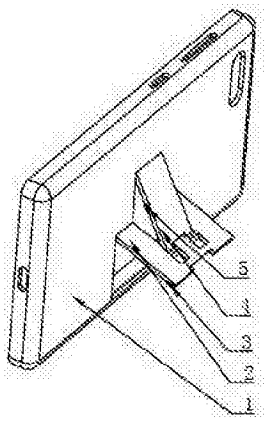

CN 205377953 U

1.一种支架保护壳一体化的手机壳，其特征在于：所述手机壳背部有与壳体(1)一体化连接的可以翻折的翻折板a(2)和翻折板b(4)，翻折一定角度后翻折板b(4)凸起(10)可以插入翻折板a(2)方孔(8)中，构成一定角度的支架。

2.根据权利要求1所述的支架保护壳一体化的手机壳，其特征是：壳体采用耐翻折的塑料材质制成，翻折板a(2)和翻折板b(4)分别通过铰接a(11)和铰接b(13)与壳体(1)一体化连接，铰接处采用V型凹槽结构，使铰接处材质变薄，便于翻折板翻折。

3.根据权利要求1所述的支架保护壳一体化的手机壳，其特征是：翻折板a(2)和翻折板b(4)设置有抠槽a(7)和抠槽b(9)，便于将翻折板由卡紧状态掀起。

4.根据权利要求1所述的支架保护壳一体化的手机壳，其特征是：翻折板a(2)和翻折板b(4)上有卡块a(3)和卡块b(5)，在壳体(1)上有与之对应的卡孔a(6)和卡孔b(12)，支架收起时，所述卡块会与所述卡孔相卡紧，卡紧后外壳背面无任何凸起，不会影响手机握感。

5.根据权利要求1所述的支架保护壳一体化的手机壳，其特征是：翻折板a(2)设置有两排方孔(8)，翻折板b(4)末端设置有凸起(10)，所述凸起与方孔的配对方式会改变支架的倾斜角度。

一种支架保护壳一体化的手机壳

技术领域

[0001] 本实用新型涉及一种手机保护壳，尤其涉及一种带支架的手机保护壳。

背景技术

[0002] 手机已经成为人们日常生活中不可或缺的一部分，人们往往在手机上外套一个保护壳，而常规的保护壳只是提供了保护手机的功能；同时，手机也被作为影音设备使用，在使用时人们一般希望手机屏幕倾斜一定的角度，需要操作者时刻进行手持，十分不便，而目前市场上也出现了一些手机附件，比如粘贴在手机后背上的支架以及独立的手机支架，粘贴式支架往往凸出手机背面，十分影响手机握感，独立式支架体积大，不易携带，这两种手机支架都没有被消费者广泛使用。

发明内容

[0003] 本实用新型的目的在于提供一种支架保护壳一体化的手机壳，使支架，保护壳功能二合一，解决现有技术和产品存在的问题。

[0004] 本实用新型解决其技术问题所采用的技术方案是：在手机壳背后设置有两块翻折板，翻折板一端与手机壳相连并形成铰接，铰接处采用V型凹槽结构，使铰接处材质变薄，便于翻折板翻折，另一端通过卡块与手机壳上对应的卡孔相卡紧。使用时通过预留的抠槽掀起翻折板，并可以通过两块翻折板上的凸起和方孔的配合形成两种倾斜角度的支架；用后将翻折板与保护壳相卡紧，卡紧后翻折板与保护壳背部的表面相平无凸起，不会影响手机握感。手机壳由耐翻折的塑料材质制成，可以保证翻折板铰接处多次使用后的使用寿命。

[0005] 本实用新型的有益效果是：将支架和保护壳的功能集合在一起，使用支架时掀起翻折板可以形成两种倾斜角度的支架，不用时将翻折板与手机壳相卡紧，卡紧后翻折板与手机壳背部的表面相平无凸起，不影响手机握感。

附图说明

[0006] 下面结合附图和实施例对本实用新型进一步说明。

[0007] 图1是手机壳支架打开时正面结构示意图(角度1)。

[0008] 图2是手机壳支架收起时背面结构示意图。

[0009] 图3是手机壳支架打开时正面结构示意图(角度2)。

[0010] 图4是手机壳支架收起时正面结构示意图。

[0011] 图中1.壳体，2.翻折板a，3.卡块a，4.翻折板b，5.卡块b，6.卡孔a，7.抠槽a，8.方孔，9. 抠槽b，10.凸起，11.铰接a，12.卡孔b，13.铰接b。

具体实施方式

[0012] 使用支架时，先通过翻折板b(4)上的抠槽b(9)将翻折板b(4)掀起，再通过翻折板a(2)上的抠槽a(7)将翻折板a(2)掀起，并将翻折板b(4)上的凸起(10)插入翻折板a(2)上的

两排方孔(8)中的一排，形成支架，并可以调整凸起(10)与方孔(8)的配对方式调整支架的角度，如图1支架打开时正面结构示意图(角度1)和图3支架打开时正面结构示意图(角度2)所示。

[0013] 不使用支架时，先按压翻折板a(2)，使其与壳体(1)通过卡块a(3)和卡孔a(6)相卡紧，再按压翻折板b(4)，使其与壳体(1)通过卡块a(5)和卡孔b(12)相卡紧。翻折板与保护壳厚度相同，所以卡紧后翻折板与保护壳背部的表面相平无凸起，不影响手机握感。具体状态如图2支架收起时背面结构示意图和图4支架收起时正面结构示意图所示。

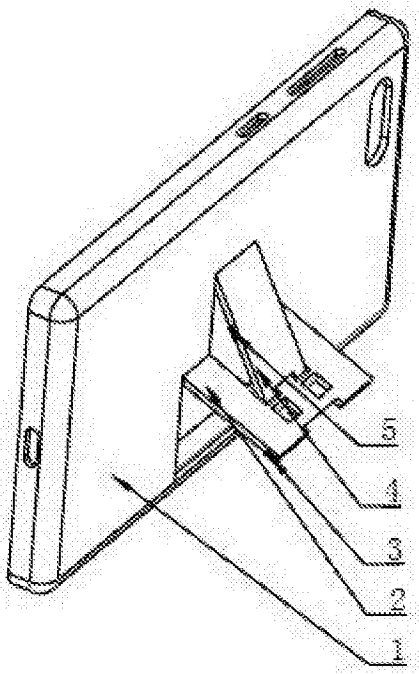

图1

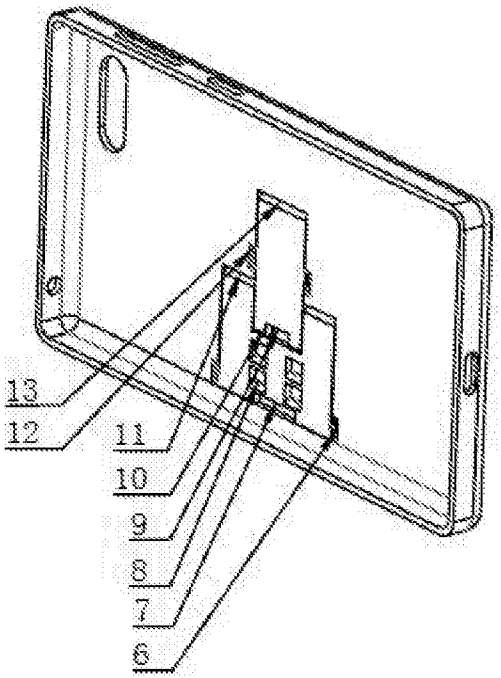

图2

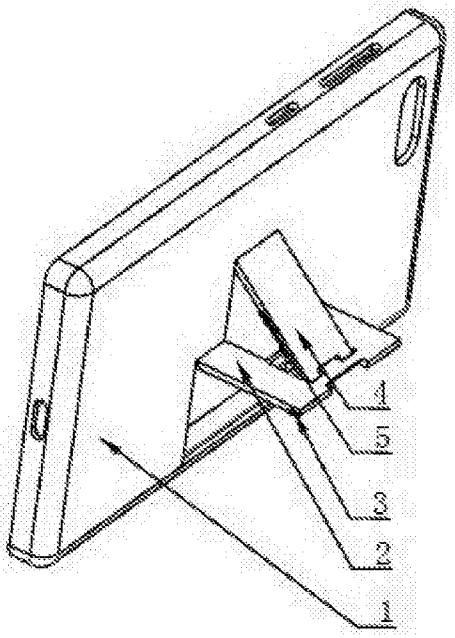

图3

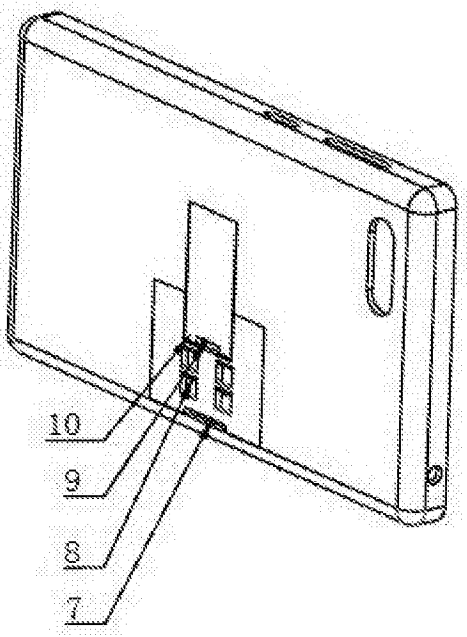

图4