(19)中华人民共和国国家知识产权局

(12)发明专利申请

(10)申请公布号 CN 108582934 A
(43)申请公布日 2018.09.28

(21)申请号 201810669293.0

(22)申请日 2018.06.26

(71)申请人 湖州织里谷涵服饰有限公司
地址 313000 浙江省湖州市吴兴区织里镇新光路117-2号

(72)发明人 杨光

(74)专利代理机构 北京方圆嘉禾知识产权代理有限公司 11385
代理人 董芙蓉

(51)Int.Cl.
*B32B 27/02*(2006.01)
*B32B 27/12*(2006.01)
*B32B 3/08*(2006.01)
*B32B 3/24*(2006.01)
*B32B 9/02*(2006.01)
*B32B 15/02*(2006.01)
*B32B 15/14*(2006.01)
*B32B 27/36*(2006.01)
*B32B 1/06*(2006.01)
*B32B 33/00*(2006.01)

权利要求书1页 说明书2页 附图1页

(54)发明名称

一种除异味纺织面料

(57)摘要

本发明公开了一种除异味纺织面料，包括外涤纶层，所述外涤纶层的一侧固定设有内涤纶层，所述外涤纶层和内涤纶层之间形成有吸附层，所述吸附层的内部填充有活性炭颗粒，所述内涤纶层的一侧固定设有银纤维层，所述银纤维层的一侧固定设有除异味层，所述除异味层的另一侧固定设有蚕丝层，所述蚕丝层的另一侧固定设有棉麻层，所述棉麻层的另一侧固定设有棉麻凸起，所述外涤纶层的内部设有透气孔。该除异味纺织面料，通过活性炭颗粒能够对异味分子进行吸附，同时起到一个干燥除湿的效果，除异味层具有透气效果，能够在透气的基础上，通过竹纤维材料对异味进行吸附，从而达到进一步除异味的效果。

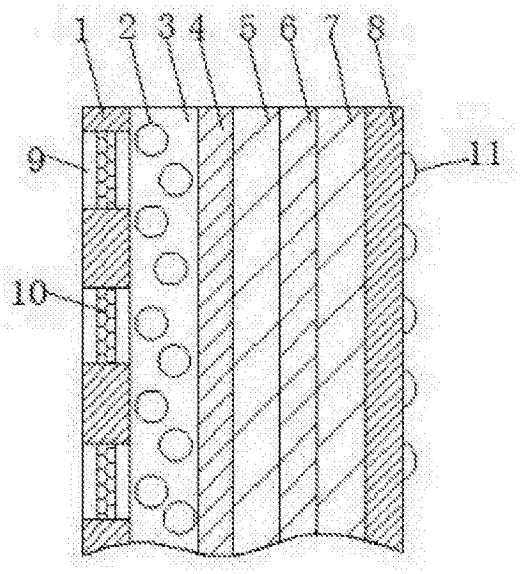


CN 108582934 A

1.一种除异味纺织面料，包括外涤纶层(1)，其特征在于：所述外涤纶层(1)的一侧固定设有内涤纶层(4)，所述外涤纶层(1)和内涤纶层(4)之间形成有吸附层(3)，所述吸附层(3)的内部填充有活性炭颗粒(2)，所述内涤纶层(4)的一侧固定设有银纤维层(5)，所述银纤维层(5)的一侧固定设有除异味层(6)，所述除异味层(6)的另一侧固定设有蚕丝层(7)，所述蚕丝层(7)的另一侧固定设有棉麻层(8)，所述棉麻层(8)的另一侧固定设有棉麻凸起(11)，所述外涤纶层(1)的内部设有透气孔(9)，所述透气孔(9)的内侧缝制有纱网(10)。

2.根据权利要求1所述的一种除异味纺织面料，其特征在于：所述外涤纶层(1)的厚度为内涤纶层4的两倍，且外涤纶层1的厚度为0.85毫米。

3.根据权利要求1所述的一种除异味纺织面料，其特征在于：所述除异味层(6)由竹纤维材料、聚酯材料和棉材料制成，竹纤维材料的比例为50%，聚酯材料的比例为30%，棉材料的比例为20%。

4.根据权利要求1所述的一种除异味纺织面料，其特征在于：所述纱网(10)由纯棉材料制成，且厚度为0.35毫米。

5.根据权利要求1所述的一种除异味纺织面料，其特征在于：所述棉麻凸起(11)由棉麻材料缠绕而成，通过棉线与棉麻层(8)通过缝制连接。

# 一种除异味纺织面料

## 技术领域

[0001] 本发明涉及纺织面料技术领域，具体为一种除异味纺织面料。

## 背景技术

[0002] 针织面料，按织造方法分，有纬编针织面料和经编针织面料两类。纬编针织面料常以低弹涤纶丝或异型涤纶丝、锦纶丝、棉纱、毛纱等为原料，采用平针组织，变化平针组织，罗纹平针组织，双罗纹平针组织、提花组织，毛圈组织等，在各种纬编机上编织而成。

[0003] 现有的纺织面料多数具有透气效果，但是在除异味方面还有所欠缺，由于人的体质不同，部分人群在出汗后，很容易产生较大的异味，普通的纺织面料的衣物无法满足除异味的效果，从而不适合这类人群的穿着。

## 发明内容

[0004] 本发明的目的在于提供一种除异味纺织面料，以解决上述背景技术中提出的问题。

[0005] 为实现上述目的，本发明提供如下技术方案：一种除异味纺织面料，包括外涤纶层，所述外涤纶层的一侧固定设有内涤纶层，所述外涤纶层和内涤纶层之间形成有吸附层，所述吸附层的内部填充有活性炭颗粒，所述内涤纶层的一侧固定设有银纤维层，所述银纤维层的一侧固定设有除异味层，所述除异味层的另一侧固定设有蚕丝层，所述蚕丝层的另一侧固定设有棉麻层，所述棉麻层的另一侧固定设有棉麻凸起，所述外涤纶层的内部设有透气孔，所述透气孔的内侧缝制有纱网。

[0006] 优选的，所述外涤纶层的厚度为内涤纶层4的两倍，且外涤纶层1的厚度为0.85毫米。

[0007] 优选的，所述除异味层由竹纤维材料、聚酯材料和棉材料制成，竹纤维材料的比例为50%，聚酯材料的比例为30%，棉材料的比例为20%。

[0008] 优选的，所述纱网由纯棉材料制成，且厚度为0.35毫米。

[0009] 优选的，所述棉麻凸起由棉麻材料缠绕而成，通过棉线与棉麻层通过缝制连接。

[0010] 与现有技术相比，本发明的有益效果是：该除异味纺织面料，通过活性炭颗粒能够对异味分子进行吸附，同时起到一个干燥除湿的效果，除异味层具有透气效果，能够在透气的基础上，通过竹纤维材料对异味进行吸附，从而达到进一步除异味的效果。

## 附图说明

[0011] 图1为本发明的整体结构内侧截面示意图。

[0012] 图中：1外涤纶层、2活性炭颗粒、3吸附层、4内涤纶层、5银纤维层、6除异味层、7蚕丝层、8棉麻层、9透气孔、10纱网、11棉麻凸起。

## 具体实施方式

[0013] 下面将结合本发明实施例中的附图，对本发明实施例中的技术方案进行清楚、完整地描述，显然，所描述的实施例仅仅是本发明一部分实施例，而不是全部的实施例。基于本发明中的实施例，本领域普通技术人员在没有做出创造性劳动前提下所获得的所有其他实施例，都属于本发明保护的范围。

[0014] 在本发明的描述中，需要理解的是，术语“纵向”、“横向”、“上”、“下”、“前”、“后”、“左”、“右”、“竖直”、“水平”、“顶”、“底”、“内”、“外”等指示的方位或位置关系为基于附图所示的方位或位置关系，仅是为了便于描述本发明，而不是指示或暗示所指的装置或元件必须具有特定的方位、以特定的方位构造和操作，因此不能理解为对本发明的限制。

[0015] 请参阅图1，本发明提供一种技术方案：一种除异味纺织面料，包括外涤纶层1，外涤纶层1的厚度为内涤纶层4的两倍，且外涤纶层1的厚度为0.85毫米，外涤纶层1的一侧固定设有内涤纶层4，外涤纶层1和内涤纶层4之间形成有吸附层3，吸附层3的内部填充有活性炭颗粒2，外涤纶层1与内涤纶层4组成外层结构，保证透气的同时，在两个涤纶层之间形成的吸附层3，吸附层3内的活性炭颗粒2具有对异味分子吸附的效果，同时活性炭颗粒2本身也有干燥除湿的效果，从而在人们出汗时，对汗液进行吸收，从而在外层达到干燥除异味的效果，内涤纶层4的一侧固定设有银纤维层5，银纤维层5通过在纤维材料镀银，从而能够在保证纤维材料韧性的同时，具有透气效果，并且银本身也具有抗辐射的效果，对人体也就有抵御辐射的好处，银纤维层5的一侧固定设有除异味层6，除异味层6由竹纤维材料、聚酯材料和棉材料制成，竹纤维材料的比例为50%，聚酯材料的比例为30%，棉材料的比例为20%，除异味层6作为内层的除异味部分，通过竹纤维材料能够对异味分子进行吸附，通过聚酯材料配合棉材料能够保证亲肤效果，除异味层6的另一侧固定设有蚕丝层7，蚕丝层7的另一侧固定设有棉麻层8，蚕丝层7和棉麻层8通过材料本身的透气效果，防止在出汗时，能够将外部的气流与身体接触，并快速挥发汗液，棉麻层8的另一侧固定设有棉麻凸起11，棉麻凸起11由棉麻材料缠绕而成，通过棉线与棉麻层8通过缝制连接，外涤纶层1的内部设有透气孔9，透气孔9的内侧缝制有纱网10，纱网10由纯棉材料制成，且厚度为0.35毫米，透气孔9和纱网10作为外层的透气结构，将外涤纶层1变成镂空状，从而提高透气效果，棉麻凸起11能够与身体接触，起到一个按摩效果，同时不会降低透气性。

[0016] 本发明在具体实施时：各层均通过纺织丝线缝制组成，外涤纶层1与内涤纶层4组成外层结构，保证透气的同时，在两个涤纶层之间形成的吸附层3，吸附层3内的活性炭颗粒2具有对异味分子吸附的效果，同时活性炭颗粒2本身也有干燥除湿的效果，从而在人们出汗时，对汗液进行吸收，从而在外层达到干燥除异味的效果，银纤维层5通过在纤维材料镀银，从而能够在保证纤维材料韧性的同时，具有透气效果，并且银本身也具有抗辐射的效果，对人体也就有抵御辐射的好处，除异味层6作为内层的除异味部分，通过竹纤维材料能够对异味分子进行吸附，通过聚酯材料配合棉材料能够保证亲肤效果，蚕丝层7和棉麻层8通过材料本身的透气效果，防止在出汗时，能够将外部的气流与身体接触，并快速挥发汗液，透气孔9和纱网10作为外层的透气结构，将外涤纶层1变成镂空状，从而提高透气效果，棉麻凸起11能够与身体接触，起到一个按摩效果，同时不会降低透气性。

[0017] 尽管已经示出和描述了本发明的实施例，对于本领域的普通技术人员而言，可以理解在不脱离本发明的原理和精神的情况下可以对这些实施例进行多种变化、修改、替换和变型，本发明的范围由所附权利要求及其等同物限定。

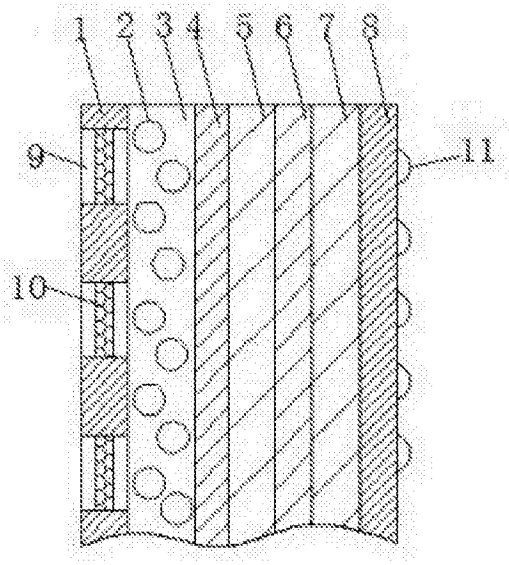


图1