(19)国家知识产权局

(12)实用新型专利

(10)授权公告号 CN 222619328 U
(45)授权公告日 2025.03.14

(21)申请号 202421193419.9

(22)申请日 2024.05.29

(73)专利权人 苏州守望者文化传播有限公司
地址 215000 江苏省苏州市宝带西路1177号7幢603室

(72)发明人 李乾坤 杨建树

(74)专利代理机构 无锡启同专利代理事务所(普通合伙) 32650
专利代理师 周杰

(51)Int.Cl.
G09F 7/20(2006.01)
G09F 7/22(2006.01)
G09F 15/00(2006.01)
A47B 97/04(2006.01)
B43L 1/00(2006.01)

权利要求书1页 说明书3页 附图3页

(54)实用新型名称

一种会议展览用展示牌

(57)摘要

本实用新型公开了一种会议展览用展示牌，该会议展览用展示牌，包括底板，还包括：展示牌，所述底板上设置有支撑块，所述底板底部设置有底座，两个所述支撑块之间设置有固定板，所述固定板上滑动设置有活动板，两个所述活动板上均设置有立柱，所述立柱外部设置有支撑架，所述书写板外部开设有滑动槽，所述滑动槽内部设置有用于会议展览用的展示牌，所述立柱底部设置有转轴，调节机构带动两个活动板相互靠近或远离，使得两个书写板能够左右移动，书写板从展示牌的两侧向外拉出，能够对书写板上的内容进行书写和展示，伸缩杆从支撑套筒中抽出，方便对书写板和展示牌的倾斜角度进行调节，使得展示牌的调节范围更大。

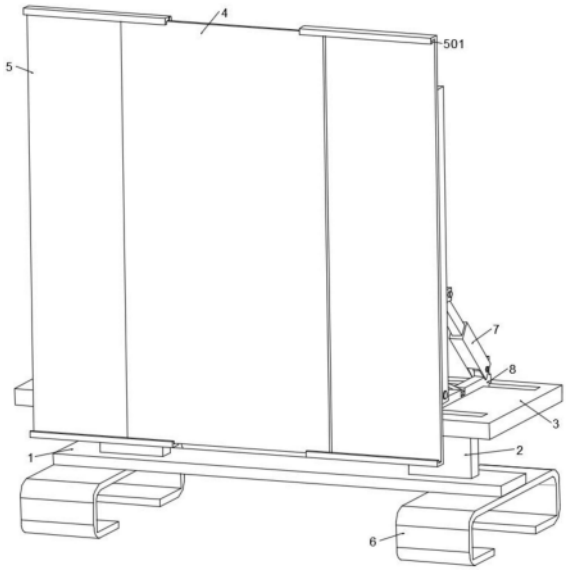

CN 222619328 U

1.一种会议展览用展示牌,包括底板,其特征在于,还包括:

展示牌,所述底板上设置有支撑块,所述底板底部设置有底座,两个所述支撑块之间设置有固定板,所述固定板上滑动设置有活动板,两个所述活动板上均设置有立柱,所述立柱外部设置有支撑架,所述支撑架上设置有书写板,所述书写板外部开设有滑动槽,所述滑动槽内部设置有用于会议展览用的展示牌,所述立柱底部设置有转轴,所述立柱通过转轴与活动板转动连接;

支撑套筒,所述活动板上设置有安装块,所述安装块上转动设置有支撑套筒,所述支撑套筒顶端滑动设置有伸缩杆,所述立柱外部设置有铰接座,所述伸缩杆一端穿入铰接座内部并与其转动连接;

调节机构,与所述活动板相连接,通过带动活动板左右移动的方式调节书写板和展示牌的使用位置。

2.根据权利要求1所述的会议展览用展示牌,其特征在于,所述调节机构包括螺杆、升降块和调节杆,所述固定板顶部转动设置有螺杆,所述升降块通过内部开设的螺纹孔套设在螺杆上,所述升降块两侧均转动设置有调节杆,所述活动板上开设有方形槽,所述调节杆一端转动设置在方形槽内部。

3.根据权利要求2所述的会议展览用展示牌,其特征在于,所述支撑套筒外部设置有锁紧螺栓,所述锁紧螺栓一端穿入支撑套筒内部并与伸缩杆相连接,所述螺杆顶端设置有转动把手。

4.根据权利要求1所述的会议展览用展示牌,其特征在于,所述固定板上开设有导向槽,所述活动板底部设置有限位块,所述限位块滑动设置在导向槽内部。

5.根据权利要求1所述的会议展览用展示牌,其特征在于,所述支撑架上开设有安装槽,所述书写板背面设置有多个安装螺栓,所述安装螺栓一端穿过安装槽并设置有螺母。

一种会议展览用展示牌

技术领域

[0001] 本实用新型涉及展示牌技术领域,具体是一种会议展览用展示牌。

背景技术

[0002] 展示牌广泛应用于招聘会、宣讲会、艺术展览、产品展示以及企业展销等会议或展览场所,随着人们精神需求的日益增长,会议展览已成为人们交往和联系的一种重要形式。在会议场所中,展示牌用以介绍培训内容。

[0003] 现有的会议展览展示牌结构较为简单,实用性不强,使用和调节较为不便,无法针对不同的使用需求对展示牌的位置和倾斜角度进行调节,而且展示牌的使用面积有限,无法展示不同的会议内容,影响会议展览的正常使用。

实用新型内容

[0004] 本实用新型的目的在于提供一种会议展览用展示牌,以解决上述背景技术提出的问题。

[0005] 为实现上述目的,本实用新型提供如下技术方案:

[0006] 一种会议展览用展示牌,包括底板,还包括:

[0007] 展示牌,所述底板上设置有支撑块,所述底板底部设置有底座,两个所述支撑块之间设置有固定板,所述固定板上滑动设置有活动板,两个所述活动板上均设置有立柱,所述立柱外部设置有支撑架,所述支撑架上设置有书写板,所述书写板外部开设有滑动槽,所述滑动槽内部设置有用于会议展览用的展示牌,所述立柱底部设置有转轴,所述立柱通过转轴与活动板转动连接;

[0008] 支撑套筒,所述活动板上设置有安装块,所述安装块上转动设置有支撑套筒,所述支撑套筒顶端滑动设置有伸缩杆,所述立柱外部设置有铰接座,所述伸缩杆一端穿入铰接座内部并与其转动连接;

[0009] 调节机构,与所述活动板相连接,通过带动活动板左右移动的方式调节书写板和展示牌的使用位置。

[0010] 在上述技术方案的基础上,本实用新型还提供以下可选技术方案:

[0011] 在一种可选方案中:所述调节机构包括螺杆、升降块和调节杆,所述固定板顶部转动设置有螺杆,所述升降块通过内部开设的螺纹孔套设在螺杆上,所述升降块两侧均转动设置有调节杆,所述活动板上开设有方形槽,所述调节杆一端转动设置在方形槽内部。

[0012] 在一种可选方案中:所述支撑套筒外部设置有锁紧螺栓,所述锁紧螺栓一端穿入支撑套筒内部并与伸缩杆相连接,所述螺杆顶端设置有转动把手。

[0013] 在一种可选方案中:所述固定板上开设有导向槽,所述活动板底部设置有限位块,所述限位块滑动设置在导向槽内部。

[0014] 在一种可选方案中:所述支撑架上开设有安装槽,所述书写板背面设置有多个安装螺栓,所述安装螺栓一端穿过安装槽并设置有螺母。

[0015] 相较于现有技术,本实用新型的有益效果如下:

[0016] 会议展览用展示牌通过展示牌和书写板对会议内容进行展示,调节机构带动两个活动板相互靠近或远离,使得两个书写板能够左右移动,书写板从展示牌的两侧向外拉出,能够对书写板上的内容进行书写和展示,展示牌能够沿着滑动槽左右滑动,伸缩杆从支撑套筒中抽出,方便对书写板和展示牌的倾斜角度进行调节,使得展示牌的调节范围更大,能够展示的内容更多,保证会议展览的人员能够浏览到展览牌上的内容,使用和调节更加方便快捷。

附图说明

[0017] 图1为会议展览用展示牌的结构示意图。

[0018] 图2为会议展览用展示牌背面的结构示意图。

[0019] 图3为会议展览用展示牌中固定板的剖视图。

[0020] 附图标记注释:1-底板、2-支撑块、3-固定板、301-导向槽、4-展示牌、5-书写板、501-滑动槽、6-底座、7-支撑套筒、8-活动板、801-方形槽、9-立柱、10-安装螺栓、11-支撑架、111-安装槽、12-螺母、13-铰接座、14-伸缩杆、15-锁紧螺栓、16-调节杆、17-螺杆、18-升降块、19-转动把手、20-插销、21-转轴、22-限位块、23-安装块。

具体实施方式

[0021] 为了使本实用新型的目的、技术方案及优点更加清楚明白,以下结合附图及实施例,对本实用新型进行进一步详细说明;在附图或说明中,相似或相同的部分使用相同的标号,并且在实际应用中,各部件的形状、厚度或高度可扩大或缩小。本实用新型所列举的各实施例仅用以说明本实用新型,并非用以限制本实用新型的范围。对本实用新型所作的任何显而易知的修饰或变更都不脱离本实用新型的精神与范围。

[0022] 在一个实施例中,如图1-3所示,一种会议展览用展示牌,包括底板1,还包括:

[0023] 展示牌4,所述底板1上固定设置有支撑块2,所述底板1底部设置有底座6,底座6对整个展示装置进行支撑,两个所述支撑块2之间固定设置有固定板3,所述固定板3上滑动设置有两个相对称的活动板8,两个所述活动板8上均转动设置有立柱9,所述立柱9外部设置有支撑架11,所述支撑架11上设置有书写板5,活动板8沿着固定板3上表面滑动并带动书写板5移动,能够对书写板5的展示位置进行调节,所述书写板5外部开设有滑动槽501,所述滑动槽501内部设置有用于会议展览用的展示牌4,展示牌4用于粘贴会议展示的海报和图纸,书写板5从展示牌4的两侧向外拉出,对海报和图纸进行演算注解和展示,所述立柱9底部设置有转轴21,所述立柱9通过转轴21与活动板8转动连接;

[0024] 支撑套筒7,所述活动板8上固定设置有安装块23,所述安装块23上转动设置有支撑套筒7,所述支撑套筒7顶端滑动设置有伸缩杆14,所述立柱9外部设置有铰接座13,所述伸缩杆14一端穿入铰接座13内部,伸缩杆14通过插销20与铰接座13转动连接;

[0025] 调节机构,与所述活动板8相连接,通过带动活动板8左右移动的方式调节书写板5和展示牌4的使用位置。

[0026] 会议展览用展示牌通过调节机构带动两个活动板8相互靠近或远离,使得两个书写板5能够左右移动,书写板5从展示牌4的两侧向外拉出,能够对书写板5上的内容进行书

写和展示,展示牌4能够沿着滑动槽501左右滑动,方便对书写板5和展示牌4的使用位置进行调节,伸缩杆14从支撑套筒7中抽出,伸缩杆14带动立柱9和支撑架11转动,方便对书写板5和展示牌4的倾斜角度进行调节,作为一个实施例,附图中给出的各个部件的左右上下位置只是一种排布方式,具体的位置根据具体需要设定。

[0027] 在一个实施例中,如图1-3所示,所述调节机构包括螺杆17、升降块18和调节杆16,所述固定板3顶部转动设置有螺杆17,所述升降块18通过内部开设的螺纹孔套设在螺杆17上,所述升降块18两侧均转动设置有调节杆16,所述活动板8上开设有方形槽801,所述调节杆16一端转动设置在方形槽801内部,螺杆17转动并带动升降块18上下移动,升降块18通过调节杆16带动两个活动板8相互靠近或远离。

[0028] 在一个实施例中,如图1-3所示,所述支撑套筒7外部设置有锁紧螺栓15,所述锁紧螺栓15一端穿入支撑套筒7内部并与伸缩杆14相连接,即锁紧螺栓15对伸缩杆14进行固定,所述螺杆17顶端设置有转动把手19,通过转动把手19带动螺杆17转动。

[0029] 在一个实施例中,如图1-3所示,所述固定板3上开设有导向槽301,所述活动板8底部设置有限位块22,所述限位块22滑动设置在导向槽301内部,活动板8沿着导向槽301左右滑动。

[0030] 在一个实施例中,如图1所示,所述支撑架11上开设有安装槽111,所述书写板5背面设置有多个安装螺栓10,所述安装螺栓10一端穿过安装槽111并设置有螺母12,松开螺母12,使得书写板5能够沿着安装槽111上下移动,方便对书写板5的展示高度进行调节。

[0031] 本实用新型上述实施例中提供了会议展览用展示牌,将整个展示牌移动到使用区域,将需要展示的海报和图纸粘贴在展示牌4上,将伸缩杆14从支撑套筒7中抽出,伸缩杆14带动立柱9和支撑架11转动,能够对展示牌4的倾斜角度进行调节;当需要进行书写时,通过转动把手19带动螺杆17转动,螺杆17带动升降块18下降,升降块18通过调节杆16带动两个活动板8相互远离,活动板8通过立柱9和支撑架11带动两个书写板5移动,使得两个书写板5从展示牌4的两侧向外滑出,方便对书写板5上的内容进行展示。

[0032] 以上所述,仅为本公开的具体实施方式,但本公开的保护范围并不局限于此,任何熟悉本技术领域的技术人员在本公开揭露的技术范围内,可轻易想到变化或替换,都应涵盖在本公开的保护范围之内。因此,本公开的保护范围应以权利要求的保护范围为准。

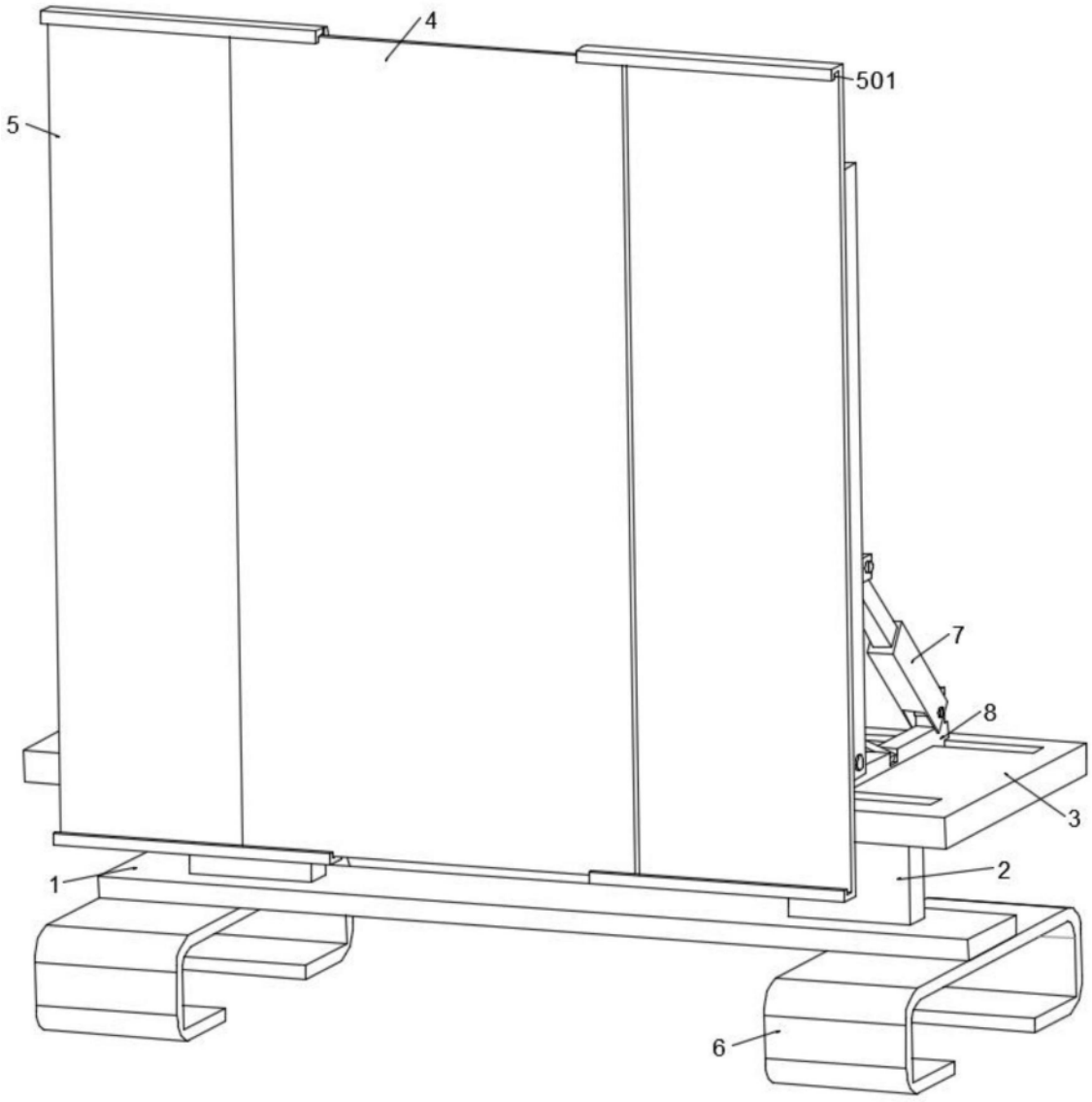

图1

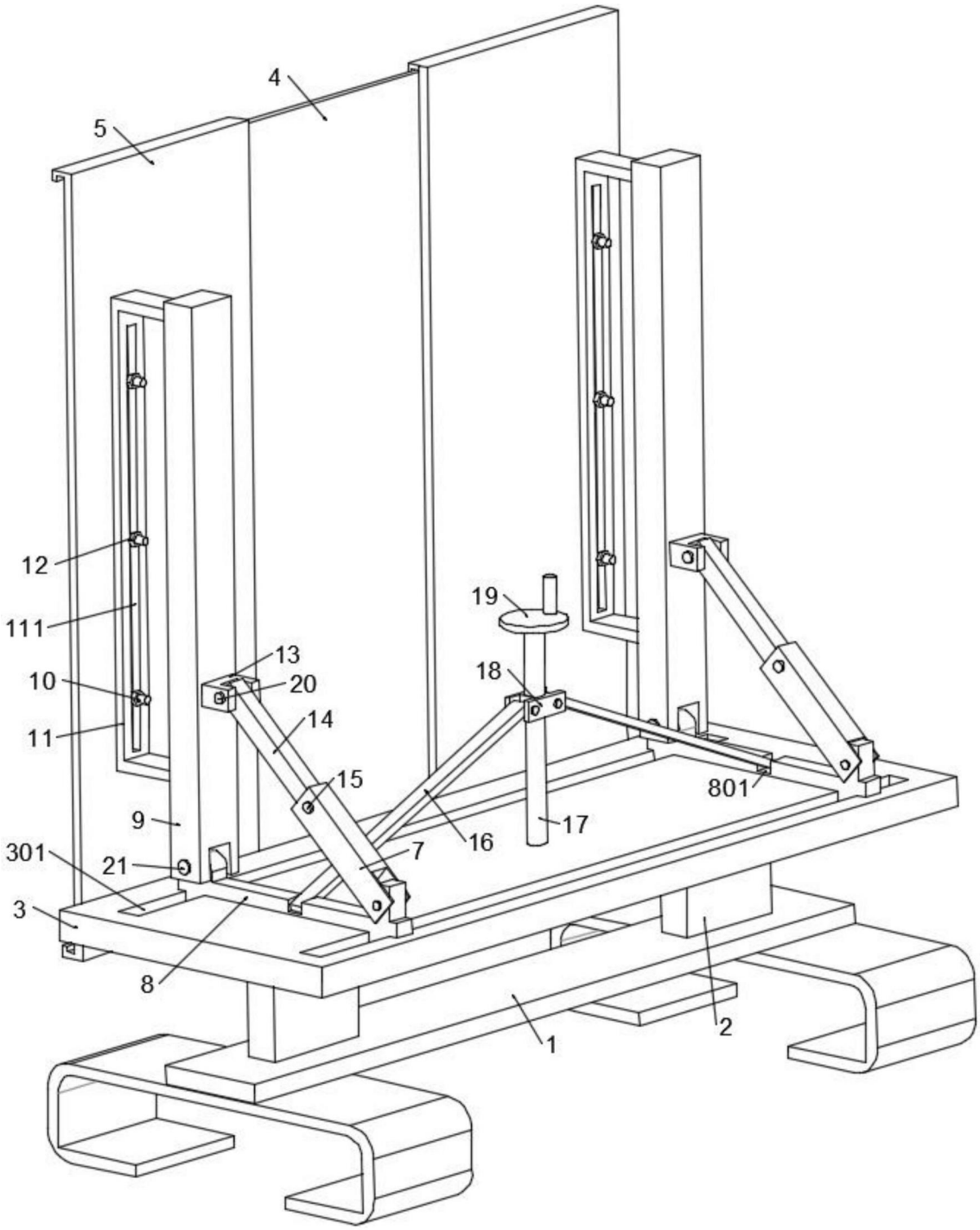

图2

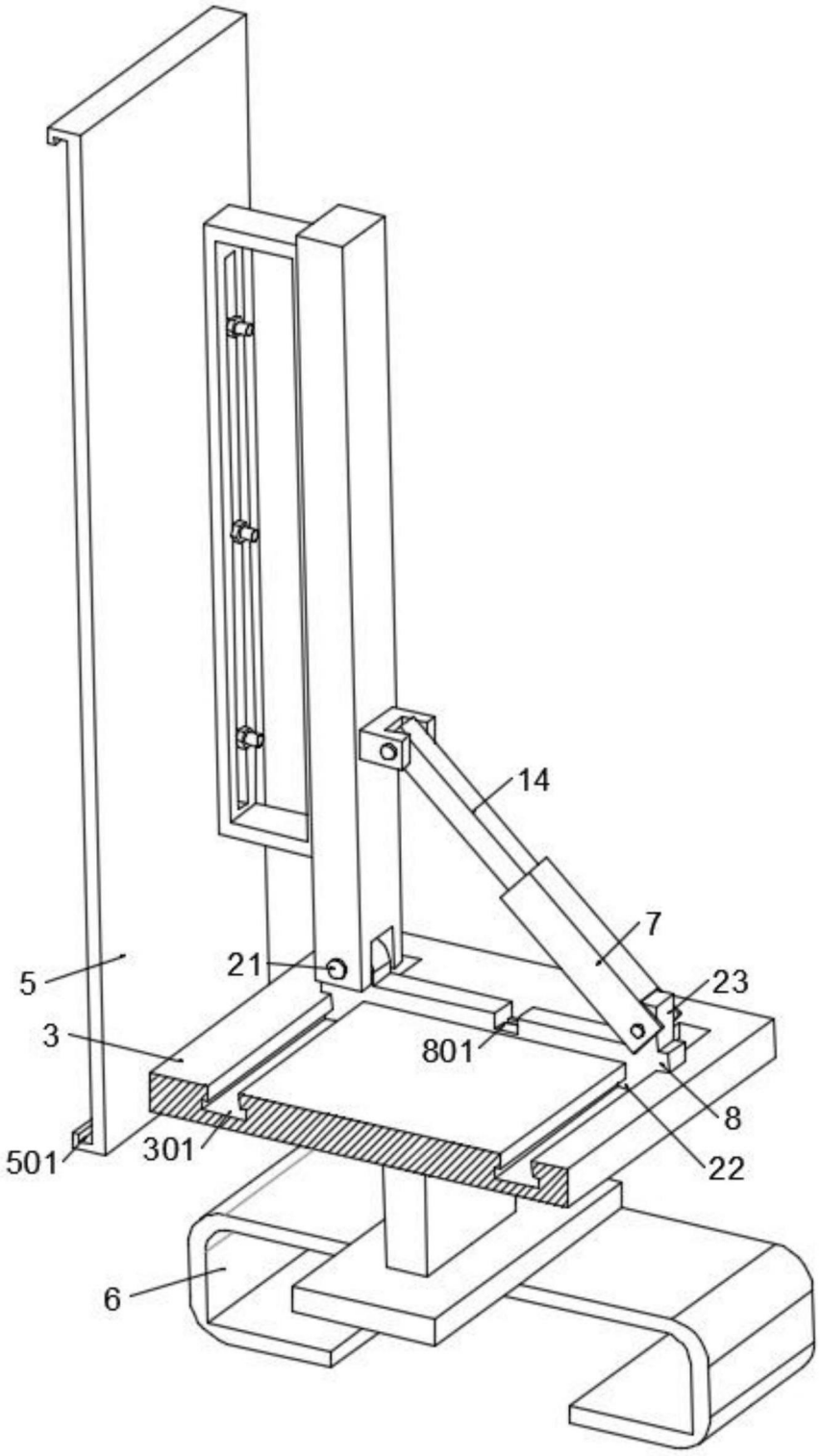

图3