(19)国家知识产权局

(12)实用新型专利

(10)授权公告号 CN 222194192 U
(45)授权公告日 2024.12.20

(21)申请号 202420933175.7

(22)申请日 2024.04.29

(73)专利权人 浙江森马服饰股份有限公司
地址 325000 浙江省温州市瓯海区娄桥工业园南汇路98号

(72)发明人 朱坤迪 危子云 刘云 李容琳

(74)专利代理机构 北京祺和祺知识产权代理有限公司 11501
专利代理师 陈翔

(51)Int.Cl.
A41D 1/00(2018.01)
A41D 27/00(2006.01)
A41D 27/10(2006.01)
A41D 27/18(2006.01)
A41D 27/08(2006.01)
A41D 31/04(2019.01)
A41D 27/24(2006.01)

权利要求书1页 说明书3页 附图2页

(54)实用新型名称

一种防互染的拼接牛仔上装

(57)摘要

一种防互染的拼接牛仔上装,包括拼接相连立体面料和牛仔衣片,立体面料包括大身衣片、领圈及袖口,领圈和袖口均通过可拆卸结构与牛仔衣片相连,大身衣片通过无缝拼接或可拆卸结构与牛仔衣片相连;立体面料采用非牛仔面料裁切成型,立体面料上设有凹凸肌理;牛仔衣片采用牛仔面料裁切成型。通过选用具有凹凸肌理的立体面料,降低日常使用过程中面料之间的接触面积,有效降低沾色风险;通过使用无缝拼接和可拆卸结构的结合使用,避免穿设于两种面料之间的缝线产生渗透沾色的问题,同时易摩擦部位可拆卸后独立收纳或清洗,延长产品寿命的同时满足可替换色系的个性化需求。

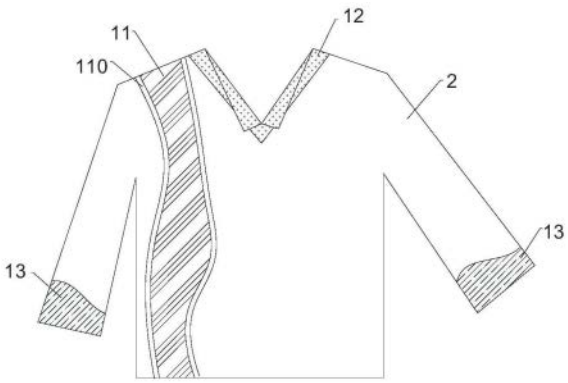

CN 222194192 U

1.一种防互染的拼接牛仔上装,包括拼接相连立体面料和牛仔衣片(2),其特征在于:立体面料包括大身衣片(11)、领圈(12)及袖口(13),领圈(12)和袖口(13)均通过可拆卸结构与牛仔衣片(2)相连,大身衣片(11)通过无缝拼接或可拆卸结构与牛仔衣片(2)相连;立体面料采用非牛仔面料裁切成型,立体面料上设有凹凸肌理(111);牛仔衣片(2)采用牛仔面料裁切成型。

2.根据权利要求1所述的一种防互染的拼接牛仔上装,其特征在于:大身衣片(11)与牛仔衣片(2)无缝拼接,大身衣片(11)的拼接边沿位于外饰面,且大身衣片(11)的拼接边沿设有增厚结构(110)。

3.根据权利要求2所述的一种防互染的拼接牛仔上装,其特征在于:大身衣片(11)的个数不少于一个,增厚结构为包边条或装饰毛边。

4.根据权利要求1所述的一种防互染的拼接牛仔上装,其特征在于:牛仔衣片(2)上预留有领圈接口和袖口接口(20),可拆卸结构为按扣匹配的子扣和母扣(22),领圈(12)下表面设置有子扣,领圈接口上表面设有母扣(22);袖口下表面设置有子扣,袖口接口(20)上表面设置有母扣(22)。

5.根据权利要求1所述的一种防互染的拼接牛仔上装,其特征在于:牛仔衣片(2)上预留有领圈接口和袖口接口,可拆卸结构为拉合匹配的第一拉链带和第二拉链带,领圈(12)下边沿设置有第一拉链带,领圈接口设置有第二拉链带;袖口边沿设置有第一拉链带,袖口接口设置有第二拉链带。

6.根据权利要求1所述的一种防互染的拼接牛仔上装,其特征在于:立体面料选自单面或双面具有凹凸肌理(111)的华夫格面料。

一种防互染的拼接牛仔上装

技术领域

[0001] 本实用新型专利涉及牛仔上装技术领域,尤其是一种防互染的拼接牛仔上装。

背景技术

[0002] 拼接工艺可满足面料多样的时尚需求,但由于材质的特性不同,异材质拼接在实际应用中很容易出现沾色问题,尤其是牛仔面料与其他面料进行拼接时,由于牛仔易褪色,拼接服饰洗涤或缝制时易随缝线沾色,在拼接区出现沾染问题;同时日常使用、悬挂或折叠衣物时,在服饰重叠区(如腋下与袖部、大身的前后片,领片与领圈等)易因长久摩擦沾色,尤其是浅色拼接面料。除了针对面料进行固色处理外,还需针对性改进服饰结构以降低运输仓储、使用及洗涤时的沾色风险。

实用新型内容

[0003] 本实用新型的目的是为了解决现有的技术问题,而提出的一种防互染的拼接牛仔上装。

[0004] 为了实现上述目的,本实用新型采用了如下技术方案:一种防互染的拼接牛仔上装,包括拼接相连立体面料和牛仔衣片,立体面料包括大身衣片、领圈及袖口,领圈和袖口均通过可拆卸结构与牛仔衣片相连,大身衣片通过无缝拼接或可拆卸结构与牛仔衣片相连;立体面料采用非牛仔面料裁切成型,立体面料上设有凹凸肌理;牛仔衣片采用牛仔面料裁切成型。

[0005] 优选的,大身衣片与牛仔衣片无缝拼接,大身衣片的拼接边沿位于外饰面,且大身衣片的拼接边沿设有增厚结构。

[0006] 优选的,大身衣片的个数不少于一个,增厚结构为包边条或装饰毛边。

[0007] 优选的,牛仔衣片上预留有领圈接口和袖口接口,可拆卸结构为按扣匹配的子扣和母扣,领圈下表面设置有子扣,领圈接口上表面设有母扣;袖口下表面设置有子扣,袖口接口上表面设置有母扣。

[0008] 优选的,牛仔衣片上预留有领圈接口和袖口接口,可拆卸结构为拉合匹配的第一拉链带和第二拉链带,领圈下边沿设置有第一拉链带,领圈接口设置有第二拉链带;袖口边沿设置有第一拉链带,袖口接口设置有第二拉链带。

[0009] 优选的,立体面料选自单面或双面具有凹凸肌理的华夫格面料。

[0010] 本实用新型的有益效果是:通过选用具有凹凸肌理的立体面料,降低日常使用过程中面料之间的接触面积,有效降低沾色风险;通过使用无缝拼接和可拆卸结构的结合使用,避免穿设于两种面料之间的缝线产生渗透沾色的问题,同时易摩擦部位可拆卸后独立收纳或清洗,延长产品寿命的同时满足可替换色系的个性化需求。

附图说明

[0011] 图1为本实用新型的结构示意图(大身衣片沿大身长度方向设置);

[0012] 图2为本实用新型的结构示意图(大身衣片沿大身宽度方向设置)；

[0013] 图3为本实用新型的无缝连接剖面图；

[0014] 图4为本实用新型的袖口接口部分结构示意图。

具体实施方式

[0015] 下面将结合本实用新型实施例,对本实用新型实施例中的技术方案进行清楚、完整地描述,显然,所描述的实施例仅仅是本实用新型一部分实施例,而不是全部的实施例。

[0016] 结合实施例及附图1-4,一种防互染的拼接牛仔上装,包括拼接相连立体面料和牛仔衣片2,立体面料包括大身衣片11、领圈12及袖口13,领圈12和袖口13均通过可拆卸结构与牛仔衣片2相连,大身衣片11通过无缝拼接或可拆卸结构与牛仔衣片2相连;立体面料采用非牛仔面料裁切成型,立体面料上设有凹凸肌理111;牛仔衣片采用牛仔面料裁切成型。通过采用凹凸肌理的立体面料,有效降低与牛仔衣片的接触面积,避免沾色现象。

[0017] 进一步的,凹凸肌理在立体面料的面积占比不少于50％。

[0018] 大身衣片11与牛仔衣片2无缝拼接,大身衣片11的拼接边沿位于外饰面,且大身衣片11的拼接边沿设有增厚结构110,使得折叠状态下大身衣片与自身牛仔衣片产生间隙,避免大面积相贴发生沾色现象,提高产品运输及仓储环节的良品率。无缝连接可采用超声波缝合、热熔胶粘合、无痕胶压工艺中的任意一种或多种。

[0019] 大身衣片11的个数不少于一个,增厚结构110为包边条或装饰毛边,包边条和装饰毛边可选用与大身衣片相同或不同材质的面料制成。

[0020] 进一步的,大身衣片11可沿大身长度方向、宽度方向及斜向设置。

[0021] 进一步的,大身衣片可前后对称设置,可有效避免牛仔上装内面的沾色现象。

[0022] 牛仔衣片2上预留有领圈接口和袖口接口20,可拆卸结构为按扣匹配的子扣和母扣22,领圈下表面设置有子扣,领圈接口上表面设有母扣22;袖口下表面设置有子扣,袖口接口20上表面设置有母扣22。

[0023] 牛仔衣片2上预留有领圈接口和袖口接口20,可拆卸结构为拉合匹配的第一拉链带和第二拉链带,领圈下边沿设置有第一拉链带,领圈接口设置有第二拉链带;袖口边沿设置有第一拉链带,袖口接口20设置有第二拉链带。

[0024] 进一步的,领圈上边沿向外翻折作为领面,领面下边沿不超过领圈下边沿设置,使得领尖最低处位于领圈下边沿的上方,避免领面与牛仔衣片相贴产生摩擦沾色问题。

[0025] 进一步的,大身衣片与牛仔衣片通过可拆卸结构相连,大身衣片的拼接边沿缝固有若干连接圈,牛仔衣片与连接圈相对处缝固有定位纽扣,定位纽扣与连接圈一一对应,通过连接圈与定位纽扣的可拆卸连接固定大身衣片,实现大身衣片可独立拆洗及更换大身衣片配色的效果。

[0026] 进一步的,领圈接口和袖口接口20处均外接有垫片21,垫片21上固定安装第二拉链带或母扣22,垫片21采用牛仔面料裁切成型,垫片21缝固于牛仔衣片2的外饰面,以降低牛仔衣片2内面的异物感,提升穿着的舒适度。

[0027] 立体面料选自单面或双面具有凹凸肌理111的华夫格面料,也可为泡泡纱、经立体编织或3D凹凸压花工艺获得的立体面料等。

[0028] 以上所述,仅为本实用新型较佳的具体实施方式,但本实用新型的保护范围并不

局限于此,任何熟悉本技术领域的技术人员在本实用新型揭露的技术范围内,根据本实用新型的技术方案及其实用新型构思加以等同替换或改变,都应涵盖在本实用新型的保护范围之内。

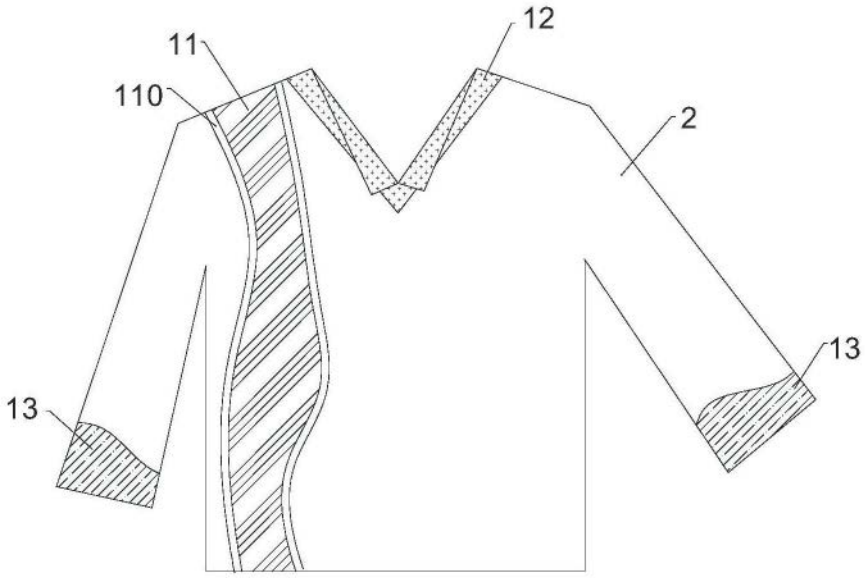

图1

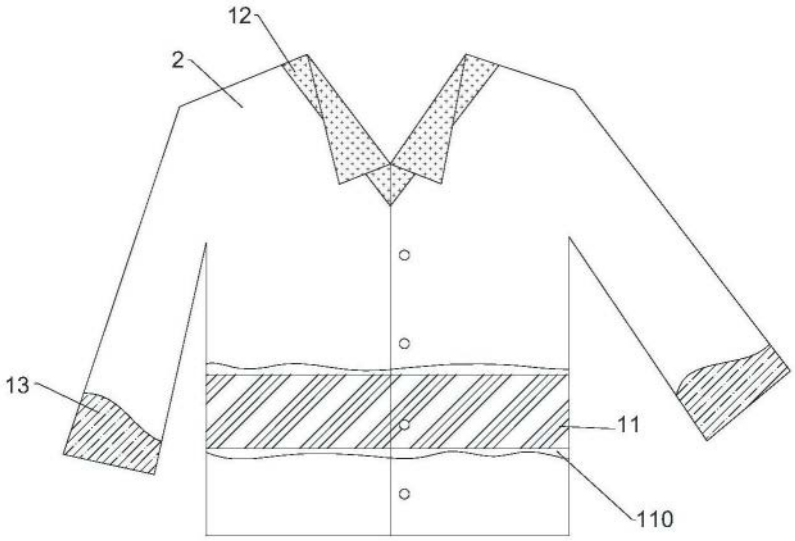

图2

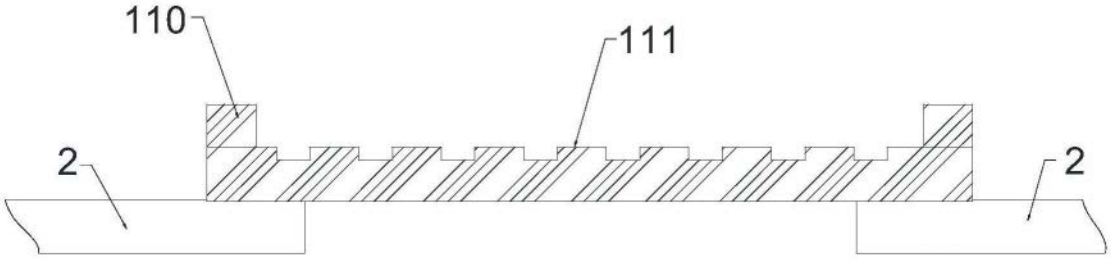

图3

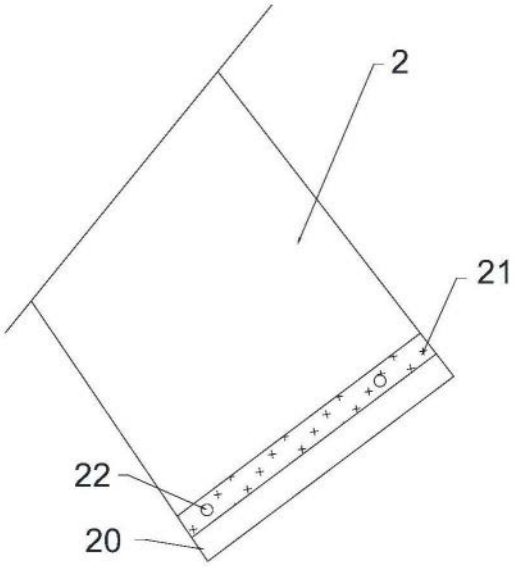

图4